INNOVATION ADVANCING GATES

COMUNELLO GATE

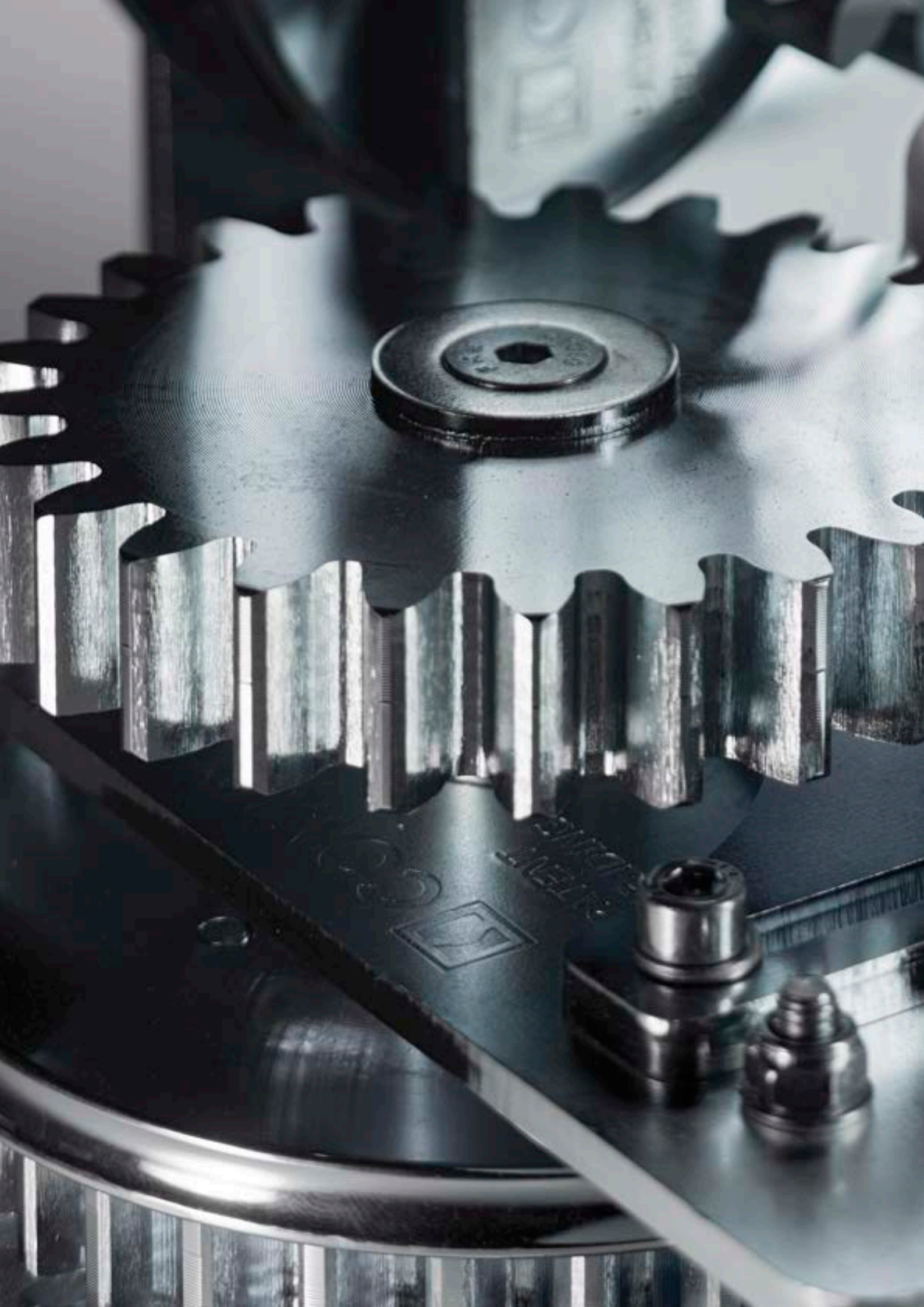

COMUNELLOGATE

INNOVATION
ADVANCING
GATES

100%
Made in Comunello
Made in Italy
COMUNELLO
www.comunello.com

Una società con 50 anni di esperienza nella produzione, una chiara visione internazionale basata sulla qualità della nostra progettazione, la nostra tecnologia rivoluzionaria, la solidità della nostra produzione, e il nostro impegno nell'Assistenza tecnica e cura del cliente.

Il gruppo Comunello è costruito su una solida e affidabile base produttiva ben strutturata. Il gruppo si compone di 4 divisioni con il 100% dei prodotti di ciascuna divisione progettato e realizzato in Italia. Questo controllo totale sui processi di produzione garantisce i massimi livelli di qualità. Comunello è stata fondata nel 1965 e oggi esporta in più di 110 paesi in tutto il mondo.

Tutto, di più e meglio.

La storica **Divisione Gate** di Comunello propone da sempre **sul mercato nazionale ed internazionale** la più vasta gamma di componenti per cancelli scorrevoli e portoni industriali dai più leggeri ai più pesanti e dai più piccoli ai più grandi. La più ampia scelta di misure e l'impiego di materiali come alluminio ferro ed acciaio inox completano il valore di un'offerta davvero unica ed in grado di rispondere alle **esigenze di tutte le tipologie** di apertura di qualunque dimensione esse siano.

COMUNELLOGATE

COMUNELLOGATE

L'eccellenza di sistemi di apertura innovativi ideati, sviluppati e prodotti in Comunello.

Albatros

Un sistema di cancello a battente bifolding estremamente innovativo ed in grado di offrire il massimo dell'apertura in spazi ridotti.

pag. 10

Rising Hinges

Innovativo sistema di cardini pensato e sviluppato per cancelli con aperture in pendenza.

pag. 28

Swing Gate

Una vasta gamma di cardini per tutte le tipologie di aperture ad anta, con più di 5 combianzioni di fissaggio e possibilità di regolazione post installazione.

pag. 42

Integrator

Sistema cantilever che ospita la cremagliera all'interno della monorotaia e collega il motore direttamente al carrello ottenendo un sistema integrato unico.

pag. 60

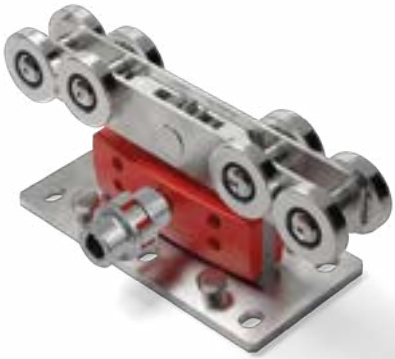

Bullet

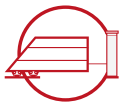

Sistema rivoluzionario con carrello autoportante che semplifica le operazioni sia di configurazione che di installazione.

pag. 80

Cantilever Gate

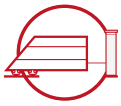

Vasta gamma di carrelli a 5, 8 e 9 ruote per cancelli autoportanti di qualsiasi dimensione

pag. 104

Ranger

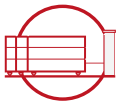

Sistema di cancello scorrevole telescopico con un preciso ed efficiente apparato meccanico capace di motorizzare 2 o 3 ante simultaneamente.

pag. 164

Sliding Gate

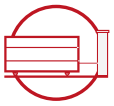

Ruote e accessori di alta qualità per cancelli scorrevoli.

pag. 194

Industrial Doors

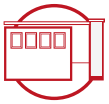

Accessori per Portoni scorrevoli e portoni a libro.

pag. 216

Albatros

PATENT
PENDING

L'innovativo cancello a battente bi-folding
che offre un'apertura massima in spazi confinati.

COMUNELLOGATE

Il sistema per cancelli bi-folding Albatros

PATENT PENDING

Scan and discover more

- Sistemi di cancelli a battente con apertura a libro
- Per cancelli doppi a battente fino a 16 metri
- Cerniera ad ingranaggio meccanico
- Il sistema bifolding occupa il minimo spazio in apertura e chiusura
- Entrata libera da binari e ostacoli

Collegamento

ART.
ABS-10-P
ABS-10-G

Elementi del kit Albatros

ART.
ABS-100-P
ABS-100-G

Incontro

ART.
ABS-15-P
ABS-15-G
ABS-16-G

COMUNELLO® Copyright 2022 - All rights reserved

Con il suo rivoluzionario sistema di cerniera ad ingranaggio meccanico, Albatros offre un'apertura stabile e fluida per la più grande delle opzioni bifolding. Questo sistema preciso e di alta qualità permette un'entrata pulita e libera da ostacoli utilizzando metà dello spazio solitamente occupato da un cancello a battente standard. Il braccio di trasmissione del movimento nel sistema Albatros è fissato alla cerniera inferiore ed assicura un'ampia apertura che ottimizza gli spazi.

Cardine superiore

ART.
85L
85PST
85

Cardine inferiore

ART.
87
87PST
87L

Arresto fine corsa

ART.
202
202F-C
239

Il sistema per cancelli bi-folding Albatros

Cerniera con ingranaggio meccanico

Cerniera con ingranaggio meccanico e leva di trasmissione del movimento

COMUNELLO® Copyright 2022 - All rights reserved

CARATTERISTICHE

- ABS-100 è un kit ambidestro
- Le cerniere con ingranaggio meccanico integrato garantiscono una trasmissione precisa e stabile nel tempo
- Il kit è realizzato con materiali di altissima qualità particolarmente resistenti all'usura
- Il meccanismo con cuscinetti e snodi sferici riduce sensibilmente gli attriti e rende il movimento fluido
- L'allineamento delle ante ed il movimento del cancello sono facilmente regolabili intervenendo direttamente sulla staffa fissata al pilastro

Staffa per la regolazione del movimento

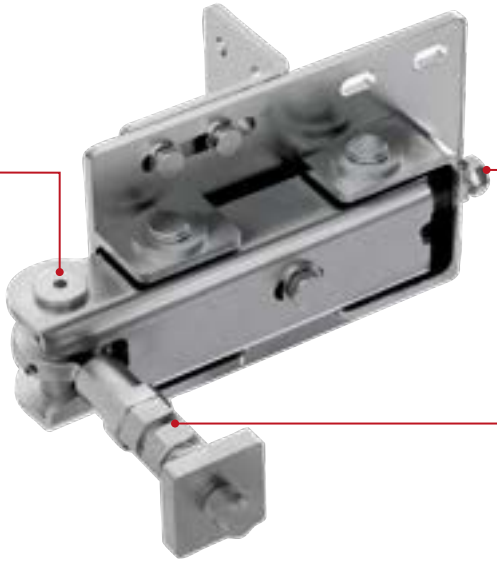

Composizione del Kit

ABS-100-P

Kit Albatros Piccolo ambidestro composto da 2 cerniere e sistema di movimentazione

CODE	ART.	SIZE	Box info	
			Pcs per pack	Kg
11640910 001	**ABS-100-P**	DX-SX Piccolo	1	11

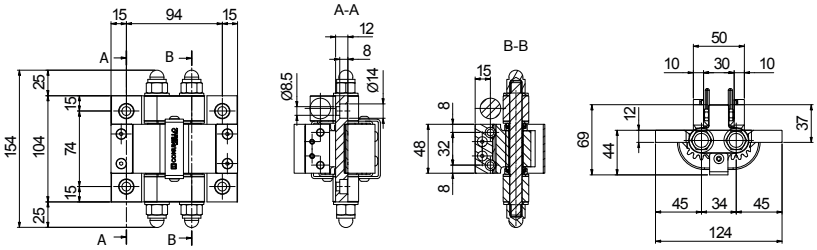

Cerniera con ingranaggio meccanico

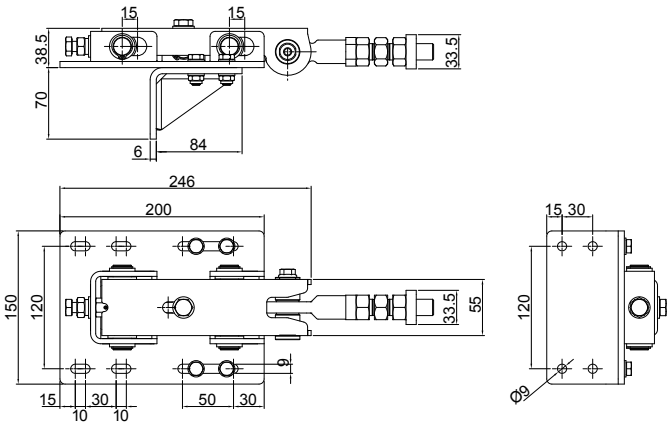

Staffa per la regolazione del movimento

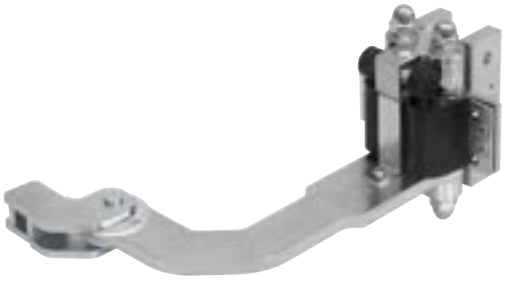

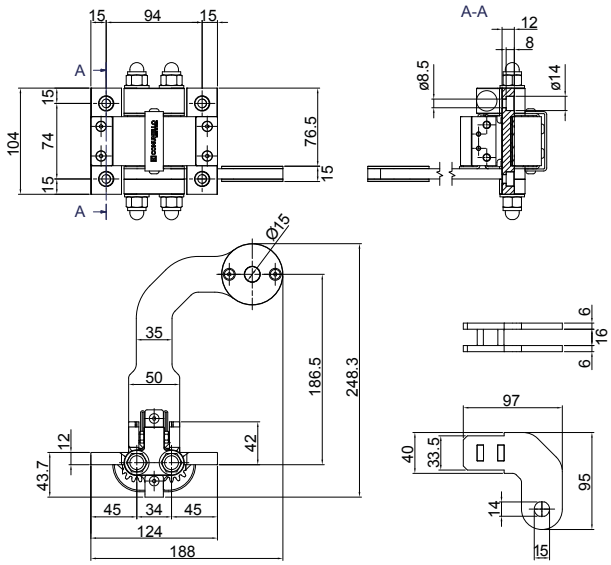

Cerniera con ingranaggio meccanico e leva di trasmissione del movimento

COMUNELLO® Copyright 2022 - All rights reserved

La leva di trasmissione del movimento è fissata alla cerniera inferiore.

ABS-100-P

Per ante fino a **4 m** (quota A), A/H max = 3

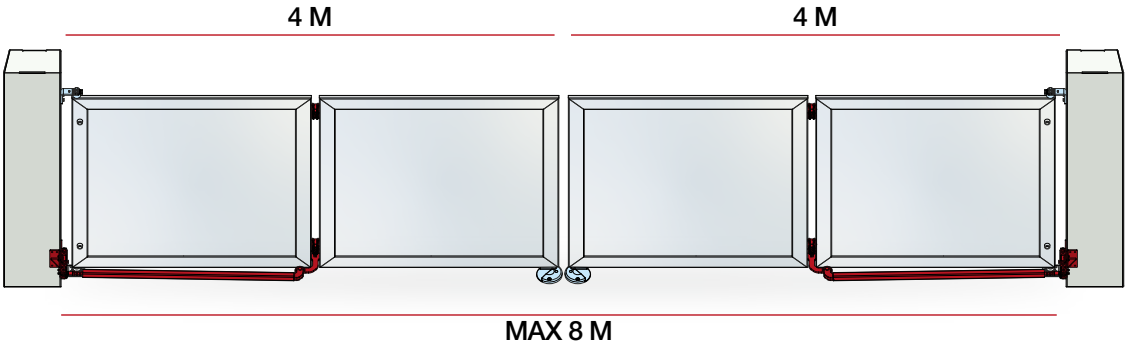

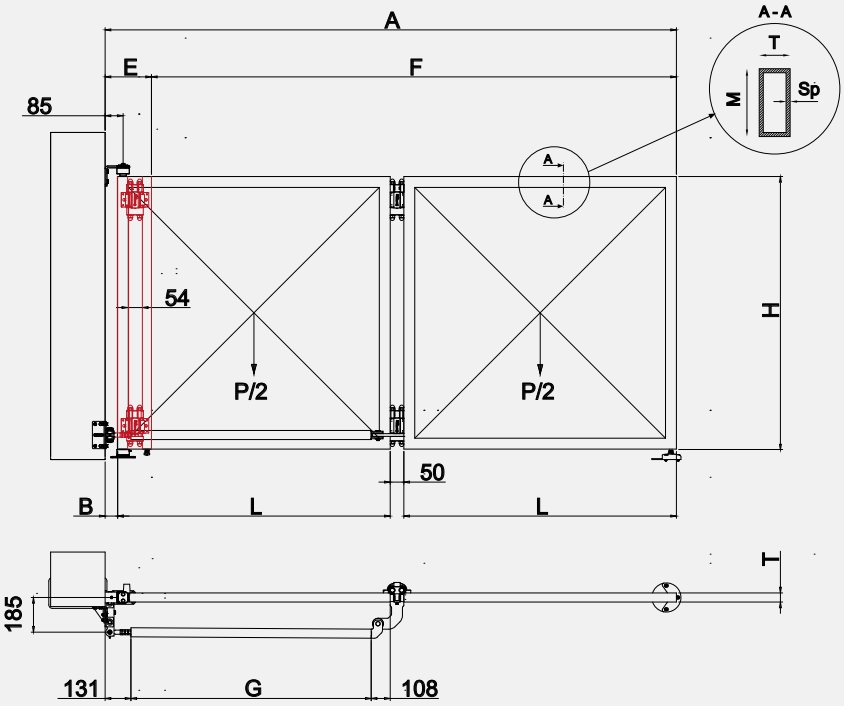

DIMENSIONAMENTO DEL CANCELLO	
E = 2*T+ B + 54	INGOMBRO ANTE A CANCELLO APERTO
F = A - E	PASSAGGIO NETTO ANTE APERTE
G = L - 239 + B	LUNGHEZZA LEVA TUBOLARE
L = (A - 50 - B) ÷2	LUNGHEZZA ANTA
A	LUNGHEZZA APERTURA
B = 85 - (T/2)	DISTANZA DA ANTA A PILASTRO
T	SPESSORE TUBOLARE ANTE

Come indicato in tabella, si consiglia l'utilizzo di tubolari di dimensioni tali da rendere la struttura sufficientemente rigida ed evitare flessioni delle ante durante le fasi di apertura e chiusura. Si consiglia inoltre di limitare il più possibile il peso del cancello. La scelta dei tubolari può variare a seconda della forma delle ante e dei materiali utilizzati.

Per pesi (P) superiori a 200 Kg, contattare COMUNELLO SERVICE DPT

A [mm]	P/2 max [kg]	DIMENSIONE TUBOLARI MxTxSP [mm] *
1500	100	80x50x3 75x50x3
2000	100	80x50x3 75x50x3
2500	100	80x50x3 75x50x3
3000	100	80x50x3 75x50x3
3500	100	100x50x3 150x50x3
4000	100	120x50x3 150x50x3

* Materiale standard ISO 10799-2 e ISO 12633-2

COMUNELLO® Copyright 2022 - All rights reserved

Accessori Albatros

ABS-10

Tubolare di collegamento cerniera - pilastro

CODE	ART.	A (mm)	L (m)	Box info	
				Pcs per pack	Kg
11640913	ABS-10-P	40X40	3	1	10

Finishing: Zincato

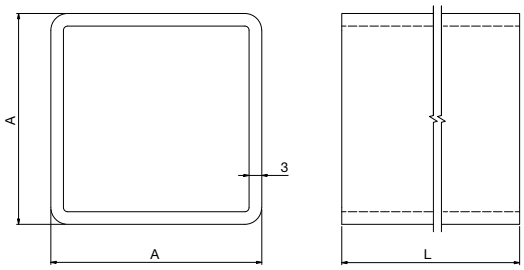

ABS-16

Kit Incontro a pavimento stampato

CODE	ART.	Size	Box info	
			Pcs per pack	Kg
11640905 001	ABS-16	D160 H=30	1	0,8

Finishing: Zincato

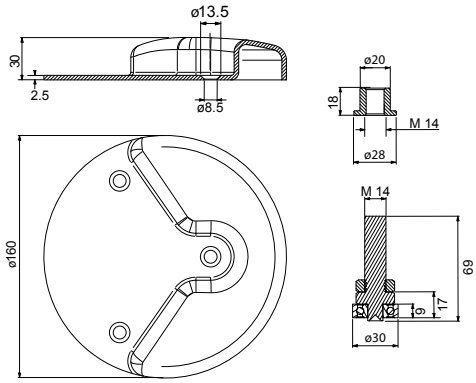

ABS-20

Kit dima di foratura con inserti e viti di fissaggio

CODE	ART.	Size	Box info	
			Pcs per pack	Kg
11640920 001	ABS-20P	Piccolo	1	

Finishing: Zincato

Composizione del Kit

ABS-100-G

Kit Albatros Piccolo ambidestro composto da 2 cerniere e sistema di movimentazione

CODE	ART.	SIZE	Box info	
			Pcs per pack	Kg
11640900 001	**ABS-100-G**	DX-SX Grande	1	22

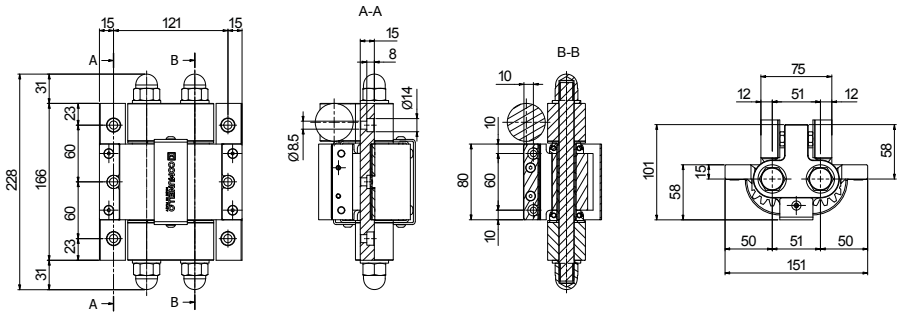

Cerniera con ingranaggio meccanico

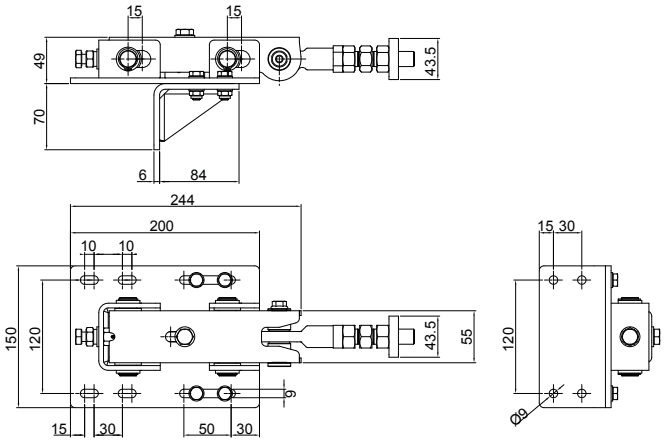

Staffa per la regolazione del movimento

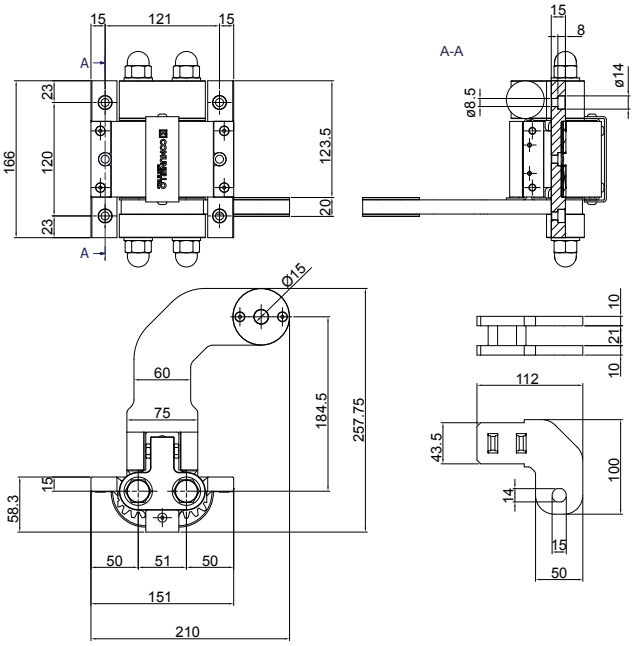

Cerniera con ingranaggio meccanico e leva di trasmissione del movimento

COMUNELLO® Copyright 2022 - All rights reserved

La leva di trasmissione del movimento è fissata alla cerniera inferiore.

ABS-100-G

Per ante fino a **8 m** (quota A), A/H max = 3

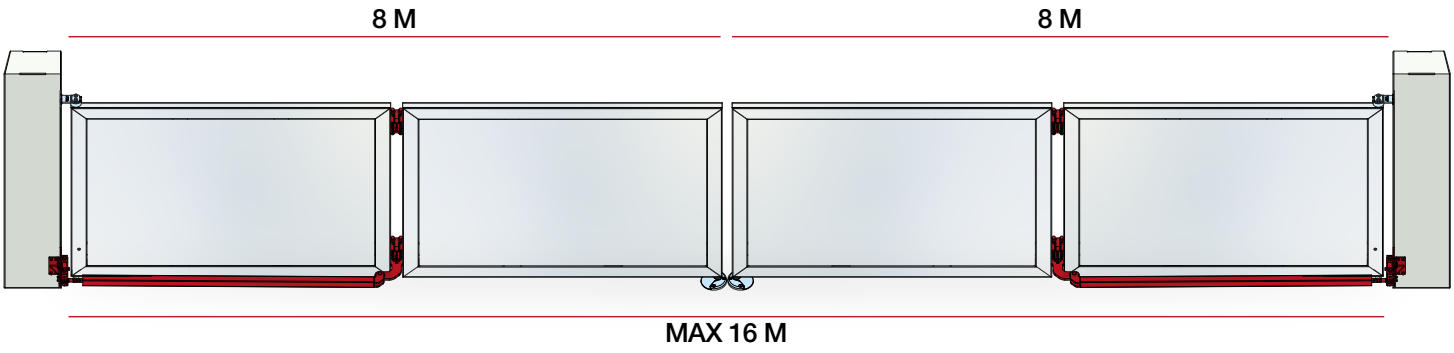

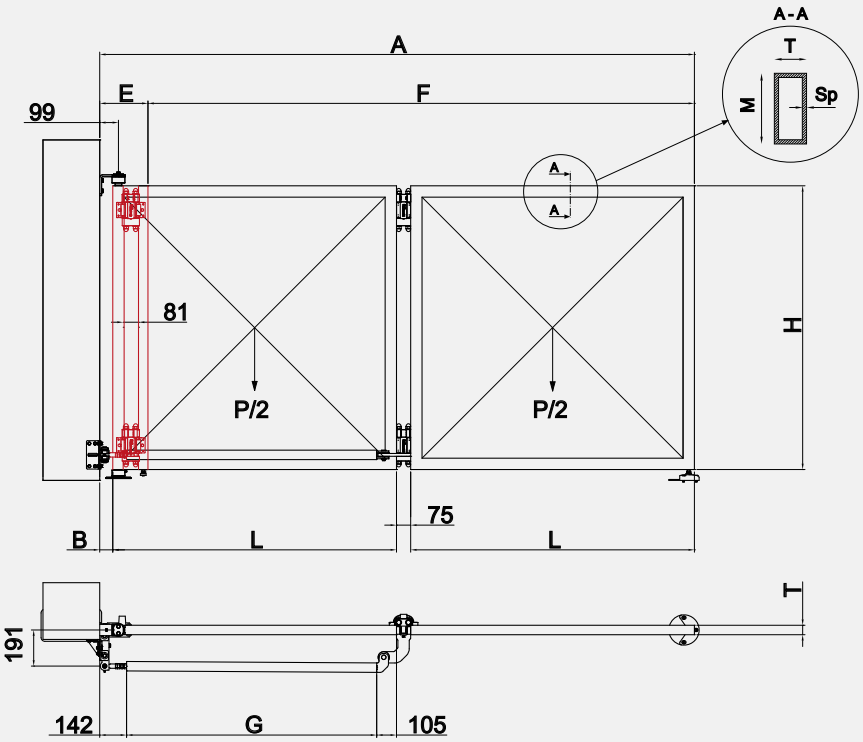

DIMENSIONAMENTO DEL CANCELLO	
E = 2*T+ B + 81	INGOMBRO ANTE A CANCELLO APERTO
F = A - E	PASSAGGIO NETTO ANTE APERTE
G = L - 247 + B	LUNGHEZZA LEVA TUBOLARE
L = (A - 75 - B) ÷2	LUNGHEZZA ANTA
A	LUNGHEZZA APERTURA
B = 99 - (T/2)	DISTANZA DA ANTA A PILASTRO
T	SPESSORE TUBOLARE ANTE

Come indicato in tabella, si consiglia l'utilizzo di tubolari di dimensioni tali da rendere la struttura sufficientemente rigida ed evitare flessioni delle ante durante le fasi di apertura e chiusura. Si consiglia inoltre di limitare il più possibile il peso del cancello. La scelta dei tubolari può variare a seconda della forma delle ante e dei materiali utilizzati.

A [mm]	P/2 max [kg]	DIMENSIONE TUBOLARI MXTXSP [mm] *
1500	**150**	80x60x3 65x65x3
2000	**150**	80x60x3 65x65x3
2500	**150**	80x60x3 75x50x3
3000	**150**	100x60x3 150x50x3
3500	**150**	140x60x3 150x50x3
4000	**150**	140x60x3 150x50x3

* Materiale standard ISO 10799-2 e ISO 12633-2

Per lunghezze (A) superiori ai 4 m o pesi (P) superiori a 300 Kg, contattare COMUNELLO SERVICE DPT

COMUNELLO® Copyright 2022 - All rights reserved

Accessori Albatros

ABS-10

Tubolare di collegamento cerniera - pilastro

CODE	ART.	A (mm)	L (m)	Box info	
				Pcs per pack	Kg
11640903	ABS-10-G	50X50	3	1	13

Finishing: Zincato

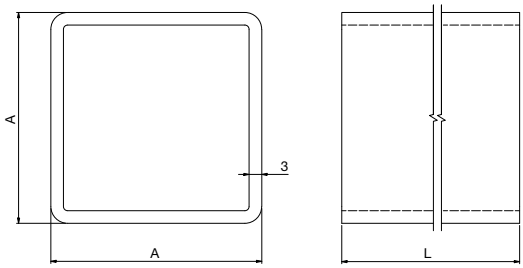

ABS-16

Kit Incontro a pavimento stampato

CODE	ART.	Size	Box info	
			Pcs per pack	Kg
11640905 001	ABS-16	D160 H=30	1	0,8

Finishing: Zincato

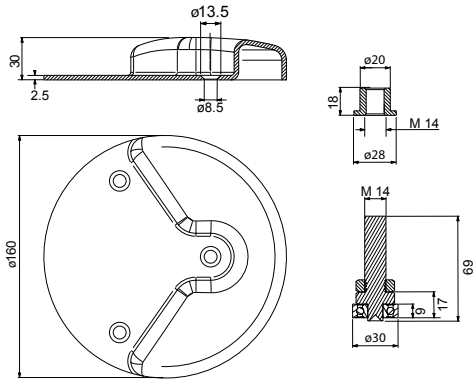

ABS-20

Kit dima di foratura con inserti e viti di fissaggio

CODE	ART.	Size	Box info	
			Pcs per pack	Kg
11640921 001	ABS-20G	Grande	1	

Finishing: Zincato

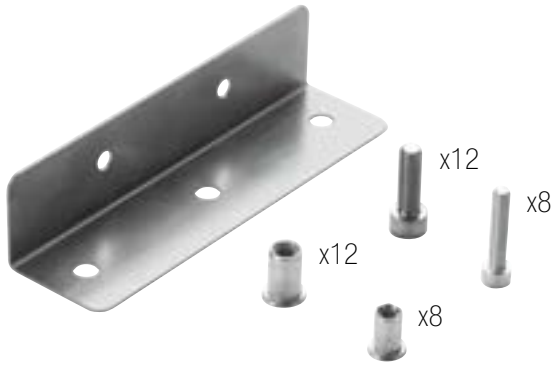

Accessori compatibili

85L

Cardine superiore regolabile con piastra a L

CODE	ART.	Size	A	B	C	D	H	I	L	N	R	S	Portata Capacity	Box info Pcs per pack	Box info Kg
10801607 001	85L-M	Medio Ø50	50	90	9	Ø25	62	45	100	Ø48	70-85	10	350 kg	2	2.4
10801610 001	85L-G	Grande Ø70	60	110	15	Ø35	72	55	130	Ø68	90-105	10	500 kg	2	4.1

Finishing: Zincato

La portata è riferita ad una coppia di cardini nel caso di peso uniformemente distribuito in un'anta con L=H.

Peso uniformemente distribuito

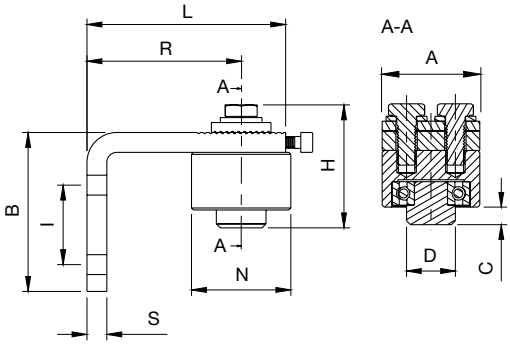

85PST

Cardine superiore regolabile con piastra a fissare

CODE	ART.	Size	A	C	D	H	L	N	R	Portata Capacity	Box info Pcs per pack	Box info Kg
10801407 001	85PST-M	Medio Ø50	50	9	Ø25	62	100	Ø48	70-85	350 kg	2	2.3
10801410 001	85PST-G	Grande Ø70	60	15	Ø35	72	130	Ø68	90-105	500 kg	2	3.2

Finishing: Zincato

La portata è riferita ad una coppia di cardini nel caso di peso uniformemente distribuito in un'anta con L=H.

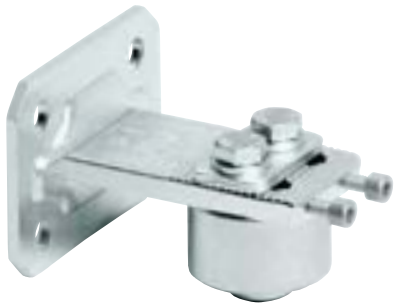

Peso uniformemente distribuito

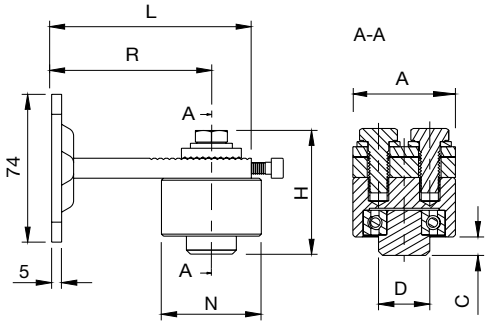

85

Cardine superiore regolabile con piastra a saldare

CODE	ART.	Size	A	C	D	H	L	N	R	S	Portata Capacity	Box info Pcs per pack	Box info Kg
10800407 001	85M	Medio Ø50	50	9	Ø25	62	100	Ø48	70-85	10	450 kg	4	3.4
10800410 001	85G	Grande Ø70	60	15	Ø35	72	130	Ø68	90-105	10	650 kg	2	3.2

Finishing: Zincato

La portata è riferita ad una coppia di cardini nel caso di peso uniformemente distribuito in un'anta con L=H.

Peso uniformemente distribuito

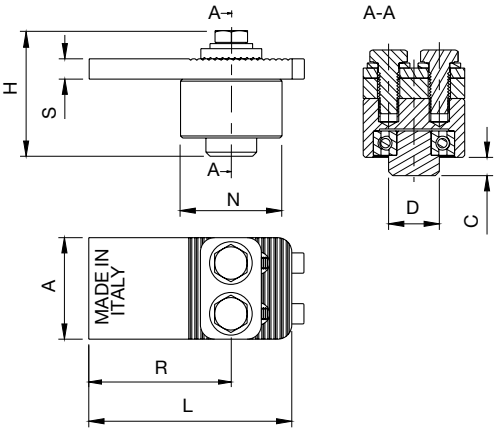

COMUNELLO® Copyright 2022 - All rights reserved

87L

Cardine inferiore con cuscinetto reggi spinta e piastra a L

CODE	ART.	Size	A	C	D	H	I	L	R	Portata Capacity	Box info	
											Pcs per pack	Kg
10801307 001	87L-M	Medio Ø50	45	90	Ø 49	52	40	100	55-85	350 kg	4	4.0
10801310 001	87L-G	Grande Ø70	60	110	Ø 68	66	55	130	95-105	500 kg	2	4.2

Finishing: Zincato

La portata è riferita ad una coppia di cardini nel caso di peso uniformemente distribuito in un'anta con L=H.

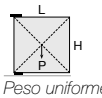

Peso uniformemente distribuito

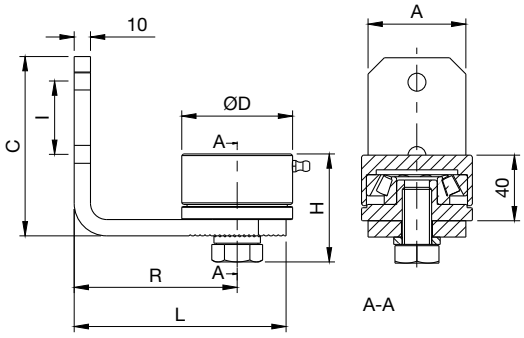

87PST

Cardine inferiore con cuscinetto reggi spinta e piastra a fissare

CODE	ART.	Size	A	B	D	E	I	R	Portata Capacity	Box info	
										Pcs per pack	Kg
10801207 001	87PST-M	Medio Ø 50	75	100	Ø 49	25	70	10	350 kg	2	1.2
10801210 001	87PST-G	Grande Ø 70	75	135	Ø 68	33.5	105	10	500 kg	2	2.5

Finishing: Zincato

La portata è riferita ad una coppia di cardini nel caso di peso uniformemente distribuito in un'anta con L=H.

Peso uniformemente distribuit

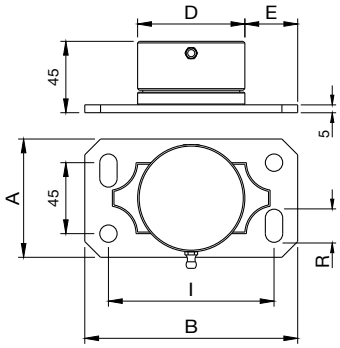

87

Cardine inferiore con cuscinetto reggi spinta

CODE	ART.	Size	C	D	H	Portata Capacity	Box info	
							Pcs per pack	Kg
10801010 001	87G	Grande Ø70	8	Ø68	40	650 kg	2	2.0

Finishing: Zincato

La portata è riferita ad una coppia di cardini nel caso di peso uniformemente distribuito in un'anta con L=H.

Peso uniformemente distribuito

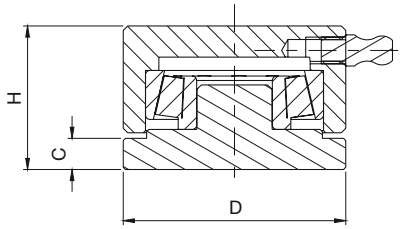

Accessori compatibili

202

Arresto di fine corsa con base a fissare

CODE	ART.	A	B	C	D	E	F	G	H	I	J	K	S	Box info	
														Pcs per pack	Kg
10701805 001	202-P	70	28	92,5	ø37	60	80	40	102	50	ø9	5	8	20	12
10701810 001	202-G	50	27	113,5	ø42	47	100	44	118,5	66	ø11	5	8	10	7.4

Finishing: Zincato

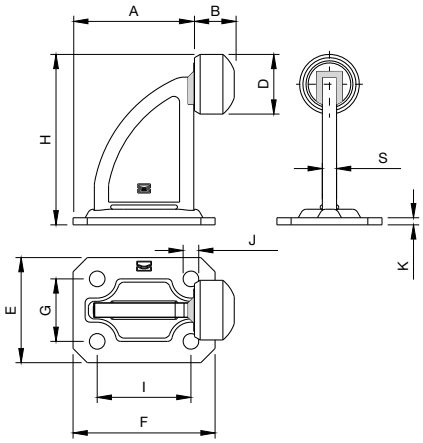

202F-C

Arresto di fine corsa regolabile a fissare

CODE	ART.	R	Box info	
			Pcs per pack	Kg
10704401 001	202F-C	70-115	10	12.4

Finishing: Zincato

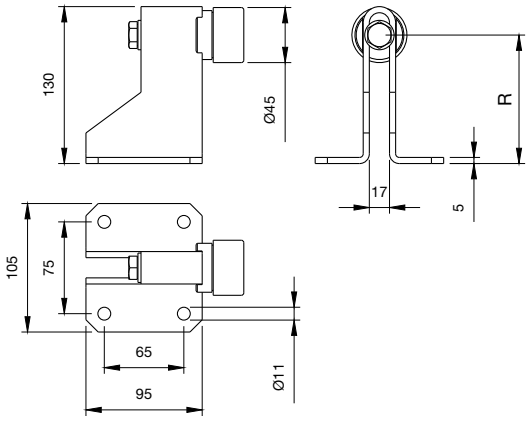

239

Tappo ammortizzatore ante

CODE	ART.	Box info	
		Pcs per pack	Kg
10700405	239	10	0,60

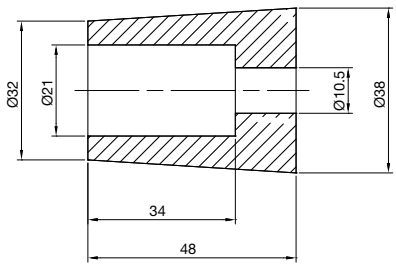

COMUNELLO® Copyright 2022 - All rights reserved

COMUNELLOGATE

Rising Hinges

PATENT
PENDING

Nuovo sistema di CARDINI A GRADIENTE
per aperture con pendenze.

COMUNELLOGATE

Il sistema a Gradiente Rising Hinges

PATENT PENDING

Scan and discover more

- *Sistema di apertura ad ante inclinate per passaggi in pendenza*
- *Per ante in acciaio o alluminio fino a 3 metri*
- *Inclinazione anta regolabile*
- *Pendenza massima fino a 10° (~20%)*
- *Disponibile nelle versioni a saldare e a fissare*

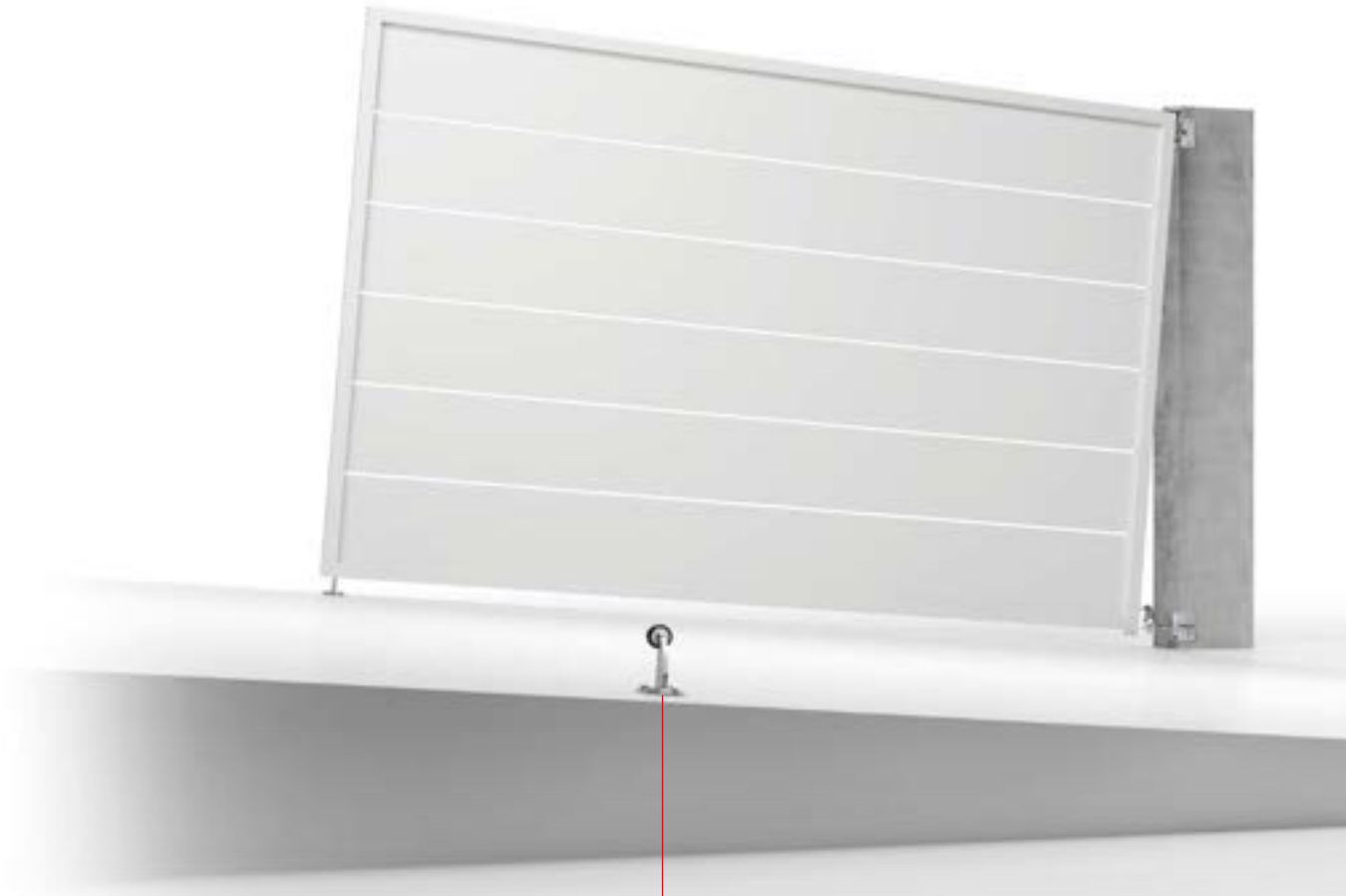

Arresto fine corsa

ART.
201
202
202F-A
202F-C

COMUNELLO® Copyright 2022 - All rights reserved

RISING HINGES è un innovativo sistema di cardini pensato è sviluppato per cancelli con aperture in pendenza. Grazie a leverismi opportunamente progettati i cardini permettono un'apertura dell'anta inclinata.

L'allineamento degli assi di rotazione delle cerniere superiori e inferiori è garantito dagli snodi a sfera completi di ingrassatori per una lubrificazione costante.

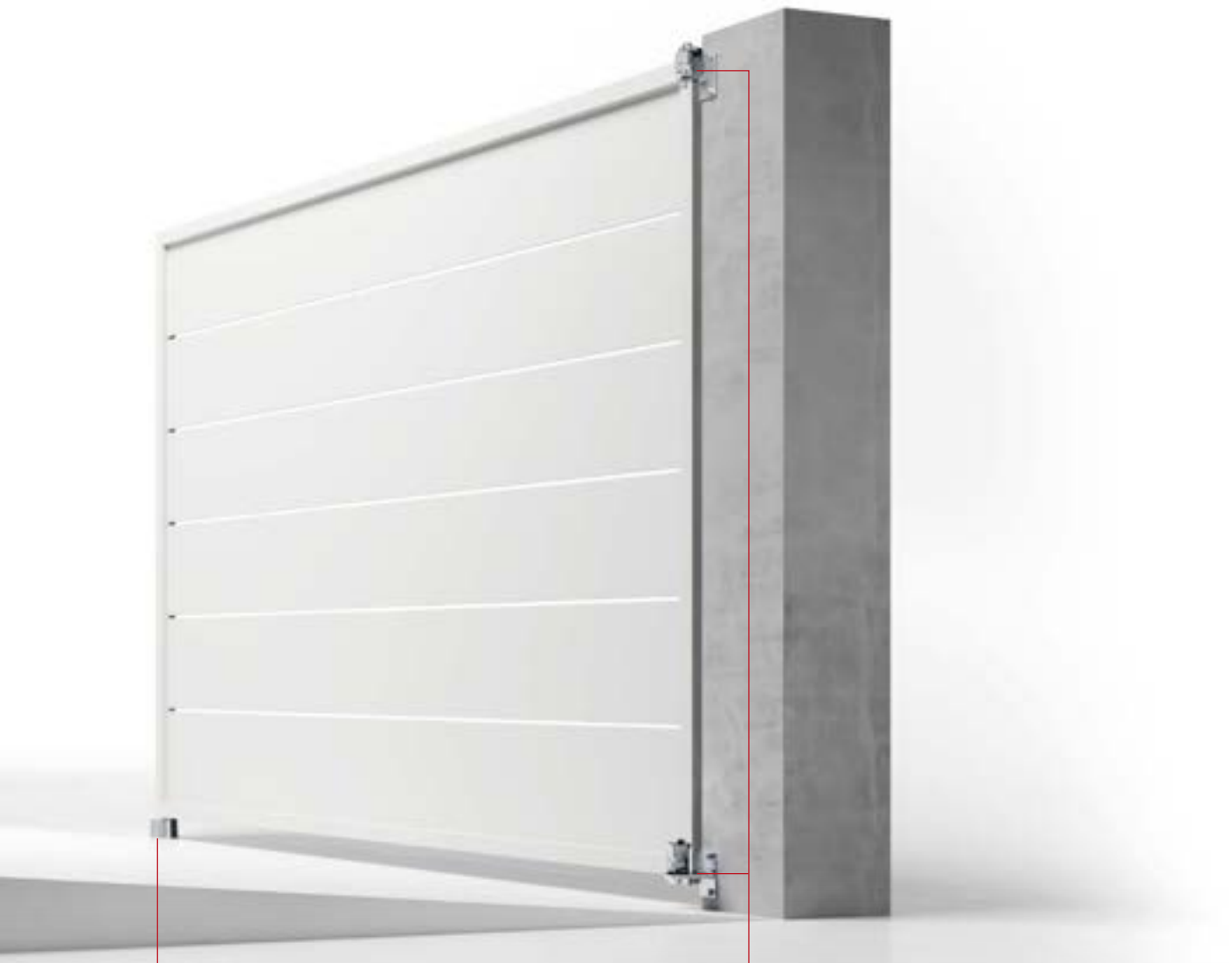

Battenti

ART.
166
169
170
170i
171

Kit Cardini a gradiente

ART.
RS-ST
RS-AL
RS-100F

Cardini a gradiente a fissare

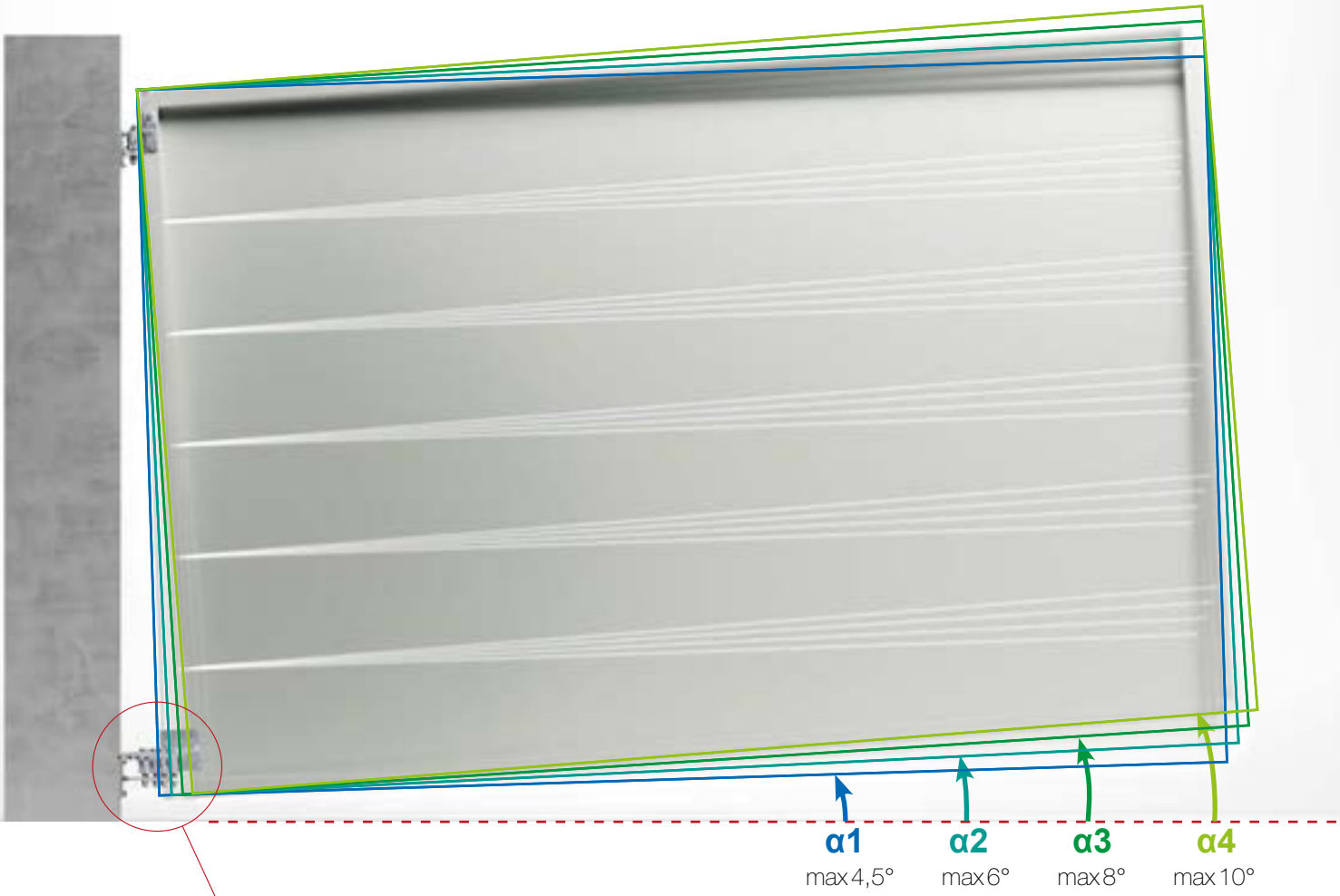

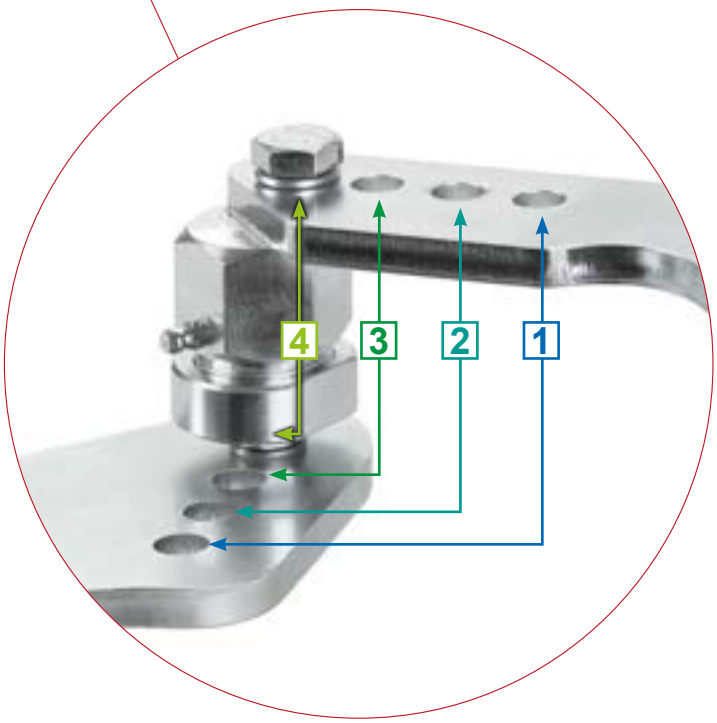

Il cardine inferiore è dotato di un sistema di regolazione costituito di 4 fori sia nella staffa fissata al cancello che nella staffa fissata al pilastro. Ad ogni coppia di fori (1, 2, 3, 4) corrisponde un'inclinazione dell'anta.
Intervenendo sulla distanza tra i due cardini e sulla regolazione del cardine inferiore si può ottenere l'inclinazione desiderata.

COMUNELLO® Copyright 2022 - All rights reserved

Cardine a gradiente superiore a fissare

La staffa dell'anta è collegata al giunto tramite una vite eccentrica fuori asse; la rotazione del giunto consente una regolazione fine dell'anta utile a metterla in posizione orizzontale e allinearla al pilastro.

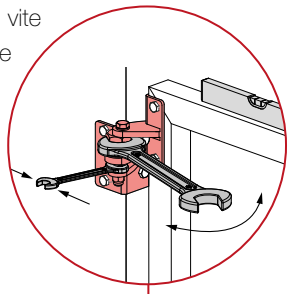

Il giunto sferico con ingrassatore consente l'inclinazione dell'anta durante il movimento

Staffa in acciaio per fissaggio dell'anta

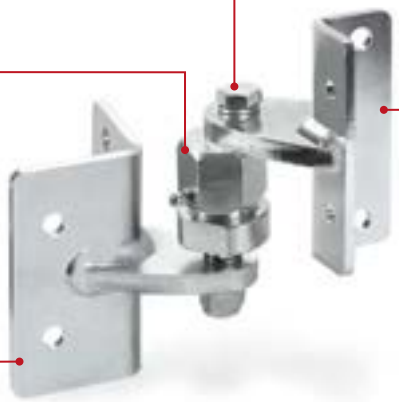

Staffa in acciaio per fissaggio a pilastro

Cardine a gradiente inferiore a fissare

La staffa dell'anta è collegata al giunto tramite una vite eccentrica fuori asse; la rotazione del giunto consente una regolazione fine dell'anta utile a metterla in posizione orizzontale e allinearla al pilastro.

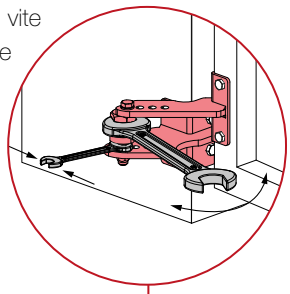

Il giunto sferico con ingrassatore consente l'inclinazione dell'anta durante il movimento

Staffa in acciaio per fissaggio dell'anta

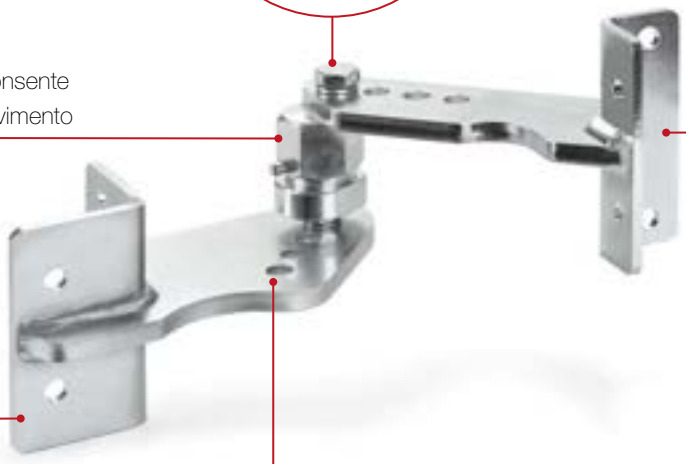

Staffa in acciaio per fissaggio a pilastro

Le staffe sono predisposte con 4 fori ogniuna; ad ogni foro corrisponde un'inclinazione diversa dell'anta in posizione aperta

Composizione del Kit

RS-100F

Sistema di apertura per cancelli battenti ad ante inclinate.
A fissare sull'anta e a fissare sul pilastro

CODE	ART.	SIZE	*Peso massimo anta* kg	Box info	
				Pcs per pack	Kg
10826000 001	**RS-100F**	one size	150	1 kit	4,6

Cardine a gradiente superiore

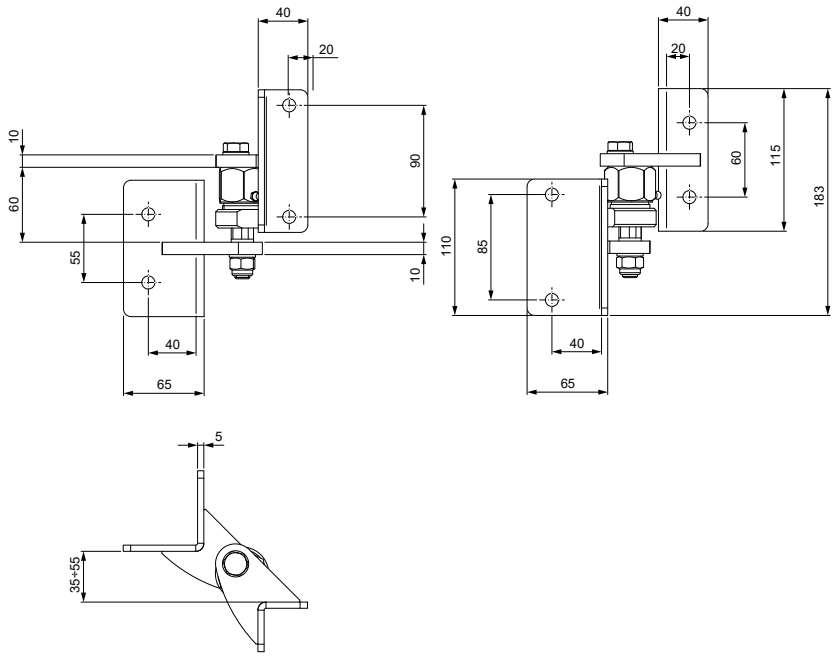

Cardine a gradiente inferiore

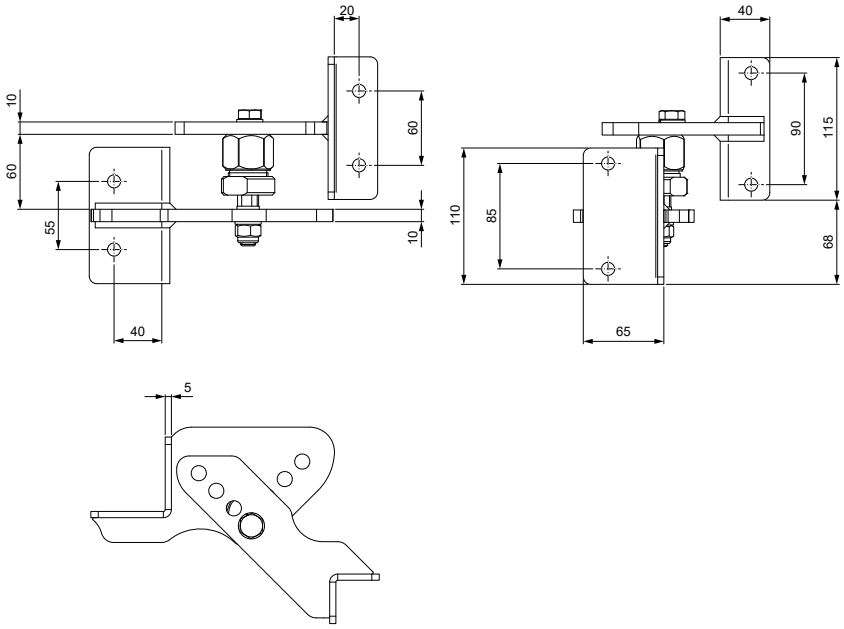

COMUNELLO® Copyright 2022 - All rights reserved

Regolazione cardine inferiore

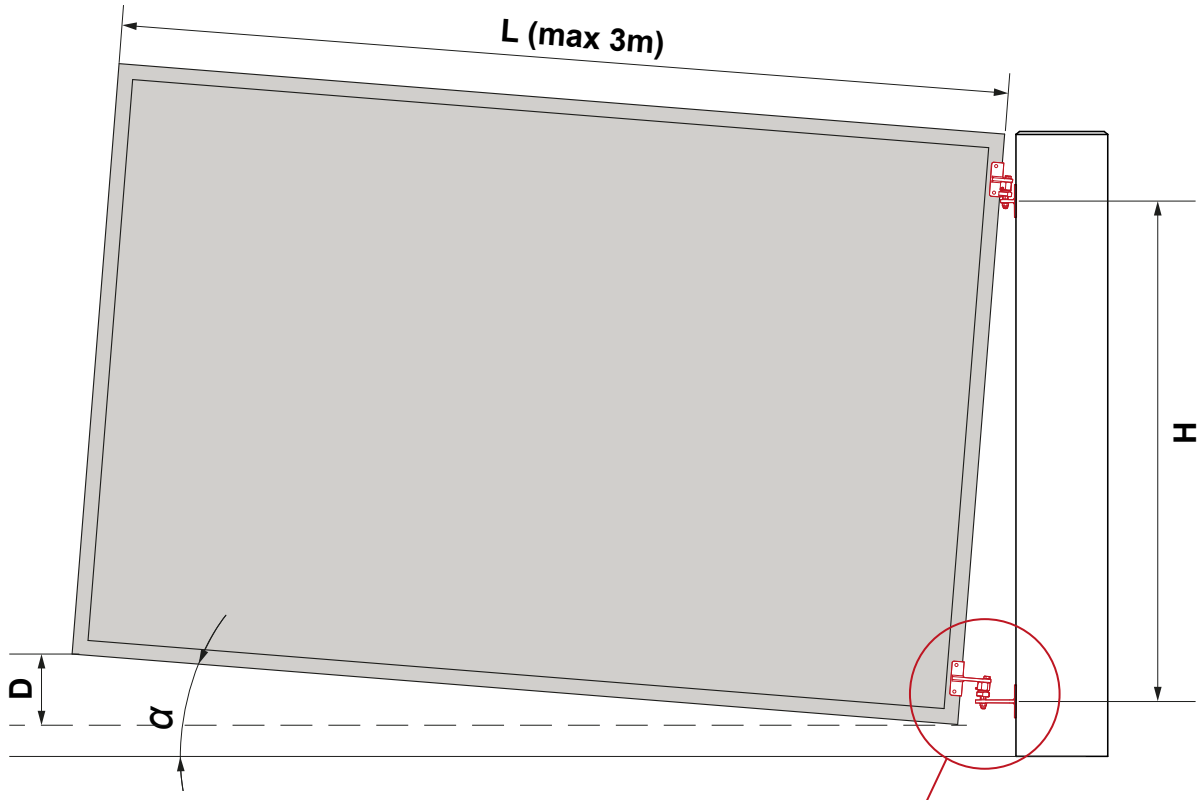

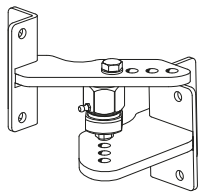
Foro: 1

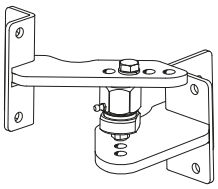
Foro: 2

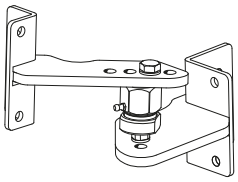
Foro: 3

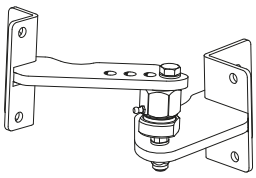
Foro: 4

H m	Foro	α°	D mm (L=1 m)	D mm (L=2 m)	D mm (L=3 m)
0,8	1	4,5	80	160	240
	2	6	103	206	309
	3	8	150	300	450
	4	10	180	360	540
1,2	1	3	50	100	150
	2	4,5	80	160	240
	3	5,5	100	200	300
	4	7	125	250	375
1,5	1	2,5	45	90	135
	2	3,5	60	120	180
	3	4,5	80	160	240
	4	5,5	100	200	300
1,8	1	2	35	70	105
	2	3	50	100	150
	3	3,5	60	120	180
	4	4,5	80	160	240

Cardini a gradiente a saldare

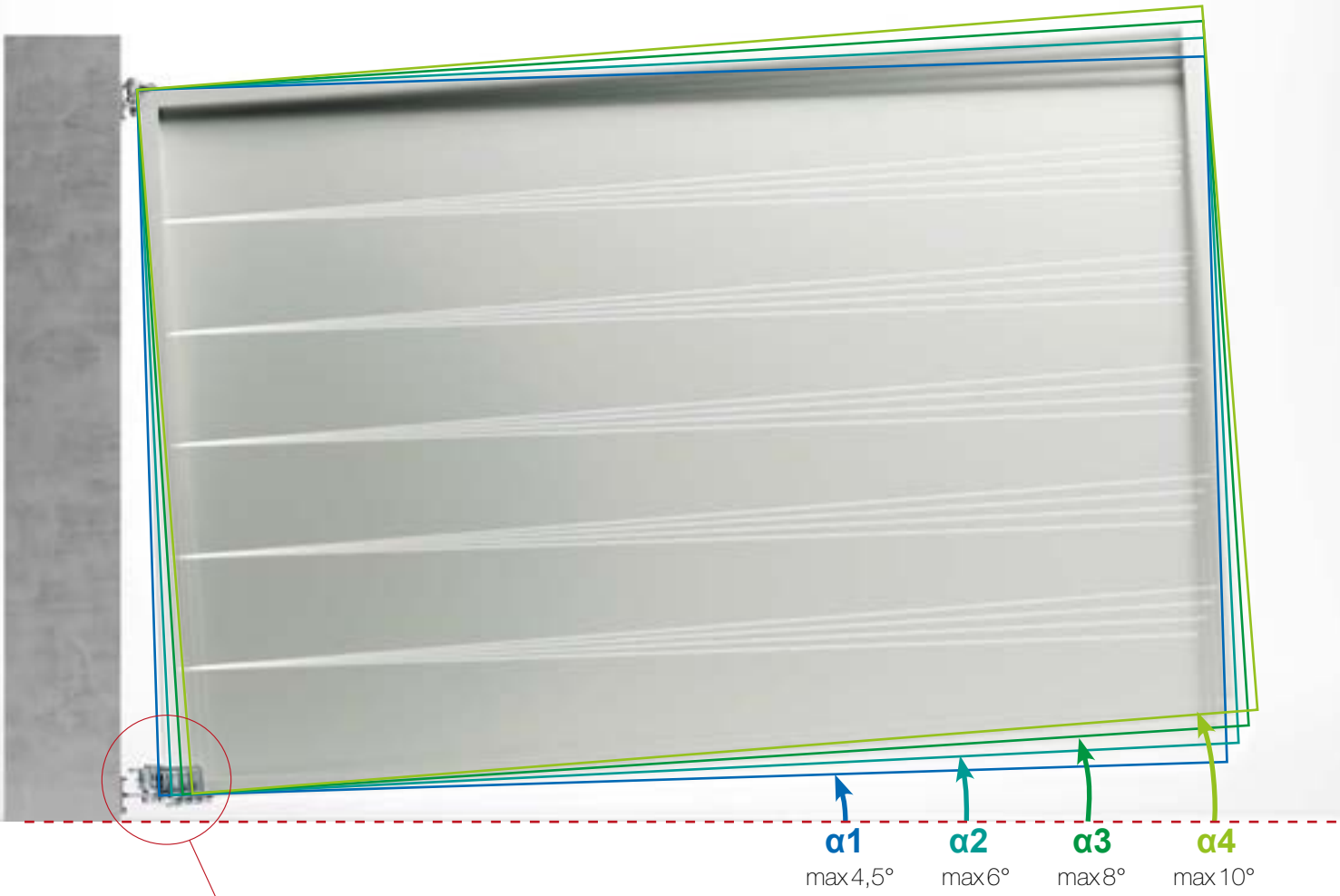

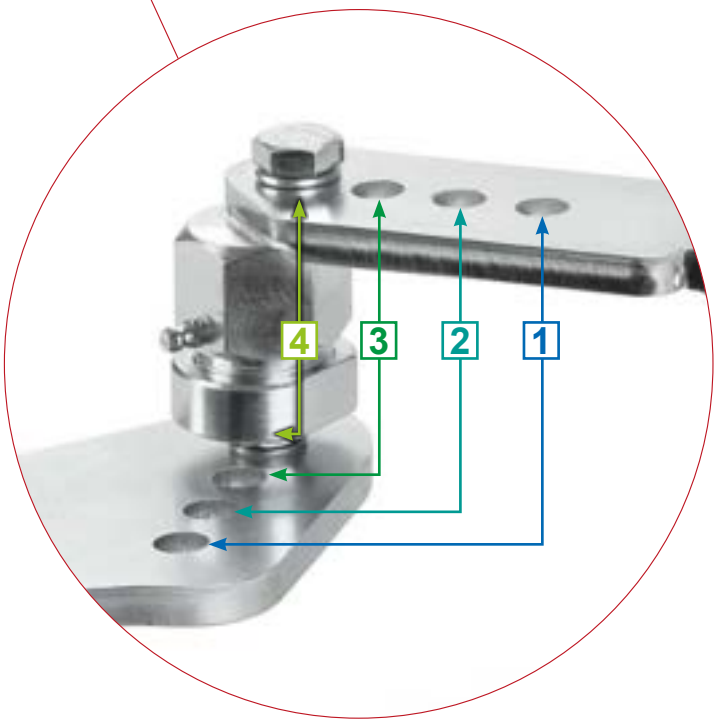

Il cardine inferiore è dotato di un sistema di regolazione costituito di 4 fori sia nella staffa saldata al cancello che nella staffa saldata al pilastro. Ad ogni coppia di fori (1, 2, 3, 4) corrisponde un'inclinazione dell'anta.

Intervenendo sulla distanza tra i due cardini e sulla regolazione del cardine inferiore si può ottenere l'inclinazione desiderata.

COMUNELLO® Copyright 2022 - All rights reserved

Cardine a gradiente superiore a saldare

La staffa dell'anta è collegata al giunto tramite una vite eccentrica fuori asse; la rotazione del giunto consente una regolazione fine dell'anta utile a metterla in posizione orizzontale e allinearla al pilastro.

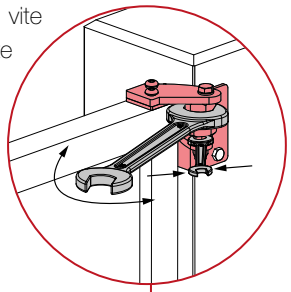

Il giunto sferico con ingrassatore consente l'inclinazione dell'anta durante il movimento

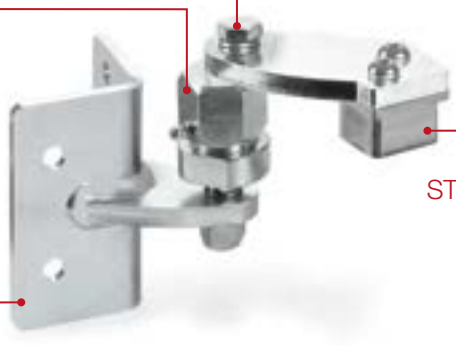

Staffa anta con inserto a saldare nelle versioni acciaio e alluminio.

ST

AL

Staffa in acciaio per fissaggio a pilastro

Cardine a gradiente inferiore a saldare

La staffa dell'anta è collegata al giunto tramite una vite eccentrica fuori asse; la rotazione del giunto consente una regolazione fine dell'anta utile a metterla in posizione orizzontale e allinearla al pilastro.

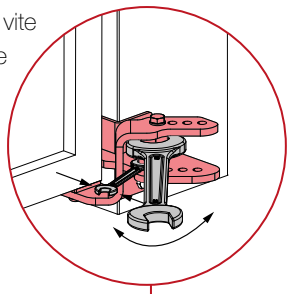

Il giunto sferico con ingrassatore consente l'inclinazione dell'anta durante il movimento

Staffa anta con inserto a saldare nelle versioni acciaio e alluminio.

ST

AL

Staffa in acciaio per fissaggio a pilastro

Le staffe sono predisposte con 4 fori ogniuna; ad ogni foro corrisponde un'inclinazione diversa dell'anta in posizione aperta

Composizione del Kit

RS-ST / RS-AL

Sistema di apertura per cancelli battenti ad ante inclinate.
A saldare sull'anta e a fissare sul pilastro

CODE	ART.	Size	Materiale inserto	A	B	C	D	E	*Peso massimo anta* kg	Box info	
										Pcs per pack	Kg
10826015 001	**RS-ST140-LH**	40x40	Acciaio	40	20	40	20	40	120	1 kit	5
10826020 001	**RS-AL140-LH**	40x40	Alluminio	40	20	40	20	40	120	1 kit	4.6
10826035 001	**RS-ST150-LH**	50x50	Acciaio	50	30	50	30	50	120	1 kit	5.8
10826040 001	**RS-AL150-LH**	50x50	Alluminio	50	30	50	30	50	120	1 kit	5.1
10826055 001	**RS-ST165-LH**	65x65	Acciaio	65	40	65	40	65	120	1 kit	7.5
10826060 001	**RS-AL165-LH**	65x65	Alluminio	65	40	65	40	65	120	1 kit	6
10826005 001	**RS-ST140-RH**	40x40	Acciaio	40	20	40	20	40	120	1 kit	5
10826010 001	**RS-AL140-RH**	40x40	Alluminio	40	20	40	20	40	120	1 kit	4.6
10826025 001	**RS-ST150-RH**	50x50	Acciaio	50	30	50	30	50	120	1 kit	5.8
10826030 001	**RS-AL150-RH**	50x50	Alluminio	50	30	50	30	50	120	1 kit	5.1
10826045 001	**RS-ST165-RH**	65x65	Acciaio	65	40	65	40	65	120	1 kit	7.5
10826050 001	**RS-AL165-RH**	65x65	Alluminio	65	40	65	40	65	120	1 kit	6

Cardine a gradiente superiore

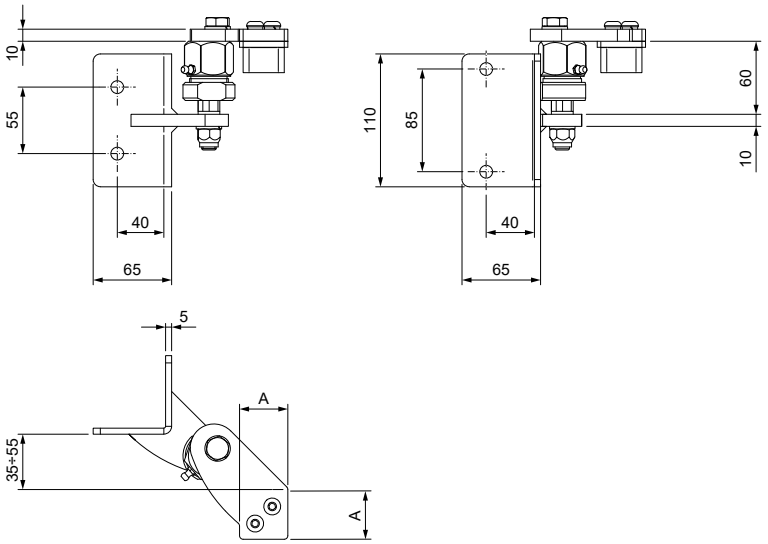

Cardine a gradiente inferiore

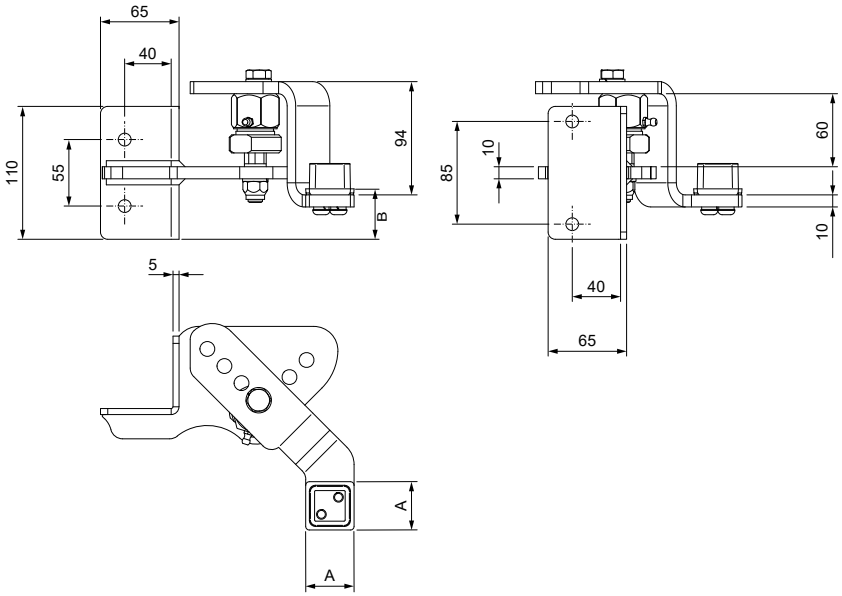

COMUNELLO® Copyright 2022 - All rights reserved

Regolazione cardine inferiore

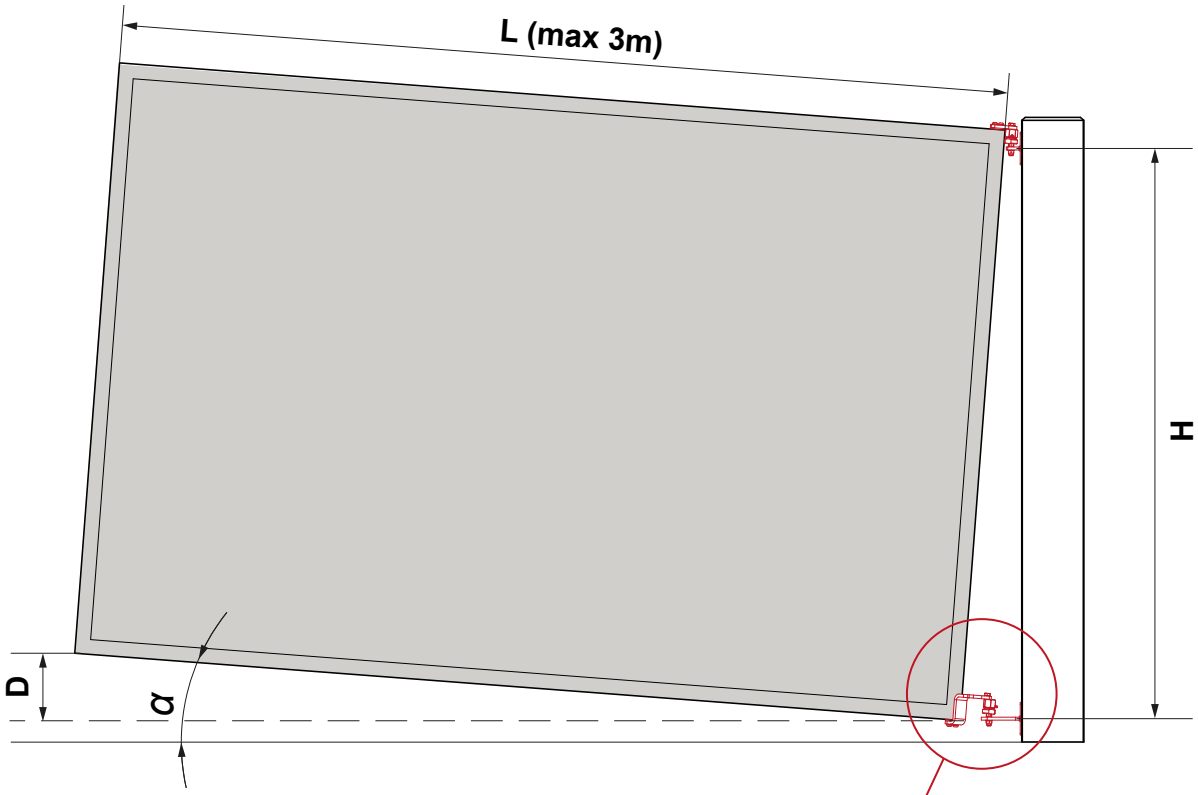

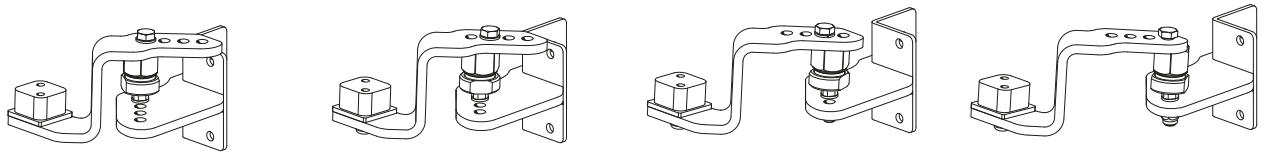

Foro: 1 Foro: 2 Foro: 3 Foro: 4

H m	Foro	α°	D mm (L=1 m)	D mm (L=2 m)	D mm (L=3 m)
0,8	1	4,5	80	160	240
	2	6	103	206	309
	3	8	150	300	450
	4	10	180	360	540
1,2	1	3	50	100	150
	2	4,5	80	160	240
	3	5,5	100	200	300
	4	7	125	250	375
1,5	1	2,5	45	90	135
	2	3,5	60	120	180
	3	4,5	80	160	240
	4	5,5	100	200	300
1,8	1	2	35	70	105
	2	3	50	100	150
	3	3,5	60	120	180
	4	4,5	80	160	240

166

Battente d'arresto a fissare

CODE	ART.	Size	A	B	C	D	E	F	H	L	M	N	Box info	
													Pcs per pack	Kg
10704601 001	**166P**	Piccolo	120	100	95	75	21	Ø9	42	34	100	70	25	6,80
10704602 001	**166G**	Grande	160	130	125	100	23	Ø11	48	40	130	90	10	4,77

Finishing: Zincato

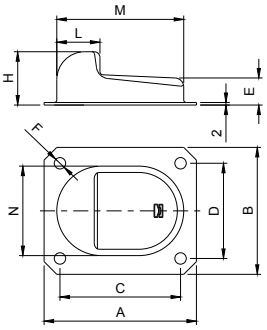

169

Battente d'arresto a cementare

CODE	ART.	Box info	
		Pcs per pack	Kg
10700905 001	**169**	25	7,9

Finishing: Zincato

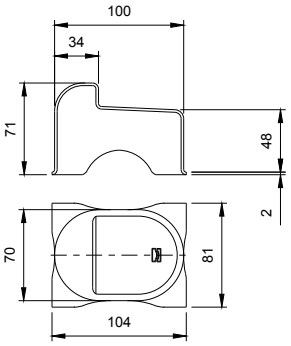

170

Battente d'arresto a cementare

CODE	ART.	Finishing	Box info	
			Pcs per pack	Kg
10701005 001	**170**	Galvanized / *Zincato*	25	8,5
10701105	**170i**	*Stainless steel / Inox*	5	1,8

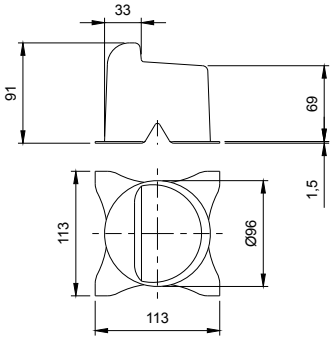

171

Battente d'arresto a fissare

CODE	ART.	Box info	
		Pcs per pack	Kg
10701205 001	**171**	10	8,2

Finishing: Zincato

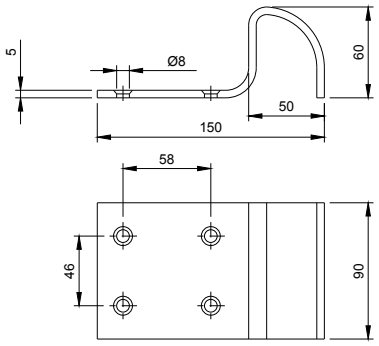

COMUNELLO® Copyright 2022 - All rights reserved

COMUNELLOGATE

201

Arresto di fine corsa con base a fissare

CODE	ART.	Box info	
		Pcs per pack	Kg
10701450 001	201	2	2.78

Finishing: Zincato

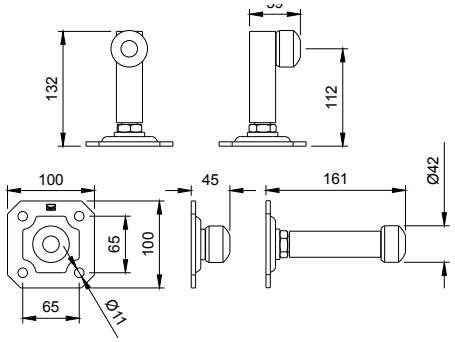

202

Arresto di fine corsa con base a fissare

CODE	ART.	A	B	C	D	E	F	G	H	I	J	K	S	Box info	
														Pcs per pack	Kg
10701805 001	202-P	70	28	92,5	ø37	60	80	40	102	50	ø9	5	8	20	12
10701810 001	202-G	50	27	113,5	ø42	47	100	44	118,5	66	ø11	5	8	10	7.4

Finishing: Zincato

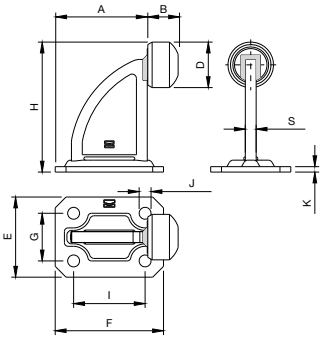

202F-A

Arresto di fine corsa ammortizzato con base a fissare

CODE	ART.	Box info	
		Pcs per pack	Kg
10704201 001	202F-A	4	5,6

Finishing: Zincato

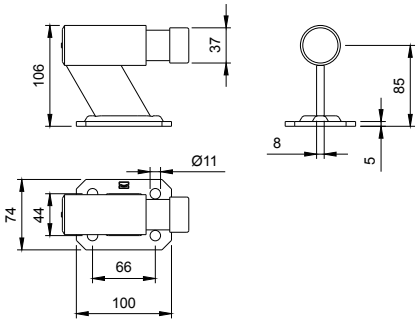

202F-C

Arresto di fine corsa regolabile a fissare

CODE	ART.	R	Box info	
			Pcs per pack	Kg
10704401 001	202F-C	70-115	10	12.4

Finishing: Zincato

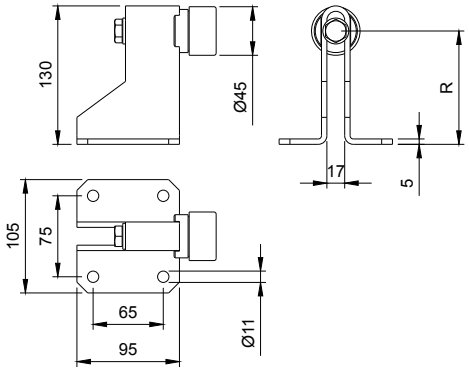

Swing Gates

Cardini e accessori per cancelli ad ante

COMUNELLOGATE

Cancello battente

Scan and discover more

Cardini e piastre

ART.
83-CR
85L ☐
87L ☐
154R-CV
159R-CV
85
85L
85PST
85XL
86P
86G
86L-P
86L-G
86PST
87L
87PST
87
KIT 85+87
87XL
88
88L
88PST
89
130-WH
130-WH-DX
130-WH-SX

Arresti di fine corsa

ART.
166
169
170
171

COMUNELLO® Copyright 2022 - All rights reserved

Arresti di fine corsa

ART.
201
202
202F-B
202F-C

Cardini a cuscinetto per tubolari quadri.

La cover resistente in alluminio pressofuso è stata progettata per proteggere il cardine e al contempo dare un design tipico dei cardini a scomparsa

Asola e vite di regolazione consentono di alzare ed abbassare l'anta per portarla in posizione orizzontale anche ad installazione avvenuta.

Le asole di regolazione consentono di regolare l'altezza del cardine anche se il foro di fissaggio è già stato fatto.

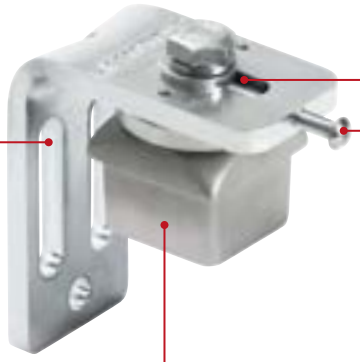

L'inserto con all' interno un cuscinetto a sfere consente un movimento fluido e duraturo nel tempo

L'inserto è stato progettato con all'interno un cuscinetto a rulli conici adatto a supportare carichi assiali dovuti al peso dell'anta.

Inserti disponibili nelle versioni per cancelli in alluminio e acciaio

La zigrinatura garantisce un fissaggio sicuro e stabile nel tempo

COMUNELLO® Copyright 2022 - All rights reserved

Cardini quadri

83-CR

Cover per cardine con inserto quadro

CODE	ART.	A	B	C	Box info	
					Pcs per pack	Kg
10801645	83-CR-40/50	60	47,5	141,6	10	2,1
10801665	83-CR-65	73	52,5	170	10	3

Finishing: Alluminio

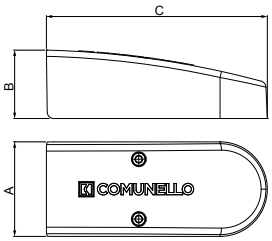

85L Q

Cardine superiore regolabile con cuscinetto, inserto quadro e piastra a L

CODE	ART.	A	B	C	D	R1	F	G	L	M	Portata Capacity	Box info	
												Pcs per pack	Kg
10801611 001	85L-40.AL	40	36	132	50	55-85	109,3	103	60	30	150	2	1,7
10801612 001	85L-50.AL	50	43,5	132	50	55-85	109,3	103	60	30	300	2	2,4
10801613 001	85L-65.AL	65	58	150	65	68-100	125	125	70	28	500	2	3,8

Finishing: *Zincato - inserto alluminio*

10801621 001	85L-40.ST	40	36	132	50	55-85	109,3	103	60	30	150	2	1,8
10801622 001	85L-50.ST	50	43,5	132	50	55-85	109,3	103	60	30	300	2	2,7
10801623 001	85L-65.ST	65	58	150	65	68-100	125	125	70	28	500	2	4,6

Finishing: *Zincato - inserto acciaio*

La portata è riferita ad una coppia di cardini nel caso di peso uniformemente distribuito in un'anta con L=H.

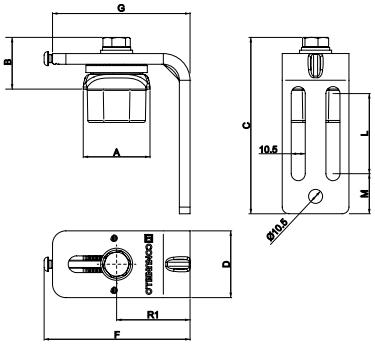

87L Q

Cardine inferiore regolabile con cuscinetto a rulli conici e inserto quadro

CODE	ART.	A	B	C	D	R1	F	G	L	M	Portata Capacity	Box info	
												Pcs per pack	Kg
10801311 001	87L-40.AL	40	36	132	50	55-85	109,3	103	60	30	150	2	1,5
10801312 001	87L-50.AL	50	52	132	50	55-85	109,3	103	60	30	300	2	2,4
10801313 001	87L-65.AL	65	64	150	65	68-100	134,5	125	70	28	500	2	3,8

Finishing: *Zincato - inserto alluminio*

10801321 001	87L-40.ST	40	36	132	50	55-85	109,3	103	60	30	150	2	1,7
10801322 001	87L-50.ST	50	52	132	50	55-85	109,3	103	60	30	300	2	2,7
10801323 001	87L-65.ST	65	64	150	65	68-100	134,5	125	70	28	500	2	4,6

Finishing: *Zincato -inserto acciaio*

La portata è riferita ad una coppia di cardini nel caso di peso uniformemente distribuito in un'anta con L=H.

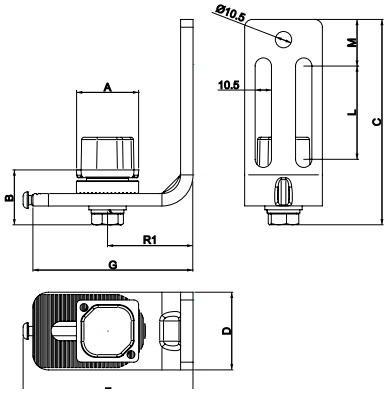

Cardini quadri

87 PSQ

Cardine inferiore con cuscinetto, inserto quadro e piastra a fissare

CODE	ART.		Portata Capacity	Box info	
				Pcs per pack	Kg
10801250 001	**87PSQ-50.AL**		300	2	1,31
10801251 001	**87PSQ-50.I.AL**	with greaser con ingrassatore	300	2	1,31

Finishing: *Zincato -inserto acciaio*

La portata è riferita ad una coppia di cardini nel caso di peso uniformemente distribuito in un'anta con L=H.

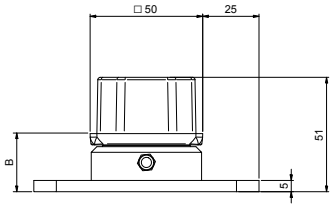

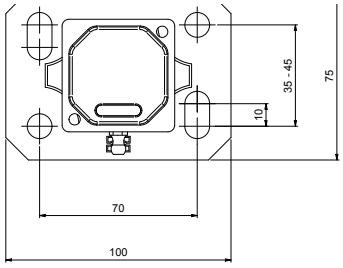

87 LFQ

Cardine inferiore con cuscinetto, inserto quadro e fissaggio a pilastro

CODE	ART.		Portata Capacity	Box info	
				Pcs per pack	Kg
10801350 001	**87LFQ-50.AL**		300	2	2,072
10801351 001	**87LFQ-50.I.AL**	with greaser con ingrassatore	300	2	2,072

Finishing: *Zincato -inserto acciaio*

La portata è riferita ad una coppia di cardini nel caso di peso uniformemente distribuito in un'anta con L=H.

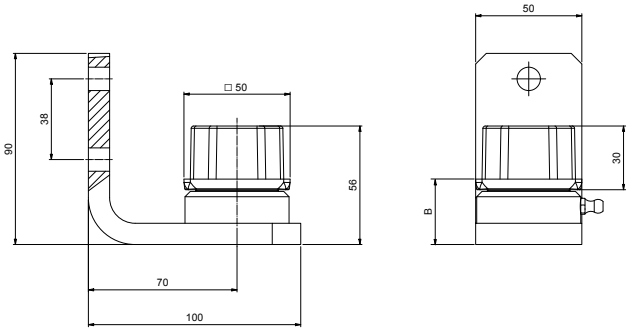

COMUNELLO® Copyright 2022 - All rights reserved

Cardini a doppia regolazione

154R-CV

Cardine con cavallotto e Piastra "Rustica" doppia regolazione su 2 assi x – y

CODE	ART.	C	M	Rx	Ry	Portata Capacity	Box info Pcs per pack	Box info Kg
10824405 001	154R-CV-M18	37	18	82-86	10	125 kg	20	18,0
10824410 001	154R-CV-M20	37	20	87-90	10	150 kg	20	18,3
10824415 001	154R-CV-M22	49	22	94-96	10	220 kg	10	13,2
10824420 001	154R-CV-M24	49	24	95-100	10	225 kg	10	13,5

Finishing: Zincato
La portata è riferita ad una coppia di cardini nel caso di peso uniformemente distribuito in un'anta con L=H.

PATENTED

Peso uniformemente distribuito

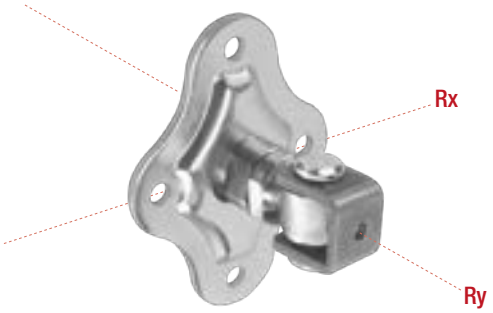

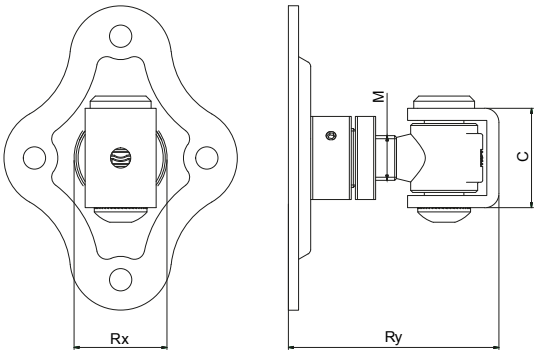

159R-CV

Cardine con cavallotto e Piastra "Quadrata" doppia regolazione su 2 assi x – y

CODE	ART.	C	M	Rx	Ry	Portata Capacity	Box info Pcs per pack	Box info Kg
10823405 001	159R-CV-M18	37	18	82-96	10	125 kg	20	17,1
10823410 001	159R-CV-M20	37	20	87-96	10	150 kg	20	17,3
10823415 001	159R-CV-M22	49	22	94-103	10	220 kg	10	12,7
10823420 001	159R-CV-M24	49	24	95-108	10	225 kg	10	13,0

Finishing: Zincato
La portata è riferita ad una coppia di cardini nel caso di peso uniformemente distribuito in un'anta con L=H.

PATENTED

Peso uniformemente distribuito

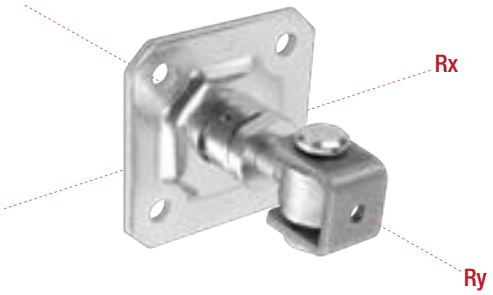

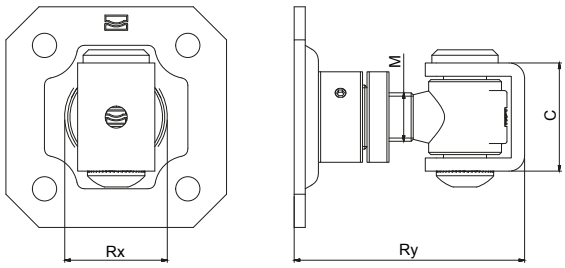

85

Cardine superiore regolabile con piastra a saldare

CODE	ART.	Size	A	C	D	H	L	N	R	S	Portata Capacity	Box info Pcs per pack	Box info Kg
10800407 001	85M	Medio Ø50	50	9	Ø25	62	100	Ø48	70-85	10	450 kg	4	3.4
10800410 001	85G	Grande Ø70	60	15	Ø35	72	130	Ø68	90-105	10	650 kg	2	3.2

Finitura: Zincato
La portata è riferita ad una coppia di cardini nel caso di peso uniformemente distribuito in un'anta con L=H.

Peso uniformemente distribuito

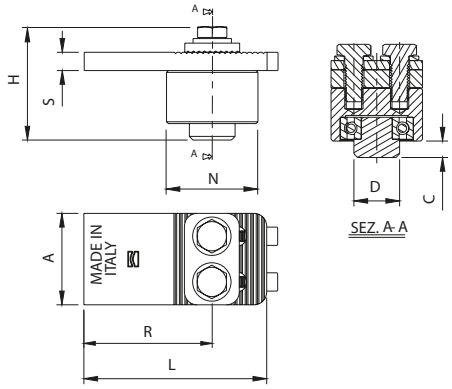

85L

Cardine superiore regolabile con piastra a L

CODE	ART.	Size	A	B	C	D	H	I	L	N	R	S	Portata Capacity	Box info Pcs per pack	Box info Kg
10801607 001	85L-M	Medio Ø50	50	90	9	Ø25	62	45	100	Ø48	70-85	10	350 kg	2	2.4
10801610 001	85L-G	Grande Ø70	60	110	15	Ø35	72	55	130	Ø68	90-105	10	500 kg	2	4.1

Finitura: Zincato
La portata è riferita ad una coppia di cardini nel caso di peso uniformemente distribuito in un'anta con L=H.

Peso uniformemente distribuito

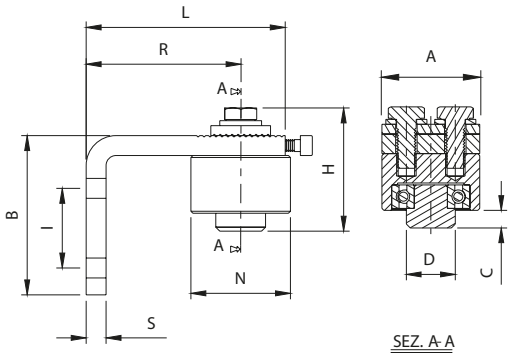

85PST

Cardine superiore regolabile con piastra a fissare

CODE	ART.	Size	A	C	D	H	L	N	R	Portata Capacity	Box info Pcs per pack	Box info Kg
10801407 001	85PST-M	Medio Ø50	50	9	Ø25	62	100	Ø48	70-85	350 kg	2	2.3
10801410 001	85PST-G	Grande Ø70	60	15	Ø35	72	130	Ø68	90-105	500 kg	2	3.2

Finitura: Zincato
La portata è riferita ad una coppia di cardini nel caso di peso uniformemente distribuito in un'anta con L=H.

Peso uniformemente distribuito

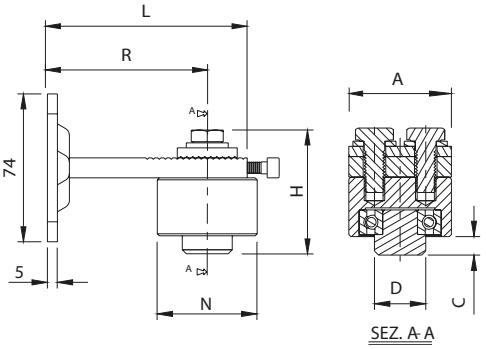

COMUNELLO® Copyright 2022 - All rights reserved

85XL

Cardine superiore pesante doppia regolazione e piastra a fissare

CODE	ART.	Size	R	Portata Capacity	Box info Pcs per pack	Box info Kg
10800411 001	85XL	Maxi	130-165	4000 kg	1	11,6

Finitura: Zincato

La portata è riferita ad una coppia di cardini nel caso di peso uniformemente distribuito in un'anta con L=H.

Peso uniformemente distribuito

Cover per art. 85XL

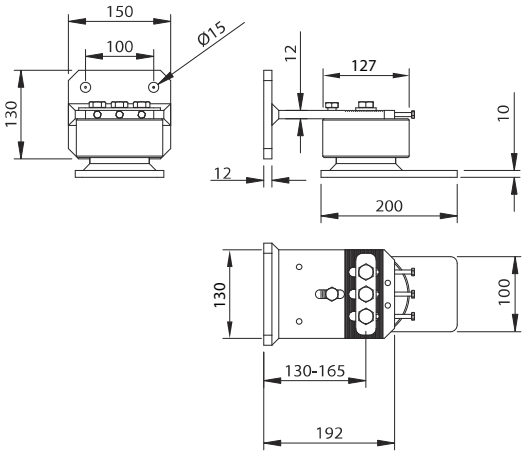

86P

Cardine superiore con cuscinetto e piastra

CODE	ART.	Size	R	Portata Capacity	Box info Pcs per pack	Box info Kg
10800505 001	86P	Piccolo Ø47	50-60	200 kg	4	2,5

Finitura: Zincato

La portata è riferita ad una coppia di cardini nel caso di peso uniformemente distribuito in un'anta con L=H.

Peso uniformemente distribuito

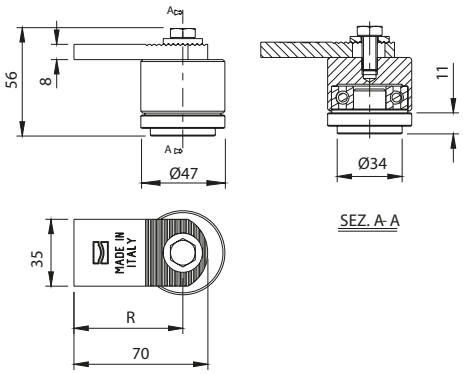

86G

Cardine superiore con piastra

CODE	ART.	Size	R	Portata Capacity	Box info Pcs per pack	Box info Kg
10800510 001	86G	Grande Ø70	90-105	650 kg	2	3,2

Finitura: Zincato

La portata è riferita ad una coppia di cardini nel caso di peso uniformemente distribuito in un'anta con L=H.

Peso uniformemente distribuito

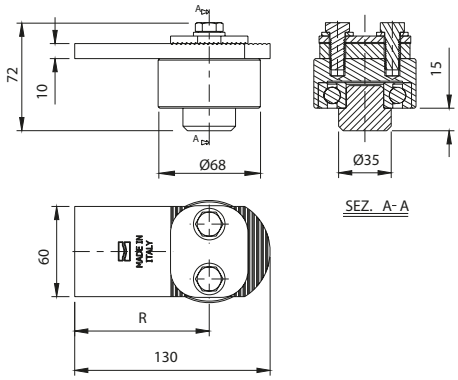

86L-P

Cardine superiore con piastra a L

CODE	ART.	Size	R	Portata Capacity	Box info Pcs per pack	Box info Kg
10801805 001	86L-P	Piccolo Ø 47	50-80	200 kg	2	1,9

Finitura: Zincato
La portata è riferita ad una coppia di cardini nel caso di peso uniformemente distribuito in un'anta con L=H.

Peso uniformemente distribuito

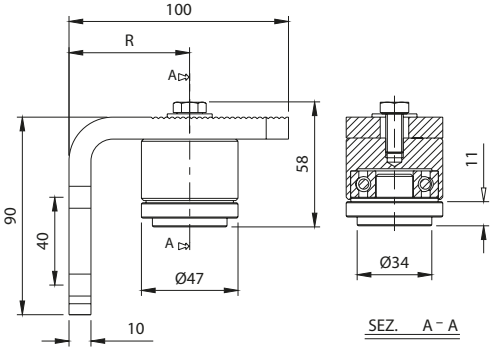

86L-G

Cardine superiore con piastra a L

CODE	ART.	Size	R	Portata Capacity	Box info Pcs per pack	Box info Kg
10801810 001	86L-G	Grande Ø70	90-105	500 kg	2	4,1

Finitura: Zincato
La portata è riferita ad una coppia di cardini nel caso di peso uniformemente distribuito in un'anta con L=H.

Peso uniformemente distribuito

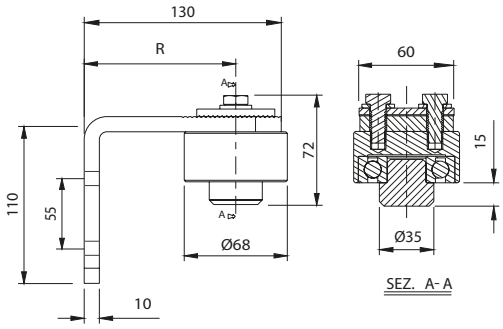

86PST

Cardine superiore con piastra a fissare

CODE	ART.	Size	R	Portata Capacity	Box info Pcs per pack	Box info Kg
10801710 001	86PST	Grande Ø70	90-105	500 kg	2	3,8

Finitura: Zincato
La portata è riferita ad una coppia di cardini nel caso di peso uniformemente distribuito in un'anta con L=H.

Peso uniformemente distribuito

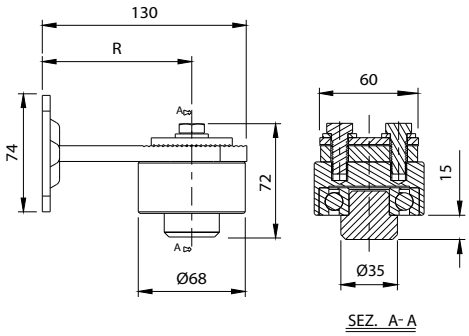

COMUNELLO® Copyright 2022 - All rights reserved

87L

Cardine inferiore con cuscinetto reggi spinta e piastra a L

CODE	ART.	Size	A	C	D	H	I	L	R	Portata Capacity	Box info Pcs per pack	Box info Kg
10801305 001	87L-P	Piccolo Ø47	45	90	Ø 34	57	40	100	55-80	320 kg	4	2,9
10801307 001	87L-M	Medio Ø50	45	90	Ø 49	52	40	100	55-85	350 kg	4	4.0
10801310 001	87L-G	Grande Ø70	60	110	Ø 68	66	55	130	95-105	500 kg	2	4.2

Finitura: Zincato

La portata è riferita ad una coppia di cardini nel caso di peso uniformemente distribuito in un'anta con L=H.

Peso uniformemente distribuito

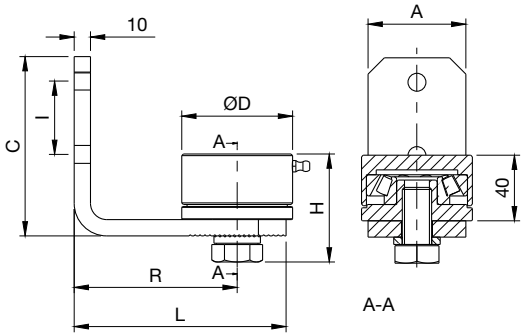

87PST

Cardine inferiore con cuscinetto reggi spinta e piastra a fissare

CODE	ART.	Size	A	B	D	E	I	R	Portata Capacity	Box info Pcs per pack	Box info Kg
10801205 001	87PST-P	Piccolo Ø 47	75	100	Ø 34	28	70	10	200 kg	2	1.2
10801207 001	87PST-M	Medio Ø 50	75	100	Ø 49	25	70	10	350 kg	2	1.2
10801210 001	87PST-G	Grande Ø 70	75	135	Ø 68	33.5	105	10	500 kg	2	2.5

Finitura: Zincato

La portata è riferita ad una coppia di cardini nel caso di peso uniformemente distribuito in un'anta con L=H.

Peso uniformemente distribuito

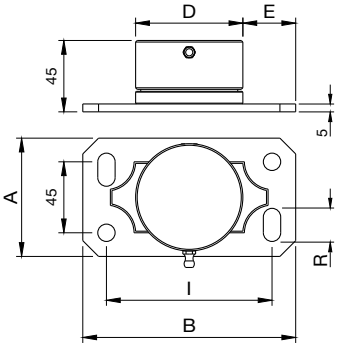

87

Cardine inferiore con cuscinetto reggi spinta

CODE	ART.	Size	C	D	H	Portata Capacity	Box info Pcs per pack	Box info Kg
10801005 001	87P	Piccolo Ø 47	7	Ø47	35	200 kg	4	1,6
10801007 001	87M	Medio Ø50	8	Ø49	32	450 kg	4	1,8
10801010 001	87G	Grande Ø70	8	Ø68	40	650 kg	2	2,0

Finitura: Zincato

La portata è riferita ad una coppia di cardini nel caso di peso uniformemente distribuito in un'anta con L=H.

P

M - G

Peso uniformemente distribuito

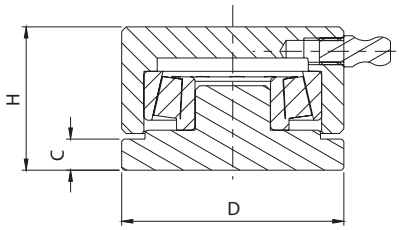

KIT 85+87

CODE	ART.	Size	Portata Capacity	Box info	
				Pcs per pack	Kg
10800415 001	85M+87M	KIT Medio	450	2	5.20
10800414 001	85G+87G	KIT Grande	650	2	5.20

Kit cardine ribassato

Finitura: Zincato
La portata è riferita ad una coppia di cardini nel caso di peso uniformemente distribuito in un'anta con L=H.

Peso uniformemente distribuito

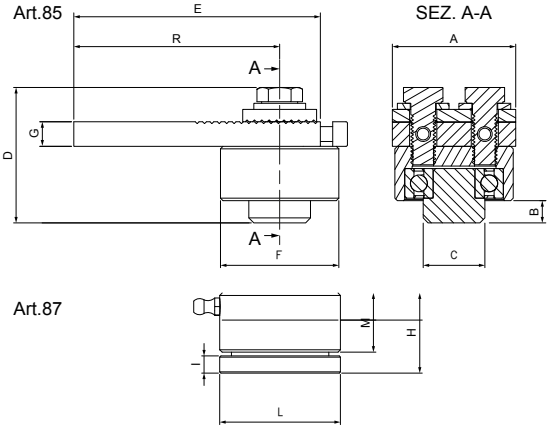

87XL

Cardine inferiore pesante con cuscinetto reggi spinta e piastra a fissare

CODE	ART.	R	Portata Capacity	Box info	
				Pcs per pack	Kg
10801011 001	87XL	10	4000 kg	1	5,5

Finitura: Zincato
La portata è riferita ad una coppia di cardini nel caso di peso uniformemente distribuito in un'anta con L=H.

Peso uniformemente distribuito

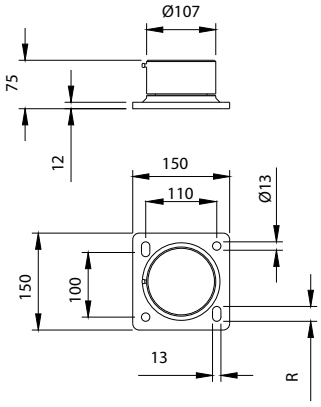

88

Cardine superiore perno quadro piastra a saldare

CODE	ART.	B	C	D	H	N	R	Portata Capacity	Box info	
									Pcs per pack	Kg
10801505 001	88-40	40	10	Ø33	87	59	90-105	200 kg	2	3,2
10801510 001	88-50	50	10	Ø43	87	59	90-105	450 kg	2	3,5
10801515 001	88-60	60	15	Ø52	92	68	90-105	650 kg	2	4,5

Finitura: Zincato
La portata è riferita ad una coppia di cardini nel caso di peso uniformemente distribuito in un'anta con L=H.

Peso uniformemente distribuito

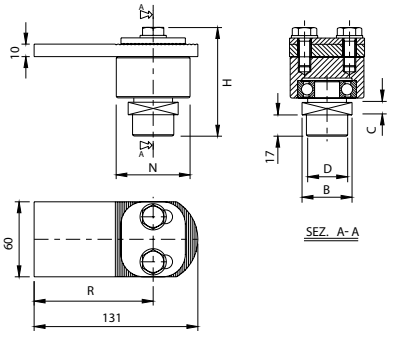

COMUNELLO® Copyright 2022 - All rights reserved

88L

Cardine superiore perno quadro piastra a fissare a L

CODE	ART.	B	C	D	H	N	R	Portata Capacity	Box info	
									Pcs per pack	Kg
10802105 001	88L-40	40	10	Ø 33	87	59	90-105	200 kg	2	3,8
10802110 001	88L-50	50	10	Ø 43	87	59	90-105	350 kg	2	4,1
10802115 001	88L-60	60	15	Ø 52	92	68	90-105	500 kg	2	4,7

Finitura: Zincato

La portata è riferita ad una coppia di cardini nel caso di peso uniformemente distribuito in un'anta con L=H.

Peso uniformemente distribuito

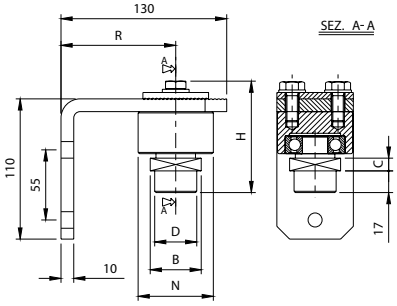

88PST

Cardine superiore perno quadro piastra a fissare

CODE	ART.	B	C	D	H	N	R	Portata Capacity	Box info	
									Pcs per pack	Kg
10802205 001	88PST-40	40	10	Ø 33	87	59	90-105	200 kg	2	3,6
10802210 001	88PST-50	50	10	Ø 43	87	59	90-105	350 kg	2	3,9
10802215 001	88PST-60	60	15	Ø 52	92	68	90-105	500 kg	2	4,9

Finitura: Zincato

La portata è riferita ad una coppia di cardini nel caso di peso uniformemente distribuito in un'anta con L=H.

Peso uniformemente distribuito

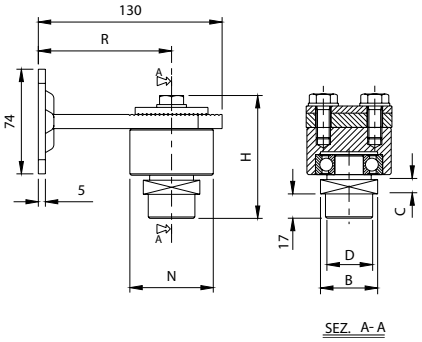

89

Maxiperno inferiore con cuscinetto

CODE	ART.	Size	A	D	Portata Capacity	Box info	
						Pcs per pack	Kg
10802005	89-40	Ø 40	Ø 59	Ø 33	200 kg	2	2,6
10802010	89-50	Ø 50	Ø 59	Ø 43	450 kg	2	2,8
10802015	89-60	Ø 60	Ø 64	Ø 53	650 kg	2	3,4

Finitura: Zincato

La portata è riferita ad una coppia di cardini nel caso di peso uniformemente distribuito in un'anta con L=H.

Peso uniformemente distribuito

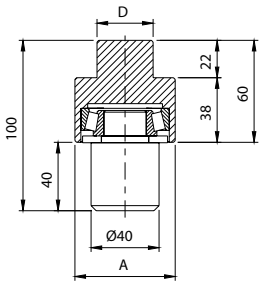

Cardini per cancelli in legno

130-WH

Cardine per cancelli in legno

Hs700 COVER SYSTEM

Peso uniformemente distribuito

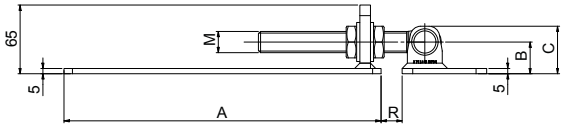

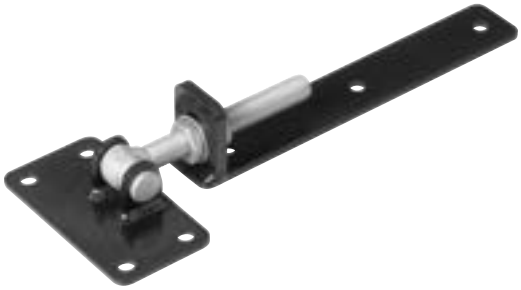

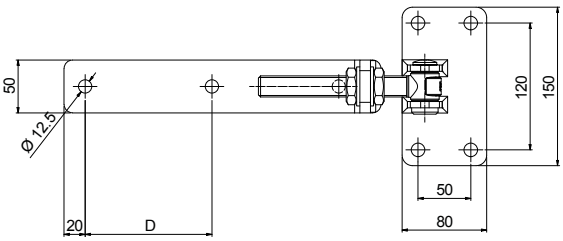

CODE	ART.	A	B	C	D	L	M	R	Portata Capacity	Box info Pcs per pack	Box info Kg
10819615 046	130-WH-M20	300	30	45	120	-	M20	20-90	150 Kg	8 Kg	4
10819620 046	130-WH-M24	600	32	52	135	-	M24	20-90	225 Kg	12 Kg	4

Finishing: HS 700 + verniciatura a polveri

La portata è riferita ad una coppia di cardini nel caso di peso uniformemente distribuito in un'anta con L=H.

COMUNELLO® Copyright 2022 - All rights reserved

130-WH-DX

Cardine destro a "L"
per cancelli in legno

HS700 COVER SYSTEM

Peso uniformemente distribuito

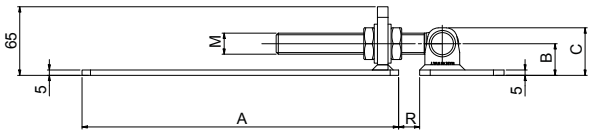

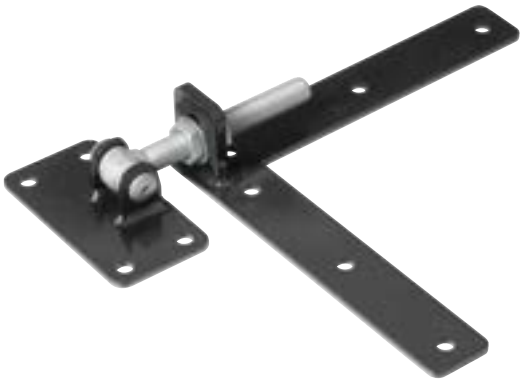

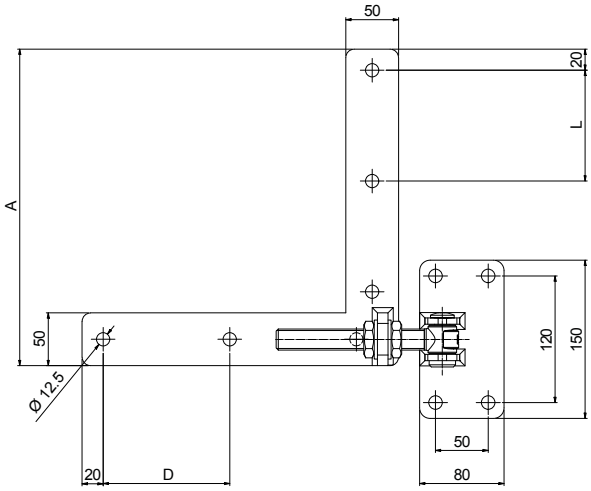

CODE	ART.	A	B	C	D	L	M	R	Portata Capacity	Box info Pcs per pack	Box info Kg
10819616 046	130-WH-M20DX	300	30	45	120	105	M20	20-90	150 Kg	4,9 Kg	2
10819621 046	130-WH-M24DX	600	32	52	135	125	M24	20-90	225 Kg	8 Kg	2

Finishing: HS 700 + verniciatura a polveri

La portata è riferita ad una coppia di cardini nel caso di peso uniformemente distribuito in un'anta con L=H.

130-WH-SX

Cardine sinistro a "L"
per cancelli in legno

HS700 COVER SYSTEM

Peso uniformemente distribuito

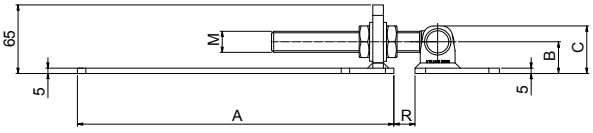

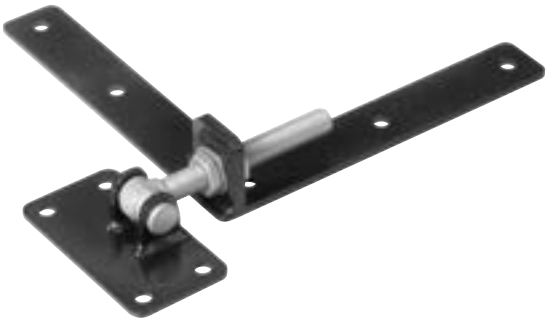

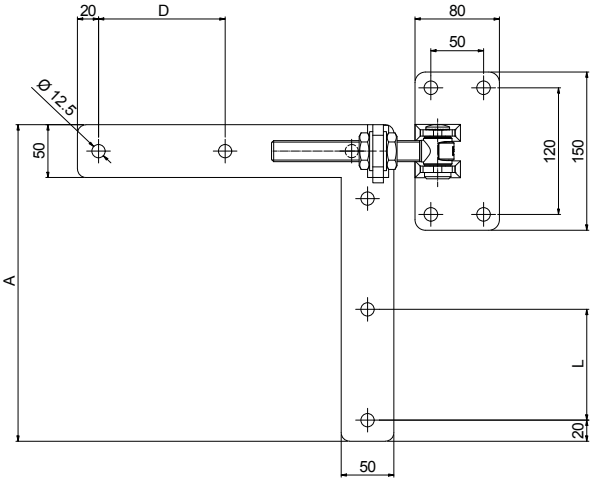

CODE	ART.	A	B	C	D	L	M	R	Portata Capacity	Box info Pcs per pack	Box info Kg
10819617 046	130-WH-M20SX	300	30	45	120	105	M20	20-90	150 Kg	4,9 Kg	2
10819622 046	130-WH-M24SX	600	32	52	135	125	M24	20-90	225 Kg	8 Kg	2

Finishing: HS 700 + verniciatura a polveri

La portata è riferita ad una coppia di cardini nel caso di peso uniformemente distribuito in un'anta con L=H.

HS700 COVER SYSTEM

Cover System HS-700

applicato per proteggerele parti metalliche dalla corrosione.

- *Chimica a base acquosa*
- *Alternativa senza cromo*
- *Alta resistenza alla corrosione*

Salt Spray Test (IS0 9227/ASTM B117)	**> 240 ore ore senza ruggine bianca**
	> 720 ore ore senza ruggine rossa

201

Arresto di fine corsa con base a fissare

CODE	ART.	Box info	
		Pcs per pack	Kg
10701450 001	201	2	2.78

Finitura: Zincato

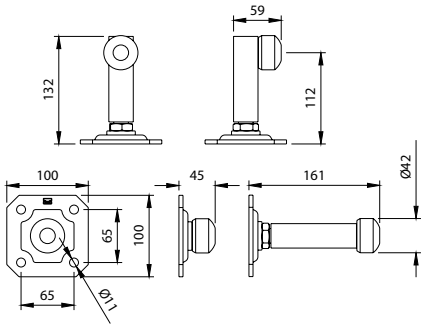

202

Arresto di fine corsa con base a fissare

CODE	ART.	A	B	C	D	E	F	G	H	I	J	K	S	Box info	
														Pcs per pack	Kg
10701805 001	202-P	70	28	92,5	ø37	60	80	40	102	50	ø9	5	8	20	12
10701810 001	202-G	50	27	113,5	ø42	47	100	44	118,5	66	ø11	5	8	10	7.4

Finitura: Zincato

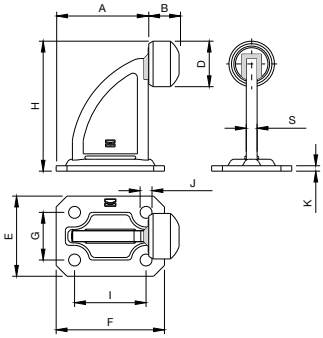

202F-B

Arresto di fine corsa regolabile a fissare per cancelli ad anta

CODE	ART.	R	Box info	
			Pcs per pack	Kg
10704301 001	202F-B	70-115	4	6,4

Finitura: Zincato

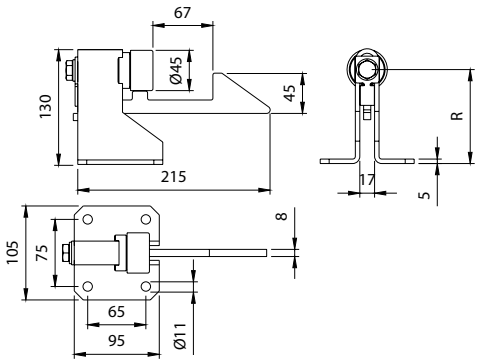

202F-C

Arresto di fine corsa regolabile a fissare

CODE	ART.	R	Box info	
			Pcs per pack	Kg
10704401 001	202F-C	70-115	10	12.4

Finitura: Zincato

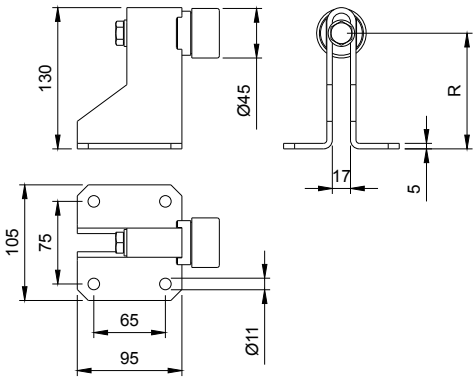

COMUNELLO® Copyright 2022 - All rights reserved

COMUNELLOGATE

166

Battente d'arresto a fissare

CODE	ART.	Size	A	B	C	D	E	F	H	L	M	N	Box info	
													Pcs per pack	Kg
10704601 001	166P	Piccolo	120	100	95	75	21	Ø9	42	34	100	70	25	7,40
10704602 001	166G	Grande	160	130	125	100	23	Ø11	48	40	130	90	10	4,80

Finitura: Zincato

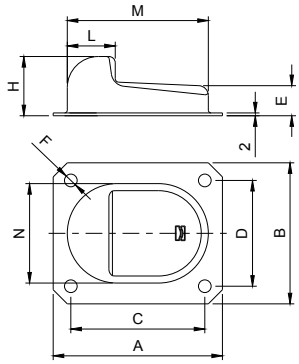

169

Battente d'arresto a cementare

CODE	ART.	Box info	
		Pcs per pack	Kg
10700905 001	169	25	7,9

Finitura: Zincato

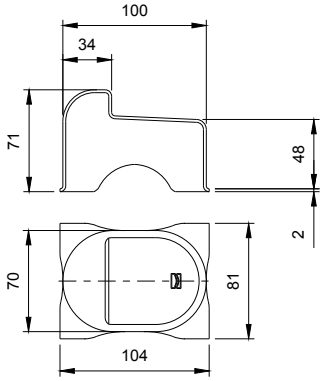

170

Battente d'arresto a cementare

CODE	ART.	Box info	
		Pcs per pack	Kg
10701005 001	170	25	8,5

Finitura: Zincato

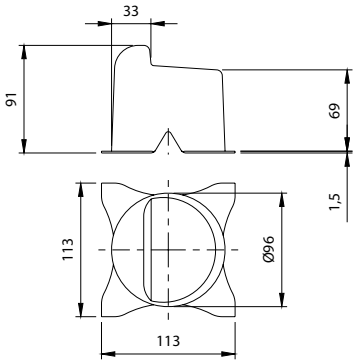

171

Battente d'arresto a fissare

CODE	ART.	Box info	
		Pcs per pack	Kg
10701205 001	171	10	8,2

Finitura: Zincato

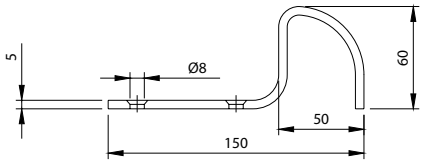

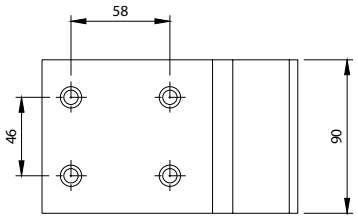

SWING GATE

Integrator

PATENT
PENDING

Il nuovo sistema autoportante con trasmissione integrata
e cremagliera protetta all'interno della monorotaia

COMUNELLOGATE

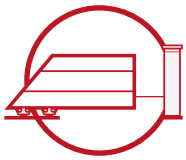

Scan and discover more

Integrator: Nuovo sistema cantilever con trasmissione integrata e cremagliera completamente protetta e nascosta all'interno della monorotaia.

- *L'accoppiamento pignone cremagliera all'interno della monorotaia garantisce una* ***completa protezione*** *agli agenti atmosferici.*
- *Il carrello con pignone integrato viene* ***collegato*** *all'attuatore con apposito adattatore.*
- *Il sistema Integrator può* ***essere adattato*** *alle diverse tipologie di attuatori scorrevoli.*
- *Adatto a temperature da -30 °C a + 80 °C.*
- *Le monorotaie sono in acciaio profilato di* ***elevata qualità*** *con spessori fino 6 mm e sono disponibili nelle versioni 3 e 6 metri grezze o zincate.*
- *La protezione delle parti in movimento garantisce un livello di* ***sicurezza*** *più elevato mantenendo un'****estetica pulita****.*

Cremagliere

ART.
CG-50M
CG-50P
CG-50G

Monorotaia

ART.
CGS-345M
CGS-345P
CGS-345G

Dime

ART.
CG-55M
CG-55P
CG-55G
CG-10

COMUNELLO® Copyright 2022 - All rights reserved

Incontro

ART.
CG-25M
CG-25P
CG-25G
CG-30M
CG-30P
CG-30G
CG-35P
CG-35G

Incontro inferiore

ART.
CGS-346M
CGS-346P
CGS-346G

Piastre

ART.
CG-251
252-200
247 F
255-220
255-350
256-300
250-220
251-220
251-300
232-30
232-40

Tirante

ART.
CG-40

Carrelli

ART.
CGS-500.8M
CGS-500.8P
CGS-500.8G

Adattatore

ART.
CG-58
CG-58 G

Fissaggio

ART.
CG-05P
CG-05G
CG-348

Terminale per monorotaia

ART.	ART.
CGS-347M	CG-20G
CGS-347P	CG-21M
CGS-347G	CG-21P
CG-20M	CG-21G
CG-20P	

Staffa fissaggio a muro

ART.
CG-15M
CG-15P
CG-15G

INTEGRATOR

CGS-500.8P

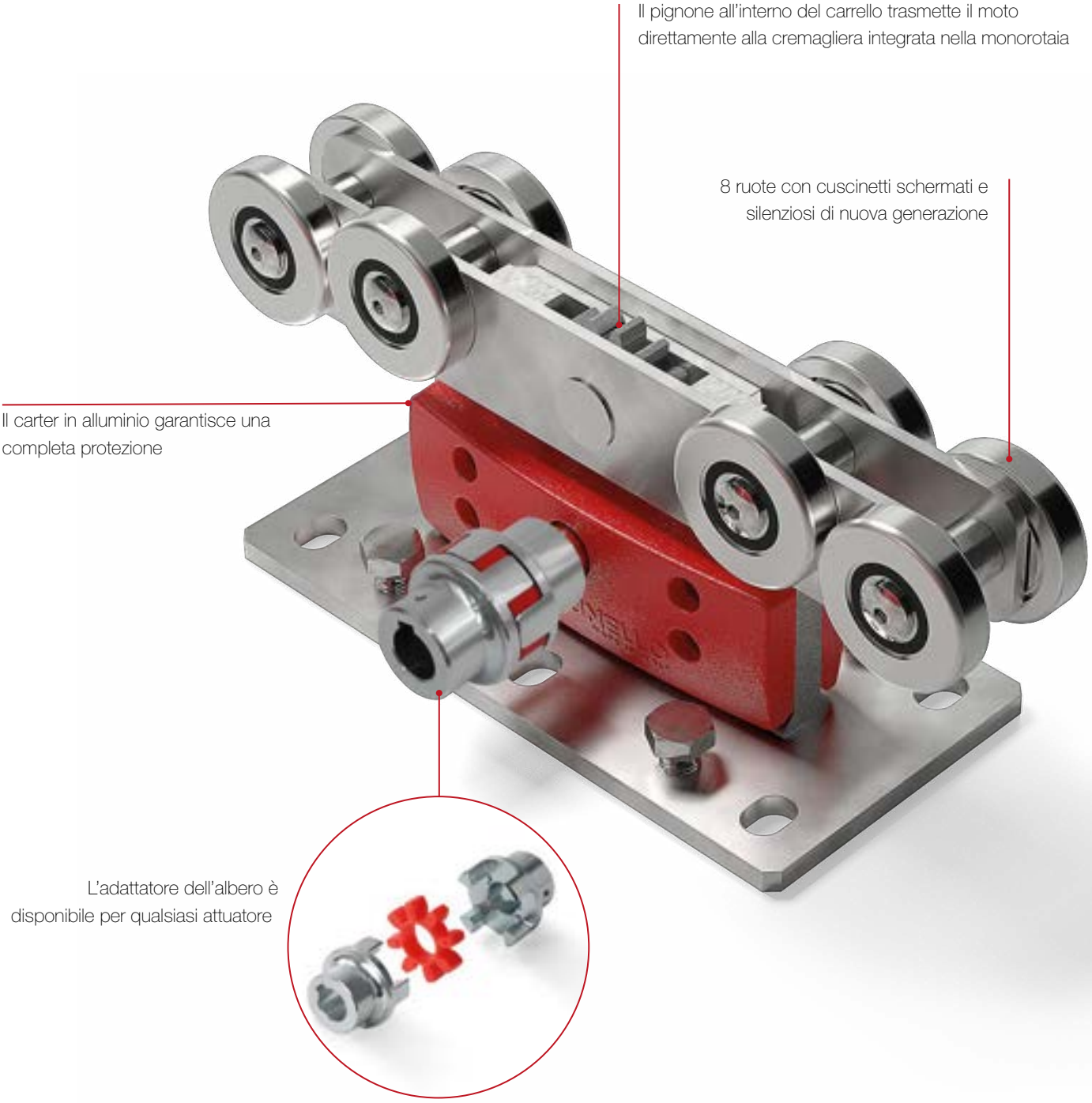

CARATTERISTICHE

- *Cuscinetti silenziosi di nuova generazione schermati per una migliore protezione dalla polvere; adatti a temperature che vanno dai -30° ai +80° C*
- *Autobilanciato*
- *8 ruote di supporto per ogni carrello*
- *Allineamento longitudinale su 16 ruote*
- *Perno centrale di rotazione*

COMUNELLO® Copyright 2022 - All rights reserved

Mini

Monorotaia CGS-345M
+ Integrator cremagliera preforata CG-50M

Per autoportanti fino a
7 m / 500 kg
INTEGRATOR MINI
CGS-500.8M
ACTUATORS **FORT**
400 24V - 500 230V

Piccolo

Monorotaia CGS-345P
+ Integrator cremagliera preforata CG-50P

Per autoportanti fino a
8 m / 800 kg
INTEGRATOR PICCOLO
CGS-500.8P
ACTUATORS **FORT**
600/800/1000 24V
800/1000/1500 230V

Grande

Monorotaia CGS-345G
+ Integrator cremagliera preforata CG-50G

Per autoportanti fino a
16 m / 1200 kg
INTEGRATOR GRANDE
CGS-500.8G
ACTUATORS **FORT**
2500 230V - 3500 380V

INTEGRATOR

La dima di centraggio Integrator

La dima di centraggio del sistema Integrator permette di allineare in maniera semplice e veloce la cremagliera all'interno della monorotaia. La cremagliera preforata viene tenuta in posizione dentro l'apposita scanalatura ed avvitando la manopola è possibile bloccarla nella posizione corretta. Seguendo i prefori della cremagliera è ora possibile effettuare i fori per il fissaggio della stessa alla monorotaia. Per aggiungere un secondo pezzo di cremagliera è sufficiente posizionare la dima tra le 2 cremagliere per mantenere il passo corretto tra i denti.

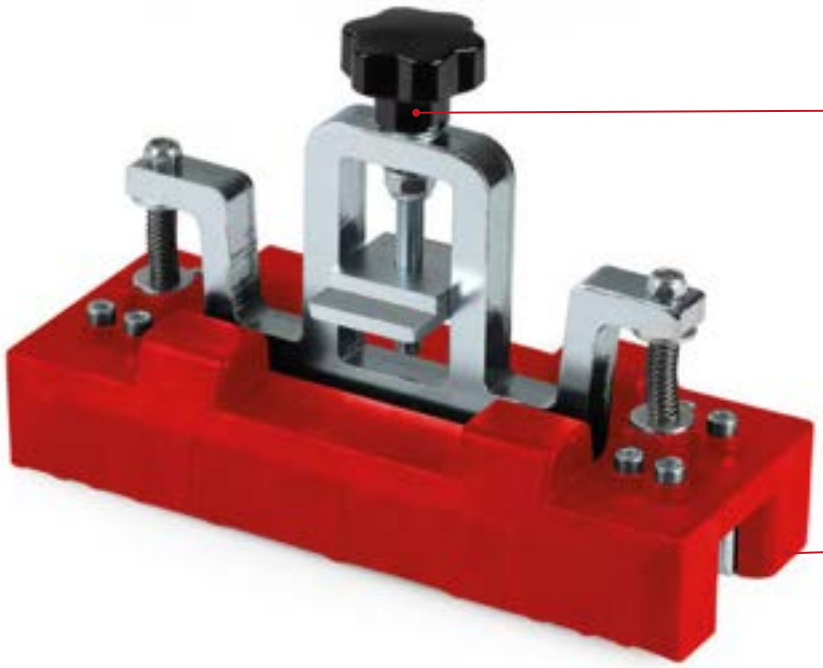

Manopola per il bloccaggio della cremagliera nella posizione corretta.

Scanalatura che ospita la cremagliera per il centraggio.

COMUNELLO® Copyright 2022 - All rights reserved

1

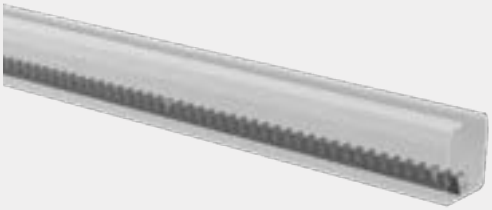

Posizionare il primo pezzo di cremagliera all'interno della monorotaia

Le 2 dime all'estremità della cremagliera garantiscono il centraggio della cremagliera sulla monorotaia.

2

Forare la monorotaia seguendo i prefori della cremagliera. Fissare la cremagliera alla monorotaia.

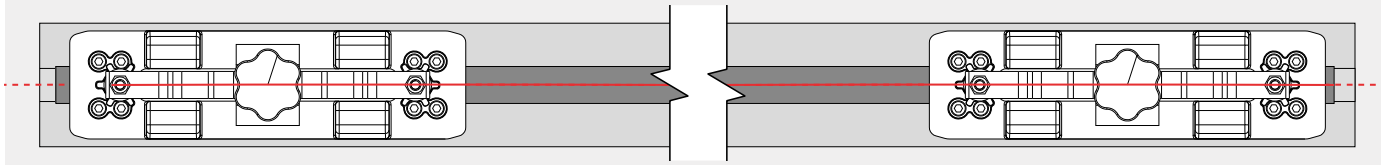

3

Inserire il pezzo successivo di cremagliera

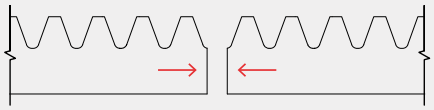

4

Posizionare una dima tra le due cremagliere ed una all'estremità della cremagliera appena inserita. Questo garantisce il corretto allineamento delle cremagliere mantenendo il passo tra i denti.

Guarda il video per approfondimenti

Life made easy

KIT Integrator MINI

CGS-500.8 M

Kit Integrator Mini - Master & Slave

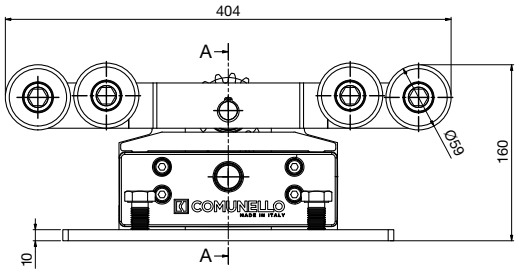

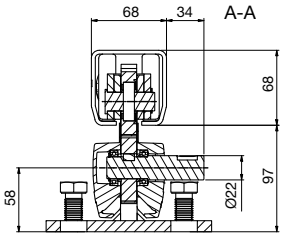

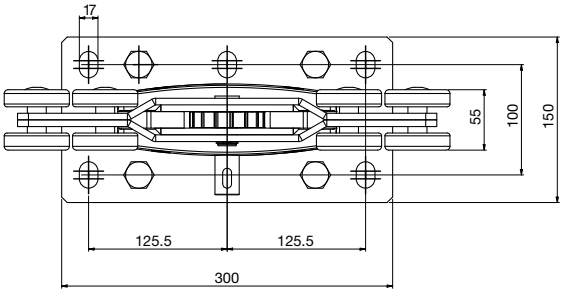

CODE	ART.	Size	Box info	
			Pcs per pack	Kg
10131500 001	CGS-500.8 M	Mini	1	21.5

Finitura: Zincato

Dimensioni minime getto cemento armato

CGS-500.8M (F1max=1200 Kg)												
	L=2 m		L=3 m		L=4 m		L=5 m		L=6 m		L=7 m	
Weight (Kg)	FA (m)	l (m)	FA (m)	l (m)	FA (m)	l (m)	FA (m)	l (m)	FA (m)	l (m)	FA (m)	l (m)
100	1.2	0.5	1.5	0.8	1.7	1.0	2.0	1.3	2.2	1.5	2.5	1.8
150	1.2	0.5	1.5	0.8	1.7	1.0	2.0	1.3	2.2	1.5	2.5	1.8
200	1.2	0.5	1.5	0.8	1.7	1.0	2.0	1.3	2.2	1.5	2.5	1.8
250	1.2	0.5	1.5	0.8	1.7	1.0	2.0	1.3	2.2	1.5	2.5	1.8
300	1.2	0.5	1.5	0.8	1.7	1.0	2.0	1.3	2.2	1.5	2.5	1.8
350	1.3	0.6	1.5	0.8	1.7	1.0	2.0	1.3	2.3	1.6	2.6	1.9
400	1.4	0.7	1.7	1.0	2.0	1.3	2.3	1.6	2.6	1.9	2.9	2.2
450	1.5	0.8	1.8	1.1	2.2	1.5	2.6	1.9	3.0	2.3	3.4	2.7
500	1.7	1.0	2.1	1.4	2.5	1.8	2.9	2.2	3.4	2.7	3.9	3.2

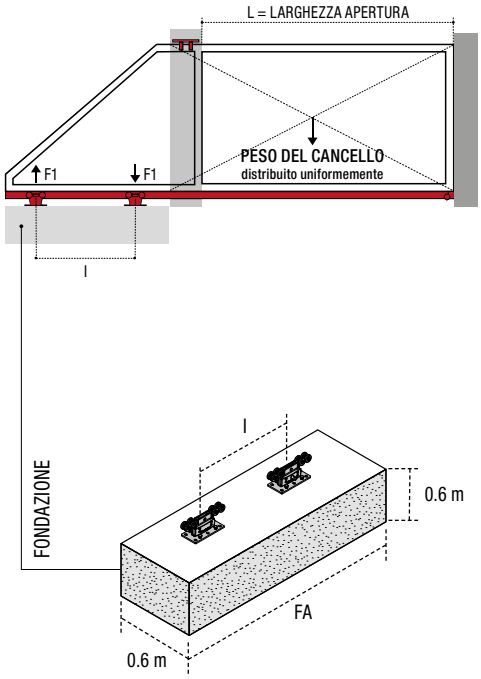

COMUNELLO® Copyright 2022 - All rights reserved

KIT Integrator PICCOLO

CGS-500.8 P

Kit Integrator Piccolo - Master & Slave

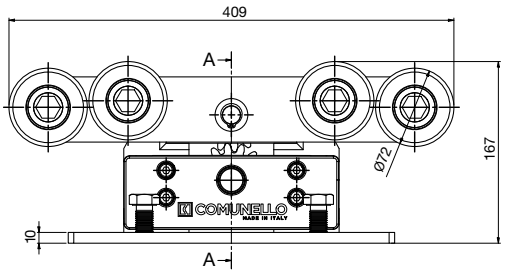

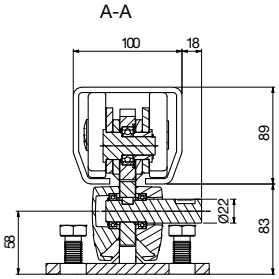

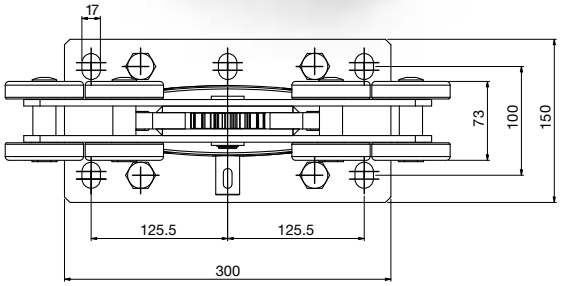

CODE	ART.	Size	Box info	
			Pcs per pack	Kg
10131501 001	CGS-500.8P	Piccolo	1	26.5

Finitura: Zincato

Dimensioni minime getto cemento armato

CGS-500.8P (F1max=2000 Kg)												
	L=3 m		L=4 m		L=5 m		L=6 m		L=7 m		L=8 m	
Weight (Kg)	FA (m)	l (m)	FA (m)	l (m)	FA (m)	l (m)	FA (m)	l (m)	FA (m)	l (m)	FA (m)	l (m)
100	1.5	0.8	1.7	1.0	2.0	1.3	2.2	1.5	2.5	1.8	2.7	2.0
150	1.5	0.8	1.7	1.0	2.0	1.3	2.2	1.5	2.5	1.8	2.7	2.0
200	1.5	0.8	1.7	1.0	2.0	1.3	2.2	1.5	2.5	1.8	2.7	2.0
250	1.5	0.8	1.7	1.0	2.0	1.3	2.2	1.5	2.5	1.8	2.7	2.0
300	1.5	0.8	1.7	1.0	2.0	1.3	2.2	1.5	2.5	1.8	2.7	2.0
350	1.5	0.8	1.7	1.0	2.0	1.3	2.2	1.5	2.5	1.8	2.7	2.0
400	1.5	0.8	1.7	1.0	2.0	1.3	2.2	1.5	2.5	1.8	2.7	2.0
450	1.5	0.8	1.7	1.0	2.0	1.3	2.2	1.5	2.5	1.8	2.7	2.0
500	1.5	0.8	1.7	1.0	2.0	1.3	2.2	1.5	2.5	1.8	2.7	2.0
550	1.5	0.8	1.7	1.0	2.0	1.3	2.2	1.5	2.5	1.8	2.8	2.1
600	1.6	0.9	1.8	1.1	2.1	1.4	2.4	1.7	2.7	2.0	3.0	2.3
650	1.7	1.0	2.0	1.3	2.3	1.6	2.6	1.9	3.0	2.3	3.3	2.6
700	1.8	1.1	2.1	1.4	2.5	1.8	2.8	2.1	3.2	2.5	3.6	2.9
750	1.9	1.2	2.3	1.6	2.7	2.0	3.1	2.4	3.5	2.8	3.9	3.2
800	2.0	1.3	2.4	1.7	2.9	2.2	3.3	2.6	3.8	3.1	4.3	3.6

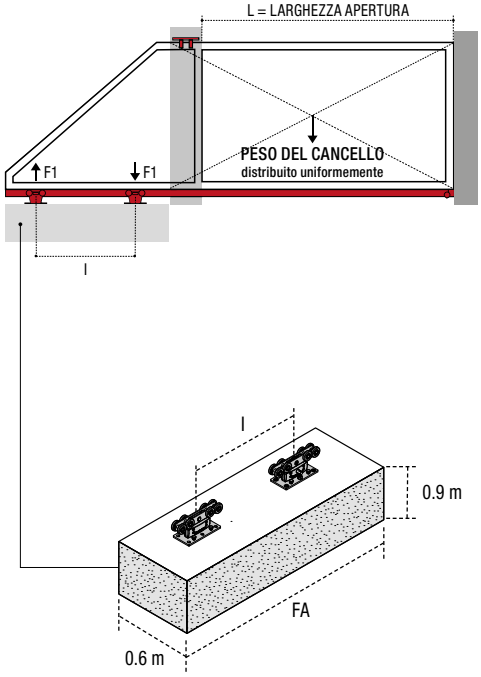

INTEGRATOR

Life made easy

KIT Integrator GRANDE

CGS-500.8 G

Kit Integrator Grande - Master & Slave

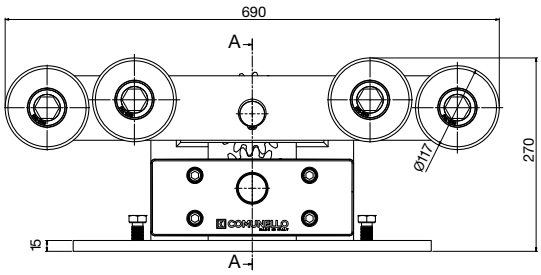

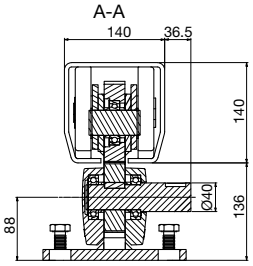

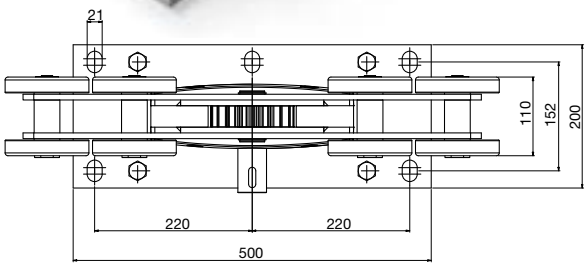

CODE	ART.	Size	Box info	
			Pcs per pack	Kg
10131502 001	CGS-500.8G	Grande	1	97

Finitura: Zincato

Dimensioni minime getto cemento armato

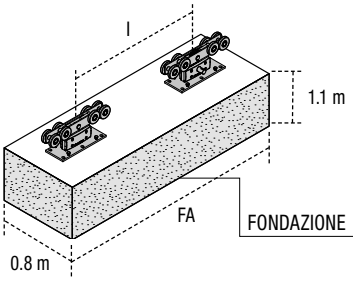

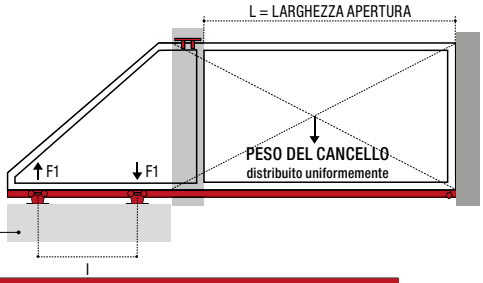

CGS-500.8G (F1max=4000 Kg)																		
	L=8 m		L=9 m		L=10 m		L=11 m		L=12 m		L=13 m		L=14 m		L=15 m		L=16 m	
Weight (Kg)	FA (m)	l (m)	FA (m)	l (m)	FA (m)	l (m)	FA (m)	l (m)	FA (m)	l (m)	FA m)	l (m)	FA (m)	l (m)	FA (m)	l (m)	FA (m)	l (m)
500	2.9	2.0	3.2	2.3	3.4	2.5	3.7	2.8	3.9	3.0	4.2	3.3	4.4	3.5	4.7	3.8	4.9	4.0
550	2.9	2.0	3.2	2.3	3.4	2.5	3.7	2.8	3.9	3.0	4.2	3.3	4.4	3.5	4.7	3.8	4.9	4.0
600	2.9	2.0	3.2	2.3	3.4	2.5	3.7	2.8	3.9	3.0	4.2	3.3	4.4	3.5	4.7	3.8	4.9	4.0
650	2.9	2.0	3.2	2.3	3.4	2.5	3.7	2.8	3.9	3.0	4.2	3.3	4.4	3.5	4.7	3.8	4.9	4.0
700	2.9	2.0	3.2	2.3	3.4	2.5	3.7	2.8	3.9	3.0	4.2	3.3	4.4	3.5	4.7	3.8	4.9	4.0
750	2.9	2.0	3.2	2.3	3.4	2.5	3.7	2.8	3.9	3.0	4.2	3.3	4.4	3.5	4.7	3.8	4.9	4.0
800	2.9	2.0	3.2	2.3	3.4	2.5	3.7	2.8	3.9	3.0	4.2	3.3	4.4	3.5	4.7	3.8	4.9	4.0
850	2.9	2.0	3.2	2.3	3.4	2.5	3.7	2.8	3.9	3.0	4.2	3.3	4.4	3.5	4.7	3.8	4.9	4.0
900	2.9	2.0	3.2	2.3	3.4	2.5	3.7	2.8	3.9	3.0	4.2	3.3	4.4	3.5	4.7	3.8	4.9	4.0
950	2.9	2.0	3.2	2.3	3.4	2.5	3.7	2.8	3.9	3.0	4.2	3.3	4.4	3.5	4.7	3.8	5.1	4.2
1000	2.9	2.0	3.2	2.3	3.4	2.5	3.7	2.8	4.0	3.1	4.3	3.4	4.6	3.7	5.0	4.1	5.3	4.4
1050	2.9	2.0	3.2	2.3	3.5	2.6	3.8	2.9	4.1	3.2	4.5	3.6	4.8	3.9	5.2	4.3	5.6	4.7
1100	3.0	2.1	3.3	2.4	3.7	2.8	4.0	3.1	4.3	3.4	4.7	3.8	5.1	4.2	5.5	4.6	5.9	5.0
1150	3.2	2.3	3.5	2.6	3.8	2.9	4.2	3.3	4.5	3.6	4.9	4.0	5.3	4.4	5.7	4.8	6.2	5.3
1200	3.3	2.4	3.6	2.7	4.0	3.1	4.3	3.4	4.7	3.8	5.1	4.2	5.6	4.7	6.0	5.1	6.5	5.6

COMUNELLO® Copyright 2022 - All rights reserved

INTEGRATOR Accessories

CG-58

Adattatore automazione per Kit Integrator Mini - Piccolo / Ranger

CODE	ART.	Size	Box info	
			Pcs per pack	Kg
10131600 001	CG-58	Mini / Piccolo	1	0.4

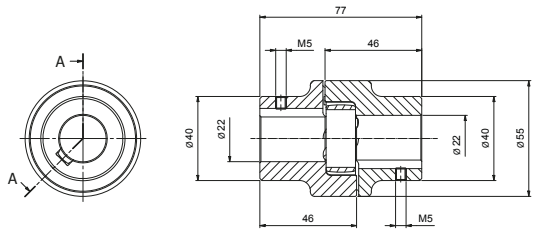

Per automatizzare il sistema Integrator Mini e Piccolo con attuatori Comunello (Fort 400/500/600/800/1000/1500) vedere l'articolo "Finecorsa elettromeccanico" AC-206 nella divisione Comunello Automation. Su richiesta disponibili adattatori per qualsiasi marca di attuatore.

CG-58G

Adattatore automazione per Kit Integrator Grande / Ranger

CODE	ART.	Size	Box info	
			Pcs per pack	Kg
10131601 001	CG-58G	Grande	1	2.7

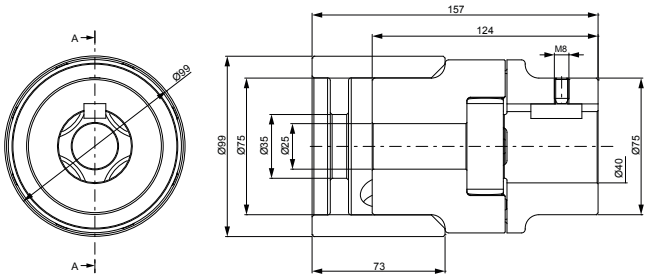

Per automatizzare il sistema Integrator Grande con attuatori Comunello (Fort 2500/3500) vedere l'articolo "Finecorsa elettromeccanico" AC-207 nella divisione Comunello Automation. Su richiesta disponibili adattatori per qualsiasi marca di attuatore.

CG-55

Kit dime di fissaggio cremagliera per monorotaia

CODE	ART.	Size	A	B	C	D	E	Box info	
								Pcs per pack	Kg
10131103 001	CG-55 M	Mini	60	220	120	23	45	pair / *coppia*	2.2
10131104 001	CG-55 P	Piccolo	89	220	138	32	55	pair / *coppia*	2.7
10131105 001	CG-55 G	Grande	127	220	231	38	55	pair / *coppia*	4.2

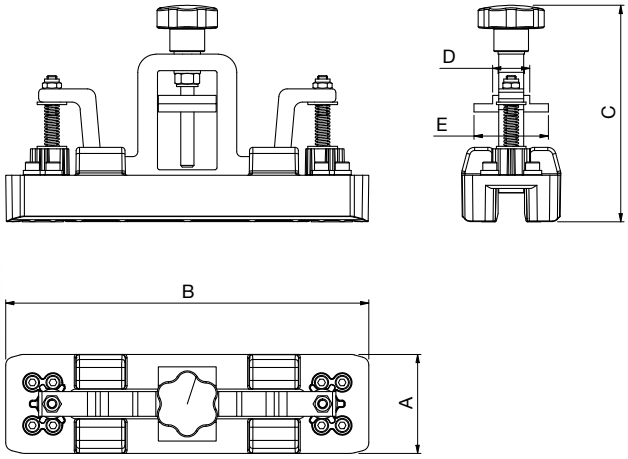

Accessori Integrator

CG-50M

Kit cremagliera M4 15 x 15 x 1500
con viti di fissaggio

CODE	ART.	Size	Box info	
			Pcs per pack	Kg
11400410 001	CG-50 M	Mini	1	2

Finitura: Zincato

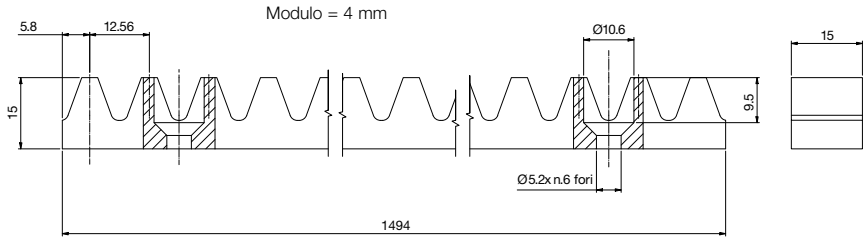

CG-50P

Kit cremagliera M4 22 x 22 x 1500
con viti di fissaggio

CODE	ART.	Size	Box info	
			Pcs per pack	Kg
11400411 001	CG-50 P	Piccolo	1	4.6

Finitura: Zincato

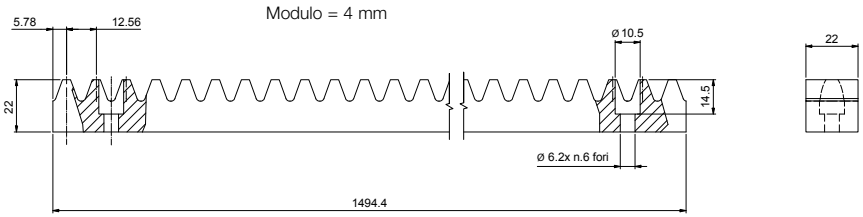

CG-50G

Kit cremagliera M6 30 x 30 x 1000
con viti di fissaggio

CODE	ART.	Size	Box info	
			Pcs per pack	Kg
11400412 001	CG-50G	Grande	1	5.6

Finitura: Zincato

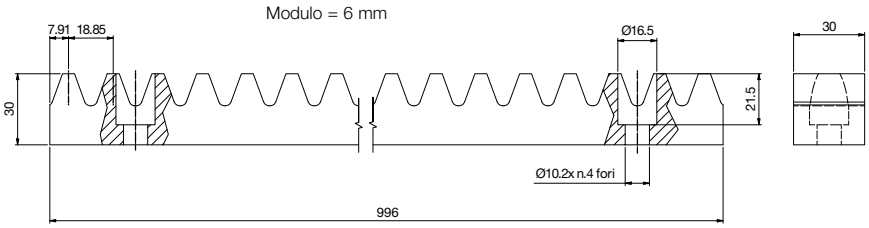

COMUNELLO® Copyright 2022 - All rights reserved

Accessori Cantilever compatibili

CG-05

Contro piastra per carrelli piccolo e grande

CODE	ART.	Size	A	B	C	D	E	F	S	Box info	
										Pcs per pack	Kg
10131005 001	CG-05P	Piccolo	300	150	125.5	100	24	17	4	2	2.70
10131010 001	CG-05G	Grande	500	200	220	152	30	21	4	2	6.00

Finitura: Zincato

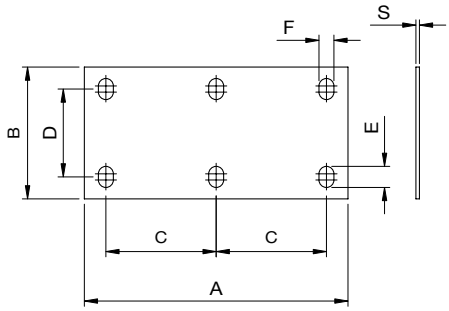

CG-348

Ancorante filettato per carrelli CGS 350 e CGS 350.8

CODE	ART.	Size	A	B	C	L	M	Box info	
								Pcs per pack	Kg
10130505 001	CG-348	M16	300	85	60	380	M16	12	8.40
10130510 001	CG-348	M20	300	85	70	385	M20	12	13.10

Finitura: Zincato

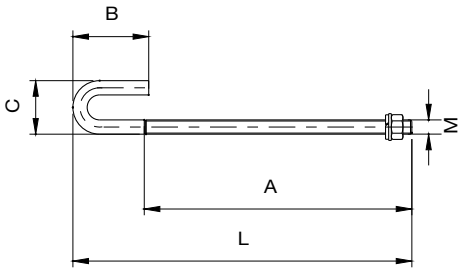

CGS-345

Monorotaia per cancelli auto-portanti

CODE	ART.	Size	Finitura	A	B	C	H	S	L	Box info	
										Pcs per pack	Kg
10207001	CGS-345M	Mini	Grezzo	48	68	23	68	3.5	3000	1	18.25
10207002	CGS-345M	Mini	Grezzo	48	68	23	68	3.5	6000	1	36.50
10207005	CGS-345P	Piccolo	Grezzo	66.5	100	33	89	5	3000	1	35
10207007	CGS-345P	Piccolo	Grezzo	66.5	100	33	89	5	6000	1	70
10207020	CGS-345G	Grande	Grezzo	98	140	38	140	6	3000	1	67
10207022	CGS-345G	Grande	Grezzo	98	140	38	140	6	6000	1	134
10207001 001	CGS-345M	Mini	Zincato	48	68	23	68	3.5	3000	1	18.25
10207002 001	CGS-345M	Mini	Zincato	48	68	23	68	3.5	6000	1	36.50
10207005 001	CGS-345P	Piccolo	Zincato	66.5	100	33	89	5	3000	1	35
10207007 001	CGS-345P	Piccolo	Zincato	66.5	100	33	89	5	6000	1	70
10207020 001	CGS-345G	Grande	Zincato	98	140	38	140	6	3000	1	67
10207022 001	CGS-345G	Grande	Zincato	98	140	38	140	6	6000	1	134

Finitura: Zincato

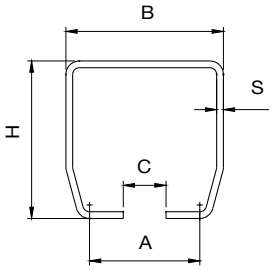

Accessori Cantilever compatibili

CG-10

Dima di allineamento
ancoranti e fissaggio carrelli

CODE	ART.	R	Box info	
			Pcs per pack	Kg
10131100 001	CG-10	500 ÷ 5400	1	20.00

Finitura: Zincato

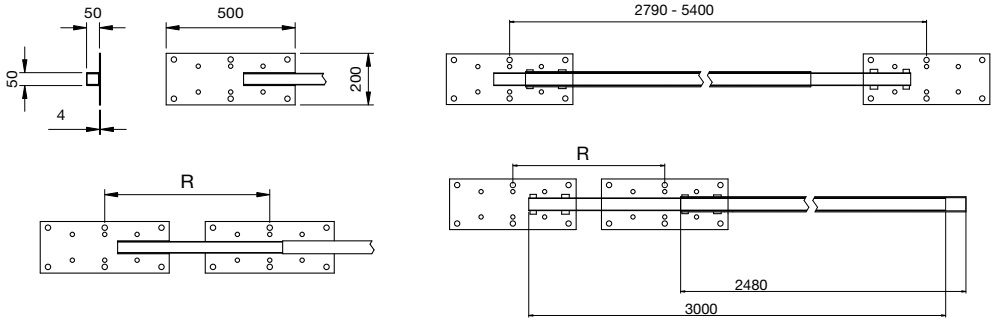

CGS-346

Incontro inferiore a fissare

CODE	ART.	A	B	C	D	E	F	G	H	I	S	Box info	
												Pcs per pack	Kg
10705501 001	CGS-346M	104	78	25	9	75	114	25	91	38	4	2	2.30
10705505 001	CGS-346P	119	112	30	11	84	154	33	112	50	4	2	3.60
10705510 001	CGS-346G	159	154	35	13	120	197	55	165	77	5	2	7.60

Finitura: Zincato

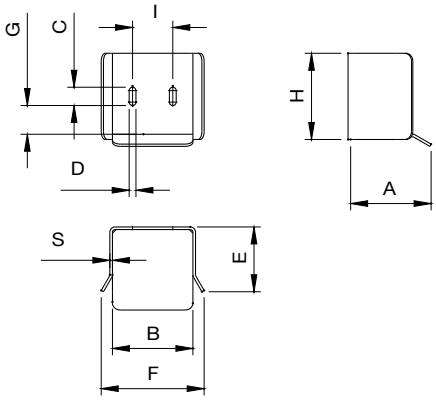

CG-15

Staffa angolare regolabile
fissaggio a muro per incontro

CODE	ART.	A	B	C	D	E	F	H	I	S	Box info	
											Pcs per pack	Kg
10708001 001	CG-15M	155	110	65	Ø 9.5	9	78	165	64	5	1	2.60
10708005 001	CG-15P	155	110	80	Ø 9.5	11	90	190	64	5	1	2.90
10708010 001	CG-15G	155	120	82	Ø 13	13	117	220	70	5	1	3.30

Finitura: Zincato

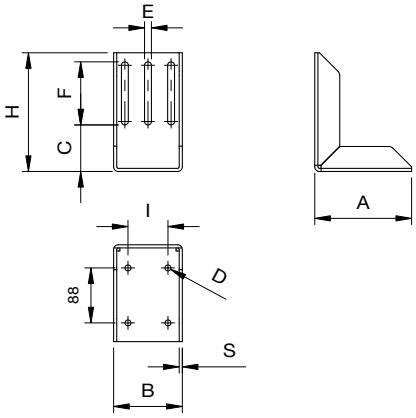

COMUNELLO® Copyright 2022 - All rights reserved

CGS-347

Ruota terminale
per monorotaia

CODE	ART.	A	B	C	D	E	F	G	H	L	M	N	S	Box info	
														Pcs per pack	Kg
10705001 001	CGS-347M	135	68	82.5	Ø 68	123	12	14.5	68	45	32	15	4	2	2.00
10705005 001	CGS-347P	141	100	104	Ø 78	129	12	15	89	66	37	20	4	2	3.40
10705010 001	CGS-347G	195	140	155	Ø 98	170	24.5	15	140	95	56	30	5	2	8.30

Finitura: Zincato

M/P

G

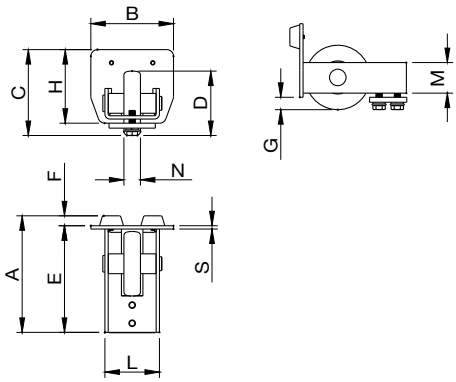

CG-20

Terminale senza ruota
per monorotaia

CODE	ART.	Size	A	B	C	E	F	H	S	Box info	
										Pcs per pack	Kg
10707101 001	CG-20M	Mini	68	68	78	155	12	68	4	2	1.20
10707105 001	CG-20P	Piccolo	100	100	105	155	12	89	4	2	1.80
10707110 001	CG-20G	Grande	140	140	155	165	24.5	140	5	2	3.90

Finitura: Zincato

M/P

G

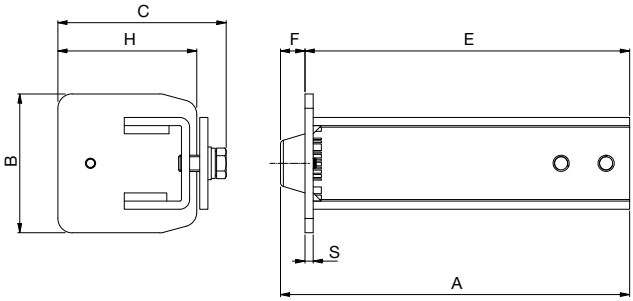

CG-21

Terminale senza ruota
per monorotaia

CODE	ART.	Size	A	B	C	Box info	
						Pcs per pack	Kg
10707115 001	CG-21M	Mini	68	68	49	4	1.30
10707120 001	CG-21P	Piccolo	100	89	50	4	1.70
10707125 001	CG-21G	Grande	140	140	53	4	4.90

Finitura: Zincato

M

P/G

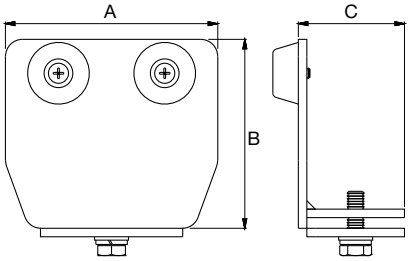

Accessori Cantilever compatibili

CG-25

Incontro inferiore con rullo in nylon

CODE	ART.	Size	A	B	D	F	H	I	S	Box info	
										Pcs per pack	Kg
10707501 001	CG-25M	Mini	80	40	Ø 50	8.5	115	45	5	2	1.30
10707505 001	CG-25P	Piccolo	122	50	Ø 60	11	130	75	5	2	2.60
10707510 001	CG-25G	Grande	161	60	Ø 80	13	140	90	6	2	5.00

Finitura: Zincato

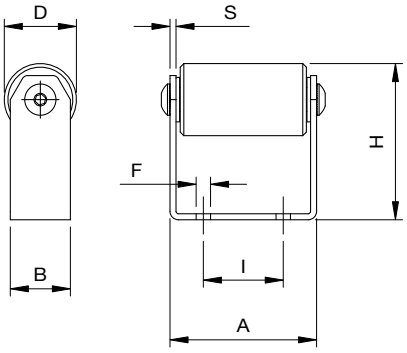

CG-30

Incontro per cancelli regolabile a fissare

CODE	ART.	Size	R	Box info	
				Pcs per pack	Kg
10707601 001	CG-30M	Mini	53-76	1	1.50
10707605 001	CG-30P	Piccolo	86-114	1	1.90
10707610 001	CG-30G	Grande	103-150	1	2.30

Finitura: Zincato

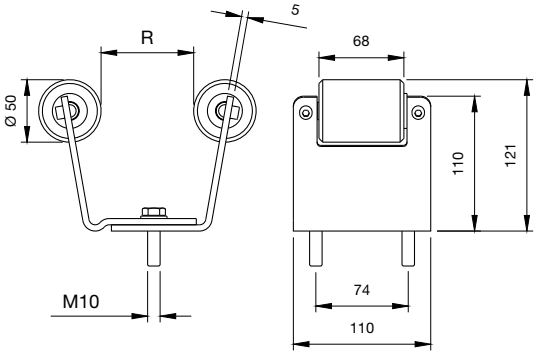

CG-35

Supporto intermedio di sostegno con rullo in nylon

CODE	ART.	A	B	D	F	H	I	S	Box info	
									Pcs per pack	Kg
10707705 001	CG-35P	122	80	Ø 60	17	95	70	5	1	1.40
10707710 001	CG-35G	161	100	Ø 80	21	120	90	6	1	3.10

Finitura: Zincato

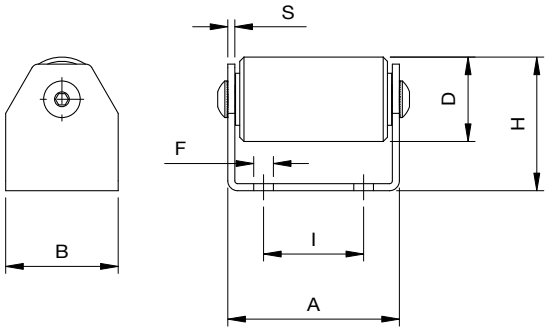

COMUNELLO® Copyright 2022 - All rights reserved

CG-40

Tirante in acciaio zincato
per regolazioni cancelli

CODE	ART.	R		Box info	
				Pcs per pack	Kg
10131400 001	CG-40	50-100	19	1	1.30

Finitura: Zincato

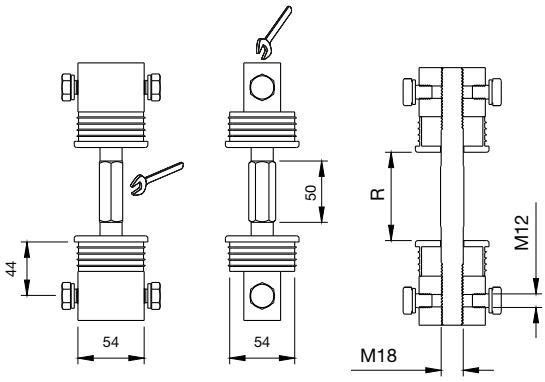

CG-251

Piastra guida cancello regolabile
con ala lunga a fissare

CODE	ART.	A	C	D	G	H	I	L	M	R	Box info	
											Pcs per pack	Kg
11310005 001	CG-251	74	58	Ø40	190	154	230	350	44-88	70-110	1	6.70

Finitura: Zincato

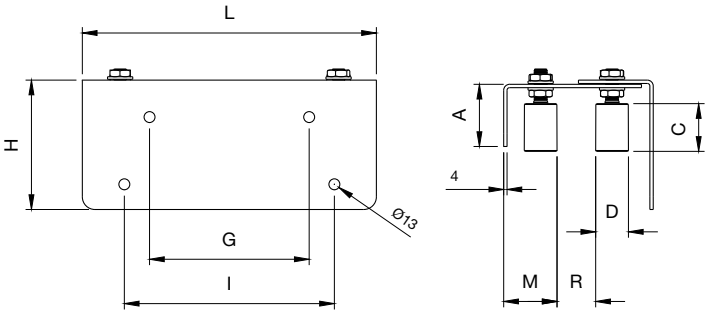

232

Oliva in nylon con protezione
antinfortunistica

CODE	ART.	A	B	D	I	H	Box info	
							Pcs per pack	Kg
11302210 001	232-30	40	Ø30	3	84	24	20	4.40
11302215 001	232-40	58	Ø39	7.5	98	24	20	5.90

Finitura: Zincato

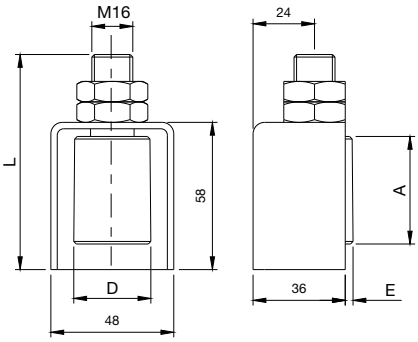

INTEGRATOR

Accessori Cantilever compatibili

247F

Minipiastra guida cancello

CODE	ART.	R	Box info	
			Pcs per pack	Kg
11305008 001	247 F	0-85	20	9.40

Finitura: Zincato

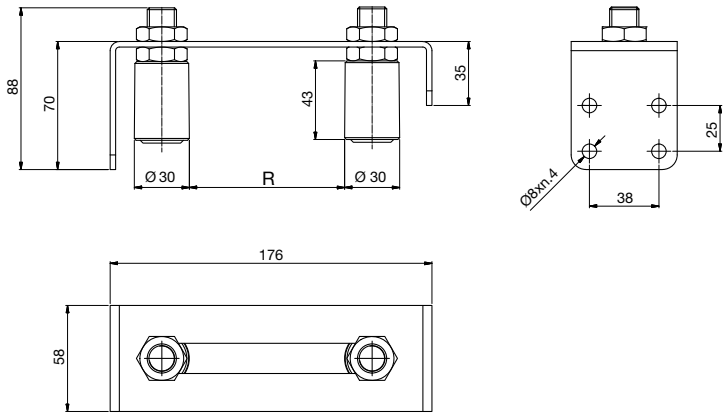

250

Piastra guida cancello regolabile

CODE	ART.	R	Box info	
			Pcs per pack	Kg
11305505 001	250-220	30-60	10	12.5

Finitura: Zincato

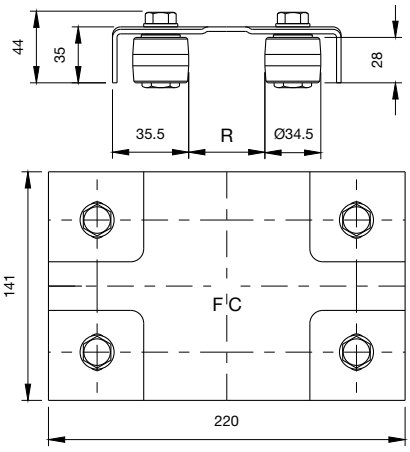

251

Piastra guida cancello regolabile con staffe angolari

CODE	ART.	Size	A	B	C	D	E	H	L	M	R	Box info	
												Pcs per pack	Kg
11305805 001	251-220	Ø30	70	175	40	Ø30	80-120	85	220	45	0-80	4	10.80
11305810 001	251-300	Ø40	80	230	58	Ø40	80-120	102	300	52	0-120	2	7.50

Finitura: Zincato

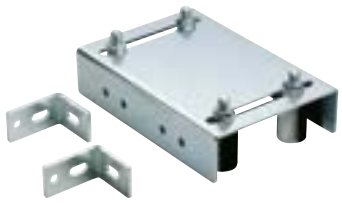

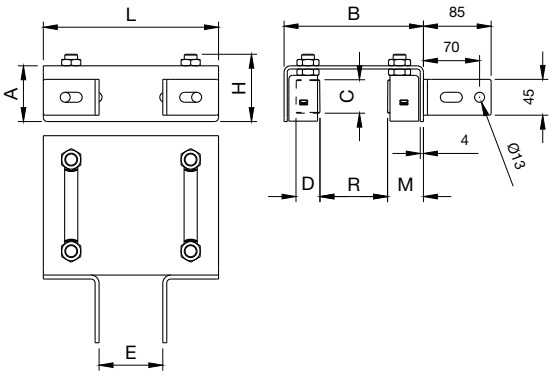

COMUNELLO® Copyright 2022 - All rights reserved

252

Piastra doppia regolazione a fissare per cancelli con doppia colonna

CODE	ART.	Size	E	R	Box info	
					Pcs per pack	Kg
11306205 001	252-200	Ø 40	210-360	0-300	1	4.1

Finitura: Zincato

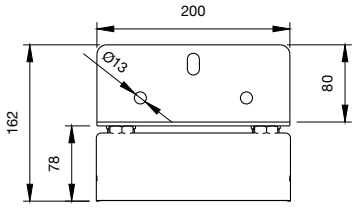

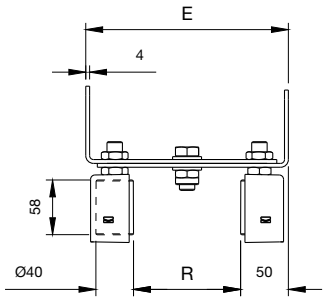

255

Piastra guida cancello a doppia regolazione

CODE	ART.	Size	C	D	E	H	L	M	R	S	Box info	
											Pcs per pack	Kg
11306005 001	255-220	Ø30	40	Ø30	135-175	74	220	38	35-62	3	10	22.70
11306010 001	255-350	Ø40	58	Ø39	176-222	98	350	47	62-85	4	5	27.90

Finitura: Zincato

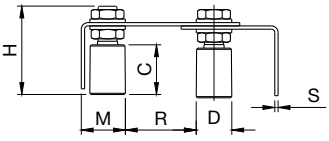

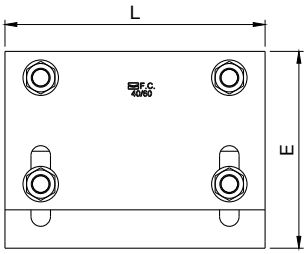

256

Piastra guida cancello regolabile con ala lunga a fissare

CODE	ART.	Size	A	B	C	D	G	H	I	L	M	R	Box info	
													Pcs per pack	Kg
11305910 001	256-300	Ø40	80	230	58	Ø40	150	150	230	300	52	0-120	2	9.10

Finitura: Zincato

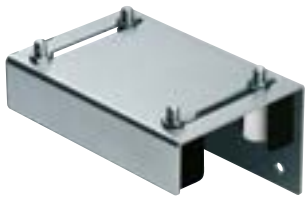

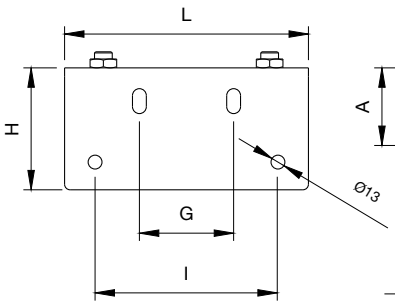

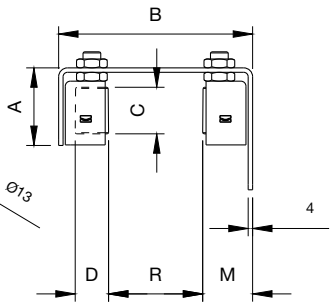

INTEGRATOR

Bullet

PATENT
PENDING

Portando i cancelli autoportanti a nuovi livelli di semplicità, questi carrelli innovativi sono in assoluto i più facili e veloci da installare.

COMUNELLOGATE

Il mono-carrello Bullet

PATENT
PENDING

Scan and discover more

Incontro

ART.
CG-25M
CG-25P
CG-30M
CG-30P
CG-35P

Incontri inferiori

ART.
CGS-346M
CGS-346P

Attacchi per cremagliera

ART.
263
264
266

Binari

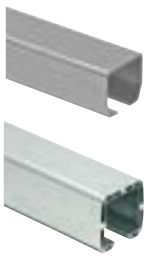

ART.
CGS-345M
CGS-345P
CGA-345M
CGA-345P

Cremagliere

ART.
260-22x22
262-30x12
261-26x20

COMUNELLO® Copyright 2022 - All rights reserved

- **FACILE E VELOCE.** Il semplice posizionare un unico carrello consente un'installazione facile e veloce
- **REGOLABILE.** La distanza regolabile tra le ruote rende il monocarrello adatto a differenti lunghezze e pesi di cantilever.
- **ALLINEAMENTO.** L'allineamento tra le ruote è sempre garantito senza l'ausilio di dime o altri accessori.

Piastre

ART.
CG-251
252-200
232-30
232-40

Tirante

ART.
CG-40

Carrelli

ART.
CGS-600.18 M
CGA-600.10 M
CGS-600.18 P
CGA-600.10 P

Fissaggio

ART.
CG-06M
CG-06P
CG-65

Terminale per monorotaia

ART.
CGS-347M
CGS-347P
CGA-347M
CGA-347P
CG-20M
CG-20P
CGA-20M
CGA-20P
CG-21M
CG-21P

Staffa fissaggio a muro

ART.
CG-15M
CG-15P

BULLET

Un unico carrello per dimensioni diverse. Preciso, regolabile e di rapida installazione.

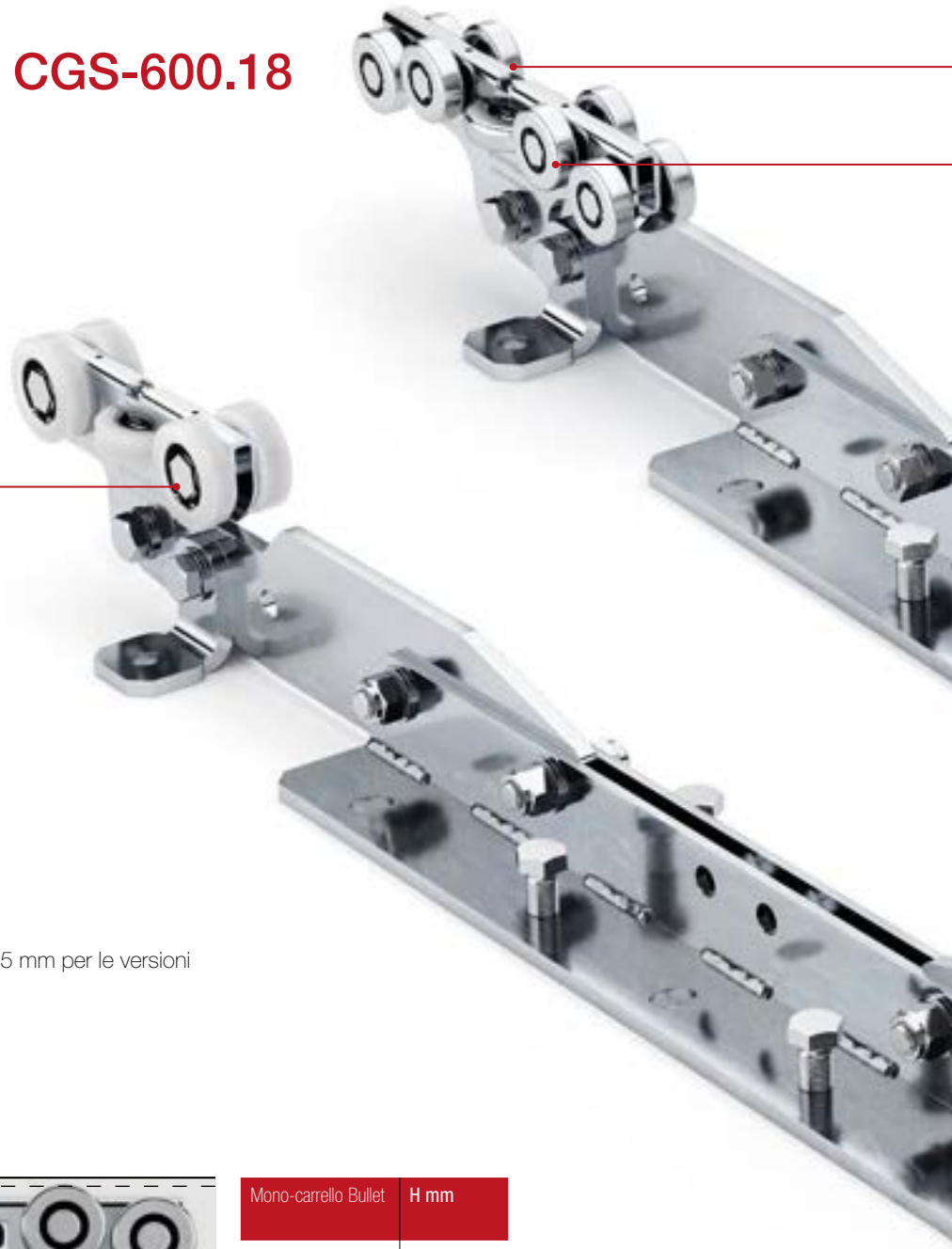

5 ruote in nylon con cuscinetti schermati e silenziosi di nuova generazione

Spazio tra cancello e pavimento ridotto a 75 mm per le versioni MINI e 85 mm per le versioni PICCOLO

Mono-carrello Bullet	H mm
CGS-600.18 M	75
CGS-600.18 P	85
CGA-600.10 M	75
CGA-600.10 P	85

COMUNELLO® Copyright 2022 - All rights reserved

Struttura carrello con brevetto internazionale

9 ruote con cuscinetti schermati e silenziosi di nuova generazione

Il disallineamento tra le ruote centrali e quelle esterne consente di spostare il carico del cancello in maniera alternata prima sulle ruote centrali e poi su quelle esterne nel momento dell'apertura e della chiusura del cancello

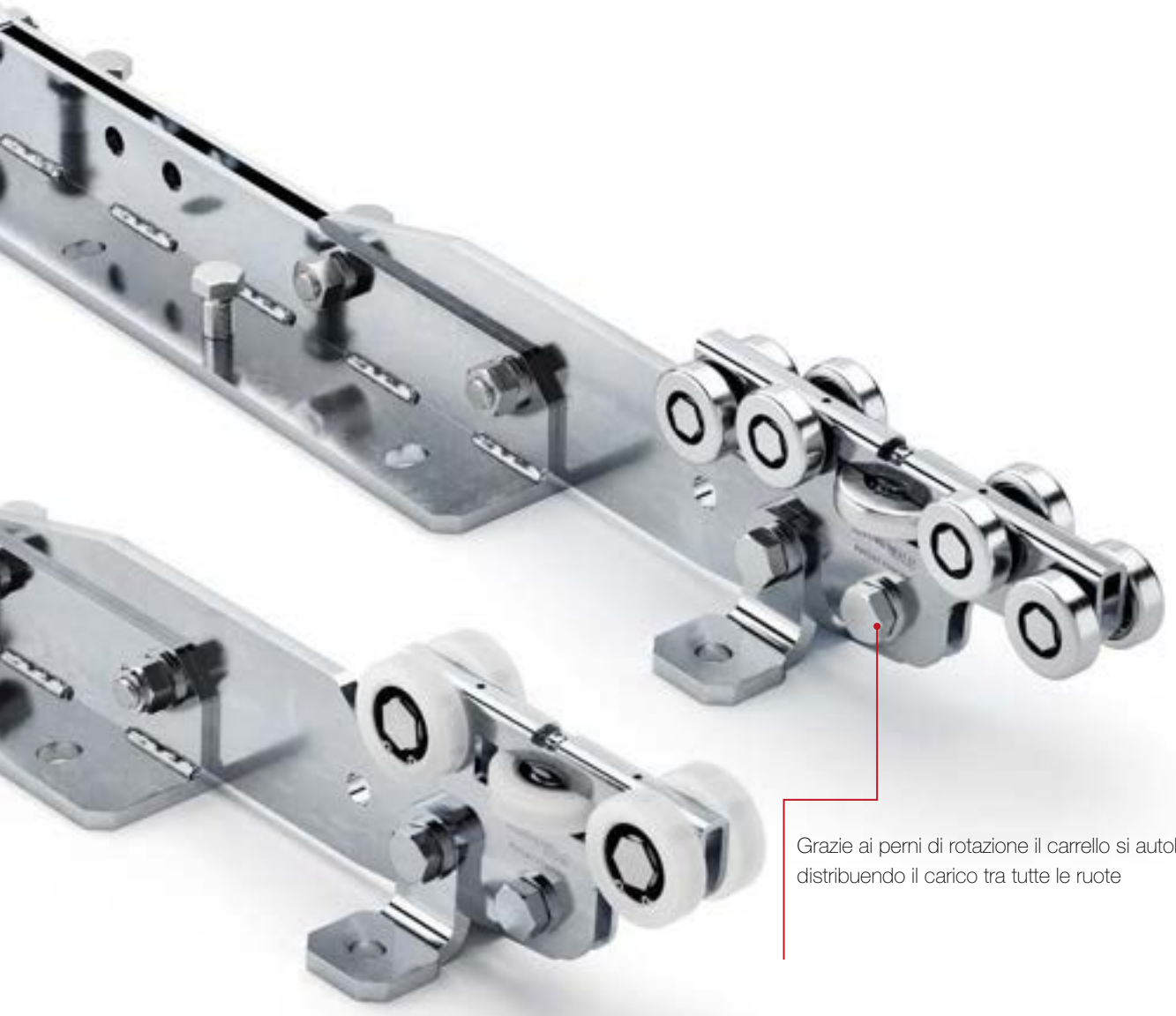

Grazie ai perni di rotazione il carrello si autobilancia distribuendo il carico tra tutte le ruote

Bullet. Installazione semplificata e precisa

Scegli la posizione adatta delle ruote e semplicemente posiziona il monocarrello

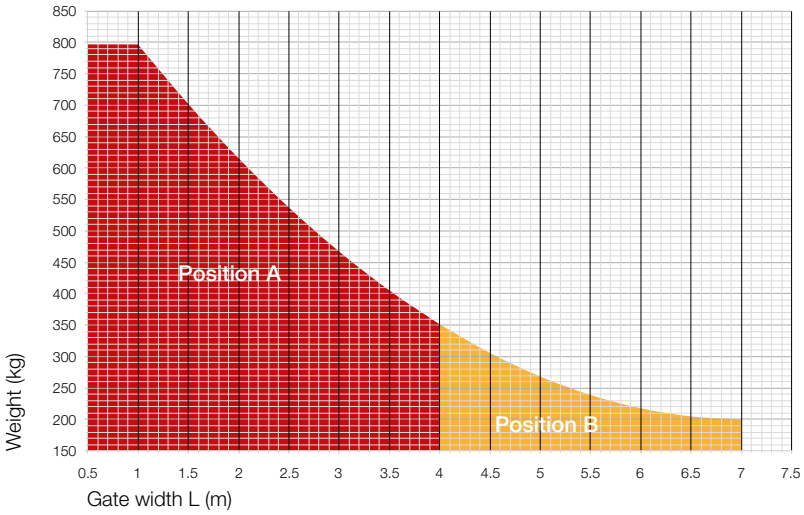

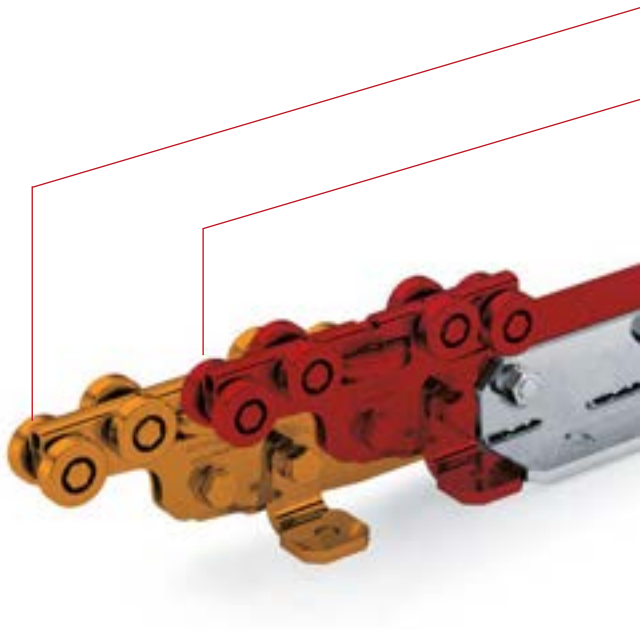

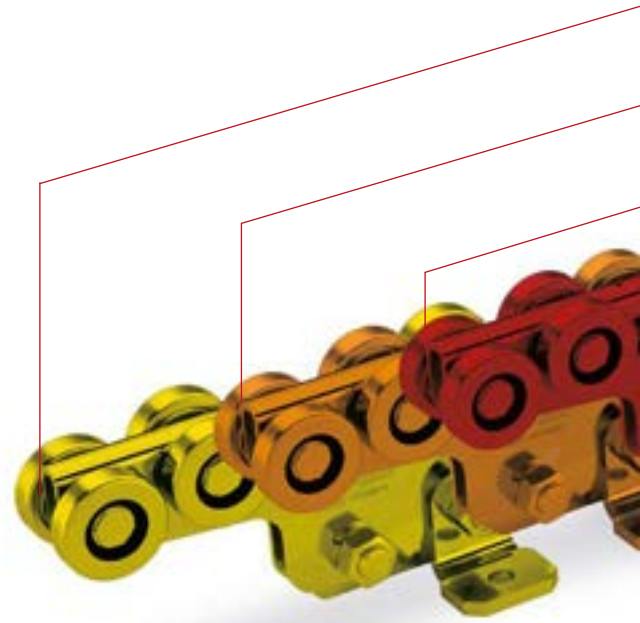

COMUNELLO® Copyright 2022 - All rights reserved

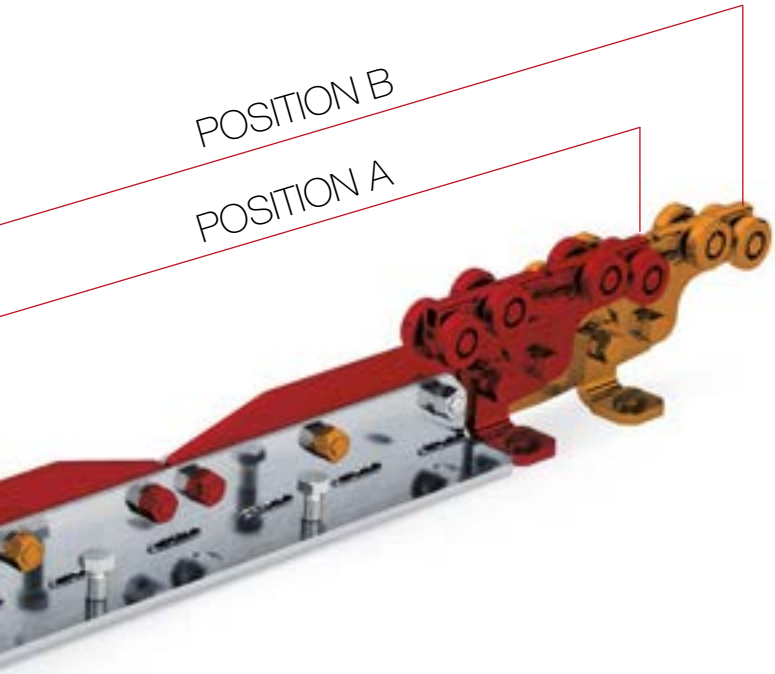

Bullet MINI

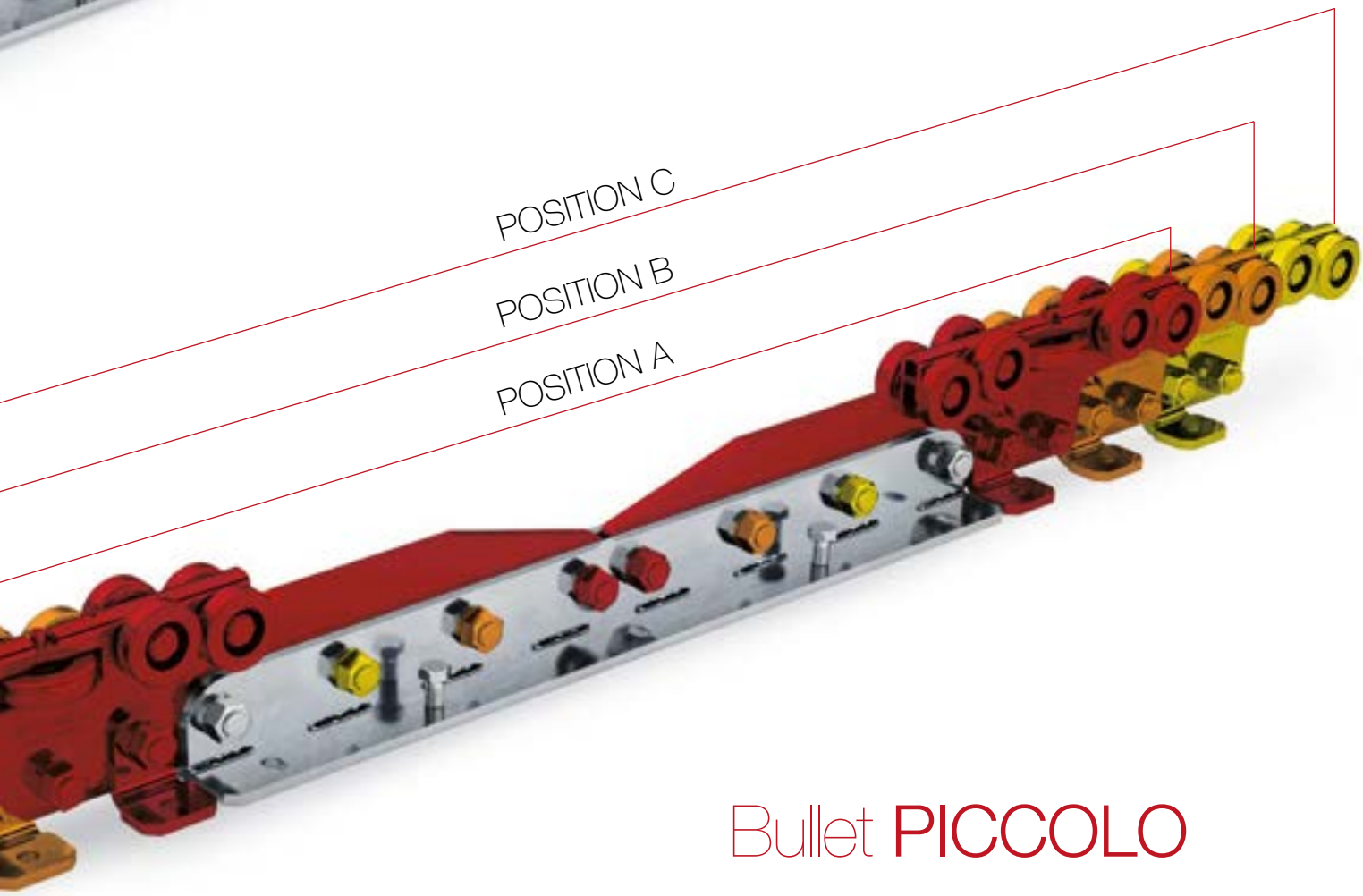

Bullet PICCOLO

Bullet MINI

PATENT PENDING

CGS-600.18 M

Carrello Bullet Mini regolabile a 18 ruote

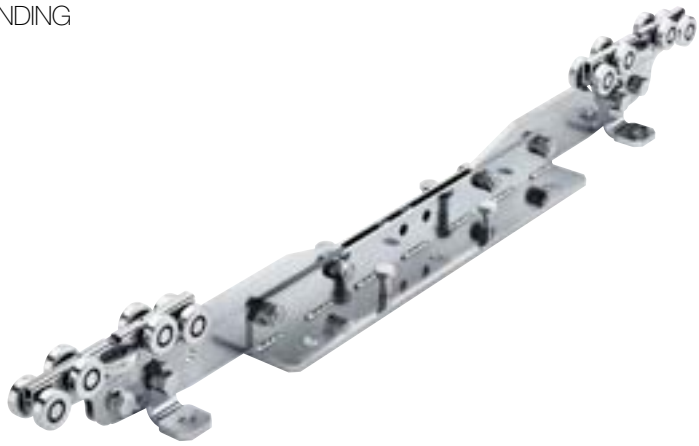

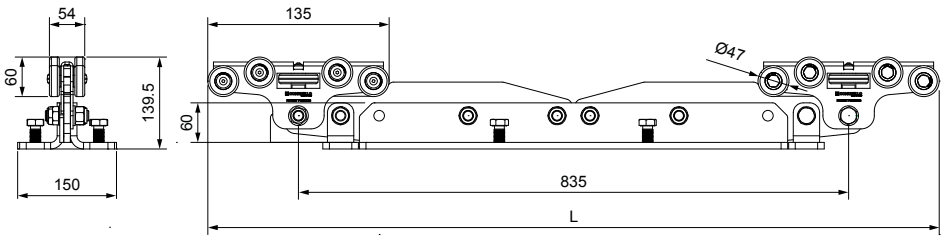

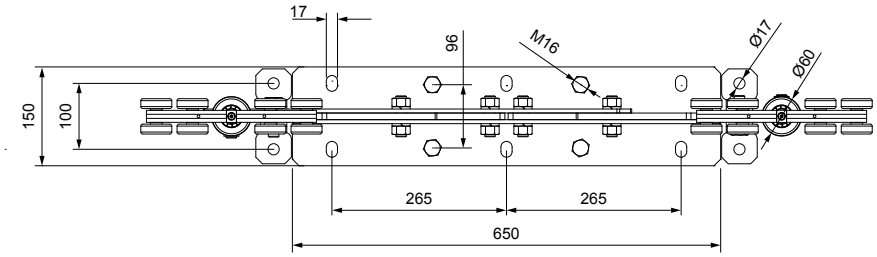

CODE	ART.	Size	L position A	L position B	Box info	
					Pcs per pack	Kg
10130404 001	CGS-600.18 M	Mini	1110	1390	1	29

Dimensioni minime getto cemento armato

CALCOLO FONDAZIONE

	POSITION A			POSITION B		
	L=2 m	L=3 m	L=4 m	L=5 m	L=6 m	L=7 m
Weight (Kg)	FA (m)	FA (m)	FA (m)	FA (m)	FA (m)	FA (m)
100	1.1	1.1	1.1	1.1	1.1	1.2
150	1.1	1.1	1.1	1.2	1.3	1.4
200	1.1	1.1	1.2	1.4	1.5	1.7
250	1.1	1.2	1.4	1.6		
300	1.1	1.3	1.5			
350	1.3	1.5	1.7			
400	1.4	1.7				
450	1.5	1.8				
500	1.7					
550	1.8					
600	2.0					

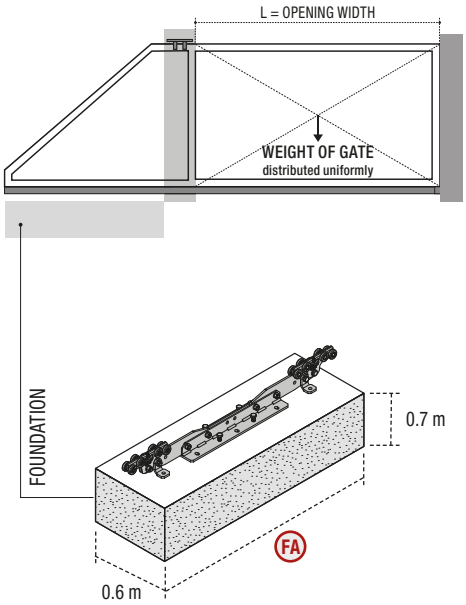

COMUNELLO® Copyright 2022 - All rights reserved

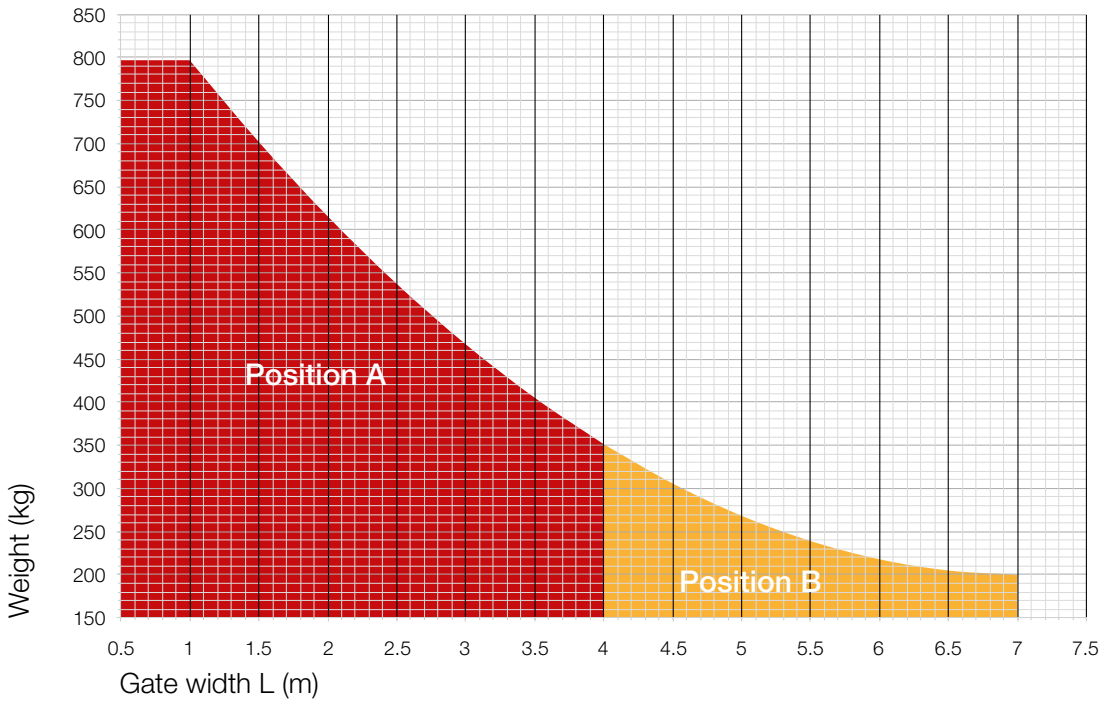

Bullet MINI - Position A

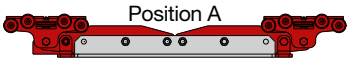

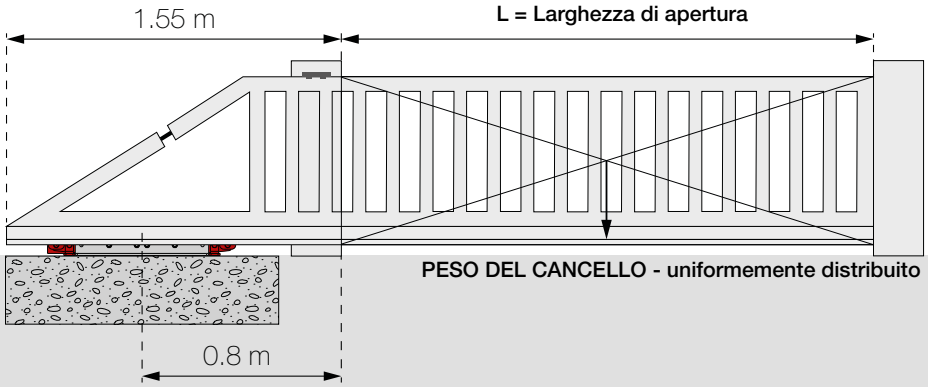

Bullet MINI - Position B

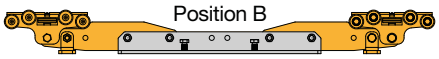

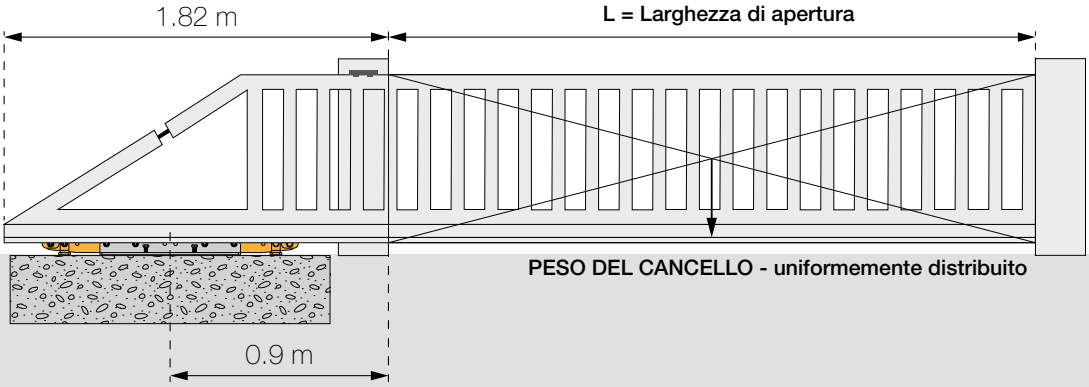

L'automazione deve essere installata in corrispondenza dell'asse centrale del carrello

Bullet PICCOLO

PATENT PENDING

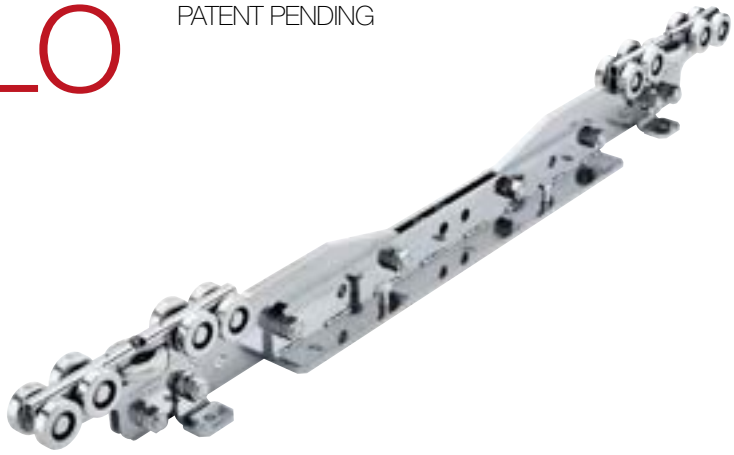

CGS-600.18 P

Carrello Bullet Piccolo regolabile a 18 ruote

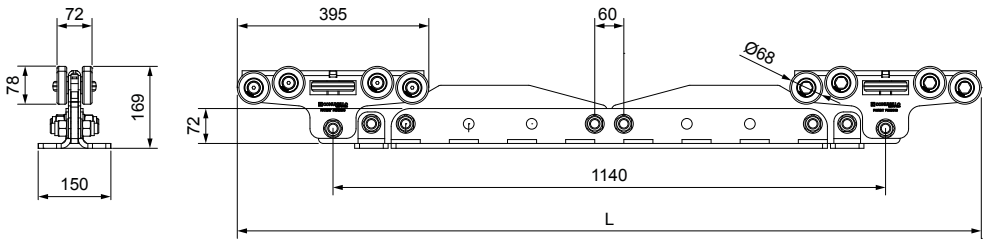

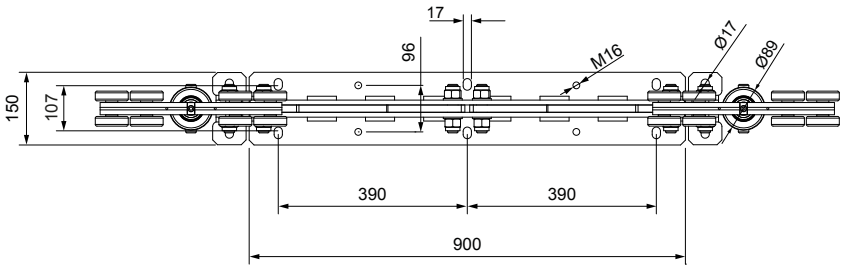

CODE	ART.	Size	L position A	L position B	L position C	Box info	
						Pcs per pack	Kg
10130405 001	CGS-600.18 P	Piccolo	1535	1795	2055	1	54.5

Dimensioni minime getto cemento armato

CALCOLO FONDAZIONE

	POSITION A		POSITION B		POSITION C		
	L=2 m	L=3 m	L=4 m	L=5 m	L=6 m	L=7 m	L=8 m
Weight (Kg)	FA (m)	FA (m)	FA (m)	FA (m)	FA (m)	FA (m)	FA (m)
100	1.3	1.3	1.3	1.3	1.3	1.3	1.3
150	1.3	1.3	1.3	1.3	1.3	1.3	1.3
200	1.3	1.3	1.3	1.3	1.3	1.3	1.5
250	1.3	1.3	1.3	1.3	1.3	1.5	1.6
300	1.3	1.3	1.3	1.3	1.5	1.6	1.8
350	1.3	1.3	1.3	1.4	1.6	1.8	2.0
400	1.3	1.3	1.4	1.6	1.7	1.9	
450	1.3	1.3	1.5	1.7	1.9		
500	1.3	1.4	1.6	1.8			
550	1.3	1.5	1.7	2.0			
600	1.3	1.6	1.8				
650	1.4	1.7	2.0				
700	1.5	1.8	2.1				
750	1.6	1.9					
800	1.7	2.0					
850	1.8						
900	1.9						
950	2.0						
1000	2.1						
1050	2.3						

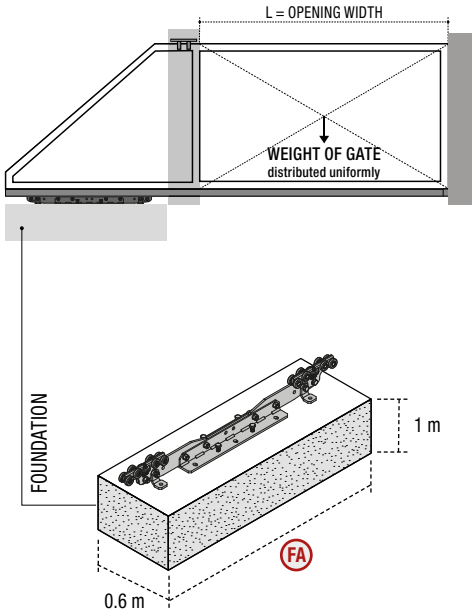

COMUNELLO® Copyright 2022 - All rights reserved

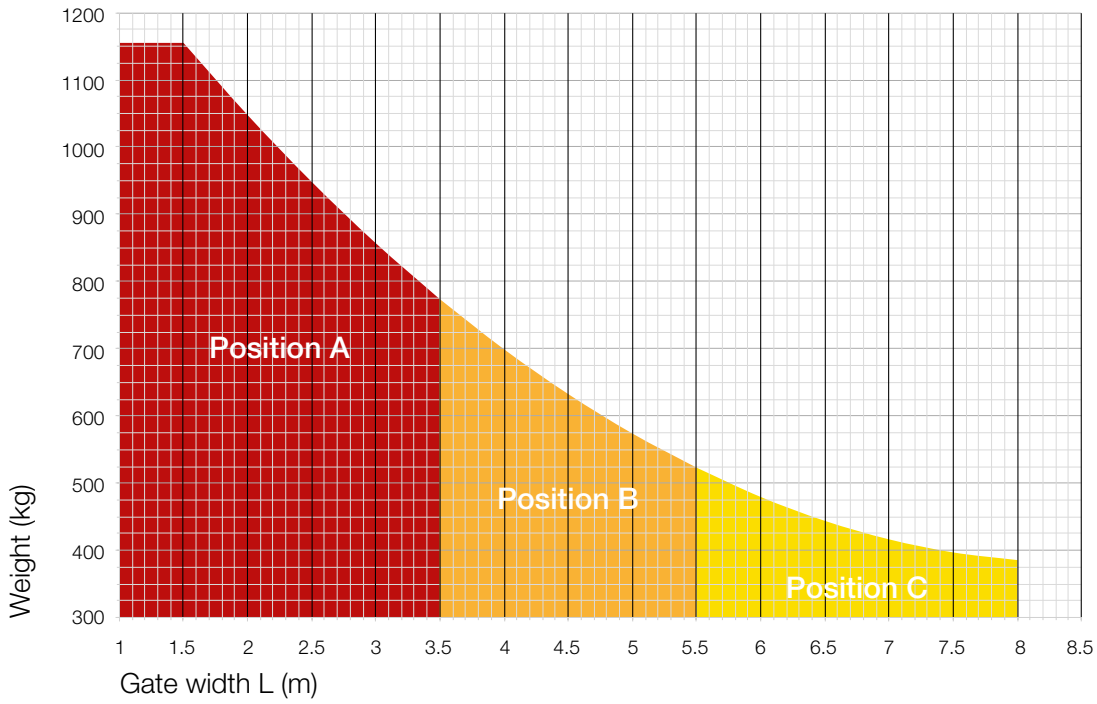

Bullet PICCOLO - Position A

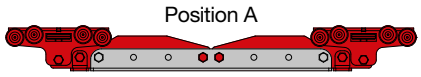

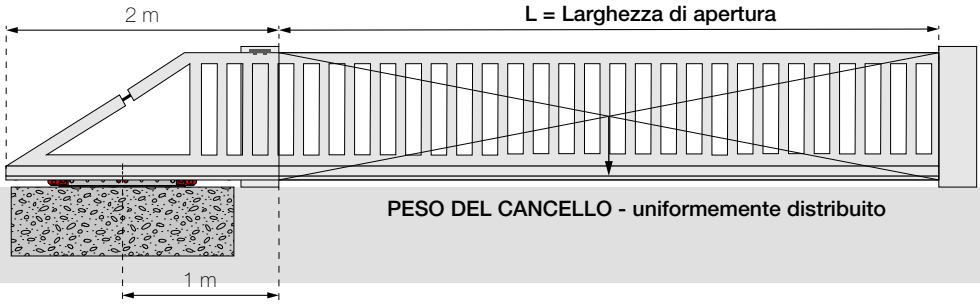

Bullet PICCOLO - Position B

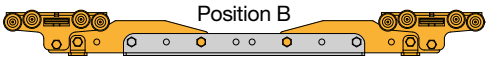

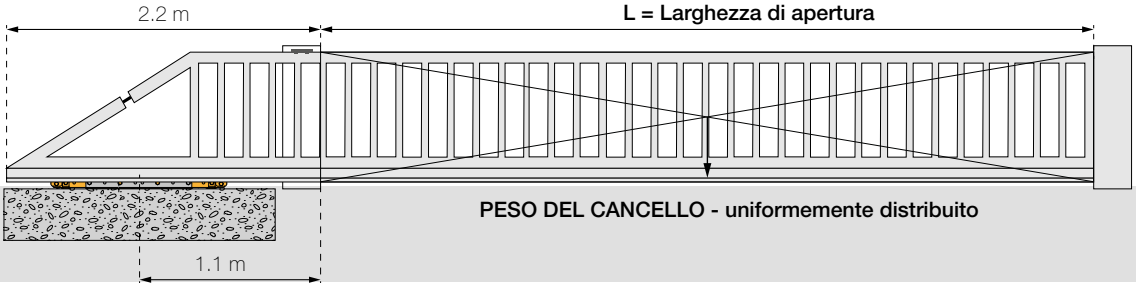

Bullet PICCOLO - Position C

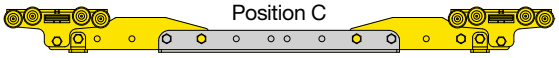

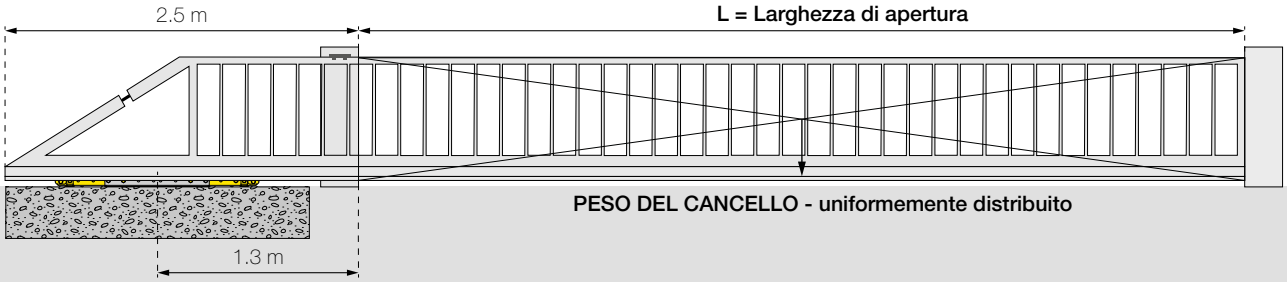

L'automazione deve essere installata in corrispondenza dell'asse centrale del carrello

Life made easy

Bullet MINI Aluminium

CGA-600.10 M

Carrello Bullet Mini regolabile a 10 ruote
per serie alluminio

PATENT PENDING

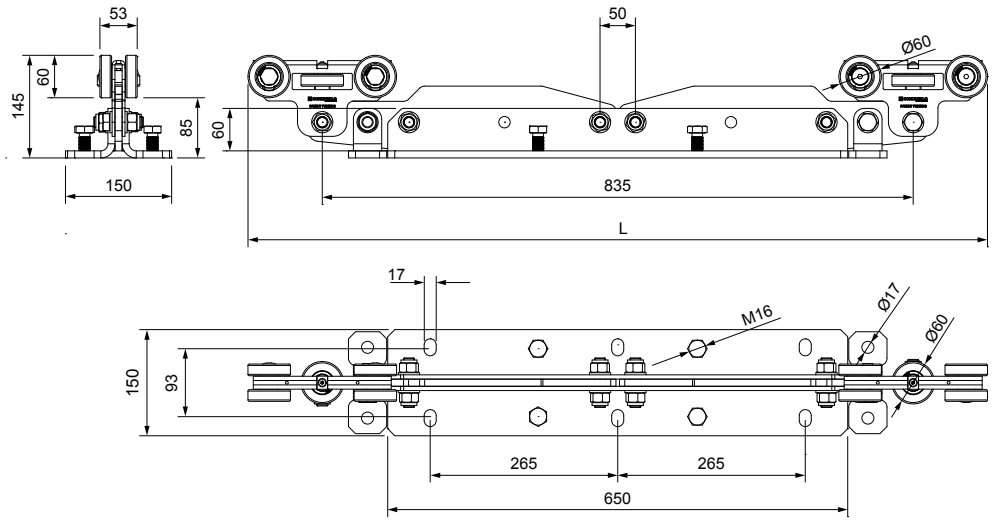

CODE	ART.	Size	L position A	L position B	Box info	
					Pcs per pack	Kg
10130406 001	CGA-600.10 M	Mini	1045	1315	1	27

Dimensioni minime getto cemento armato

CALCOLO FONDAZIONE

	POSITION A				POSITION B		
	L=2 m	L=2.5 m	L=3 m	L=3.5 m	L=4 m	L=4.5 m	L=5 m
Weight (Kg)	FA (m)	FA (m)	FA (m)	FA (m)	FA (m)	FA (m)	FA (m)
100	1.1	1.1	1.1	1.1	1.1	1.1	1.1
125	1.1	1.1	1.1	1.1	1.1	1.2	1.2
150	1.1	1.1	1.1	1.1	1.1	1.2	
175	1.1	1.1	1.1	1.2			
200	1.1	1.1					
225	1.1						

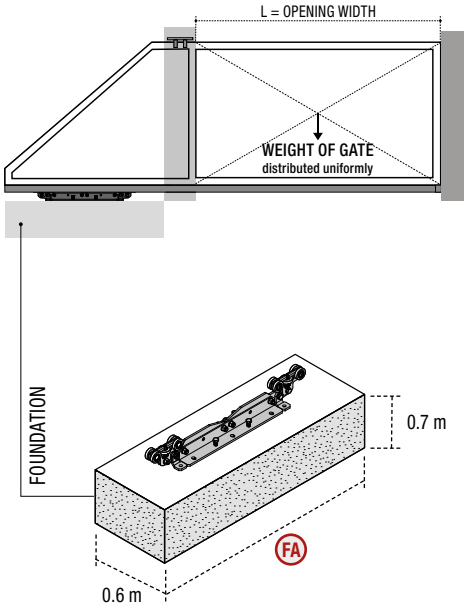

COMUNELLO® Copyright 2022 - All rights reserved

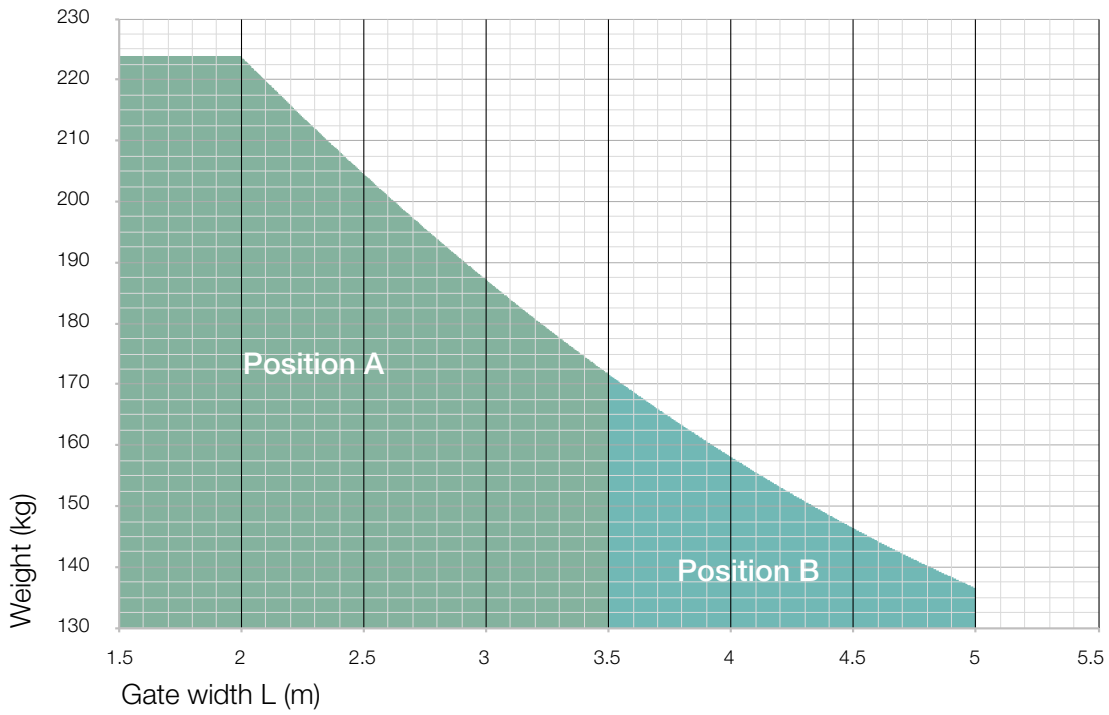

Bullet MINI - Position A

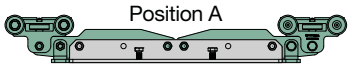

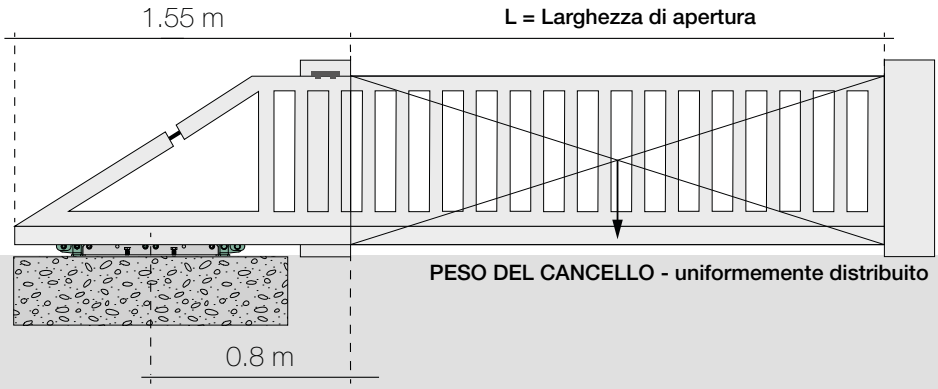

Bullet MINI - Position B

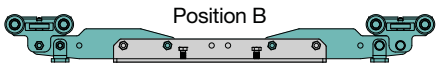

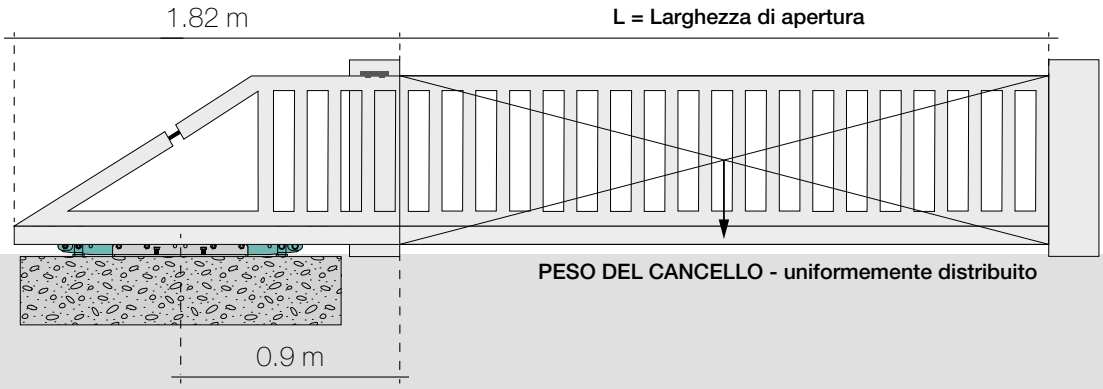

L'automazione deve essere installata in corrispondenza dell'asse centrale del carrello

Bullet PICCOLO Aluminium

PATENT PENDING

CGA-600.10 P

Carrello Bullet Piccolo regolabile a 10 ruote per serie alluminio

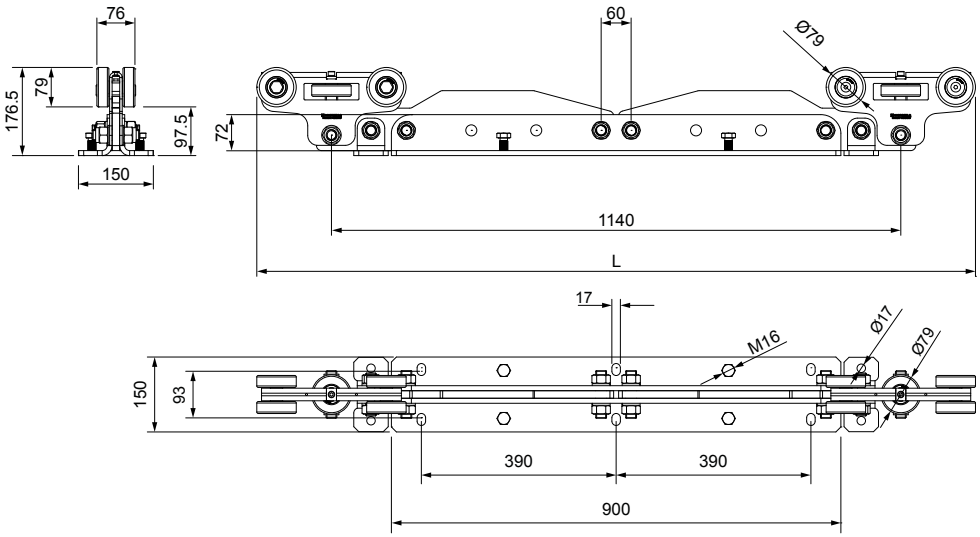

CODE	ART.	Size	L position A	L position B	L position C	Box info	
						Pcs per pack	Kg
10130407 001	CGA-600.10 P	Piccolo	1439	1699	1959	1	49

Dimensioni minime getto cemento armato

CALCOLO FONDAZIONE

	POSITION A				POSITION B			POSITION C	
	L=2 m	L=2.5 m	L=3 m	L=3.5 m	L=4 m	L=4.5 m	L=5 m	L=5.5 m	L=6 m
Weight (Kg)	FA (m)	FA (m)	FA (m)	FA (m)	FA (m)	FA (m)	FA (m)	FA (m)	FA (m)
100	1.3	1.3	1.3	1.3	1.3	1.3	1.3	1.3	1.3
125	1.3	1.3	1.3	1.3	1.3	1.3	1.3	1.3	1.3
150	1.3	1.3	1.3	1.3	1.3	1.3	1.3	1.3	1.3
175	1.3	1.3	1.3	1.3	1.3	1.3	1.3	1.3	1.3
200	1.3	1.3	1.3	1.3	1.3	1.3	1.3	1.3	1.3
225	1.3	1.3	1.3	1.3	1.3	1.3	1.3	1.3	1.3
250	1.3	1.3	1.3	1.3	1.3	1.3	1.3	1.3	1.3
275	1.3	1.3	1.3	1.3	1.3	1.3	1.3		
300	1.3	1.3	1.3	1.3	1.3				
325	1.3	1.3	1.3	1.3					
350	1.3	1.3	1.3						
375	1.3	1.3							
400	1.3	1.3							
425	1.3								

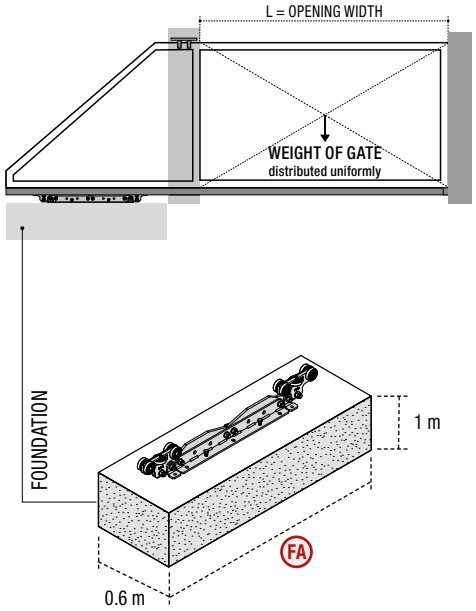

COMUNELLO® Copyright 2022 - All rights reserved

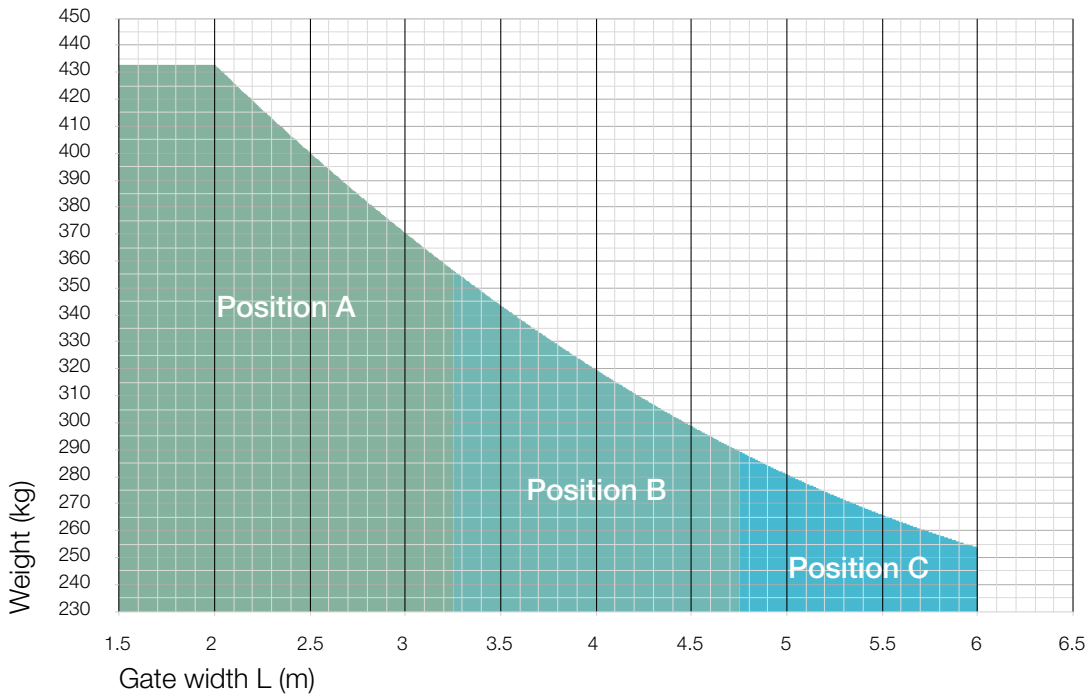

Bullet PICCOLO - Position A

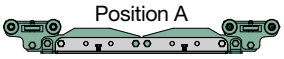

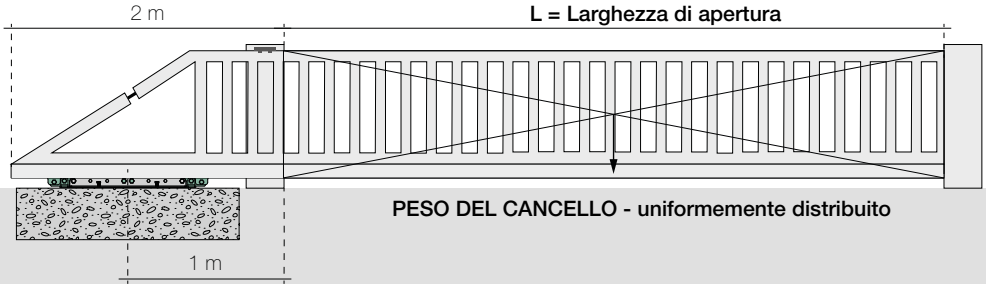

Bullet PICCOLO - Position B

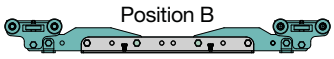

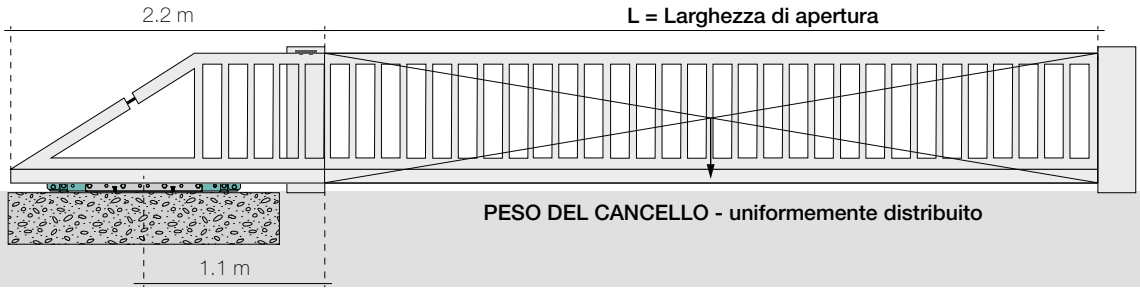

Bullet PICCOLO - Position C

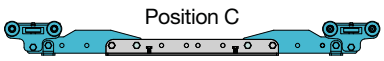

L'automazione deve essere installata in corrispondenza dell'asse centrale del carrello

Accessori Cantilever compatibili

CG-06

Contropiastra per fissaggio carrello Bullet

CODE	ART.	Size	A	B	Box info	
					Pcs per pack	Kg
10131015 001	CG-06 M	Mini	650	265	1	3.8
10131020 001	CG-06 P	Piccolo	900	390	1	5.2

Finitura: Zincato

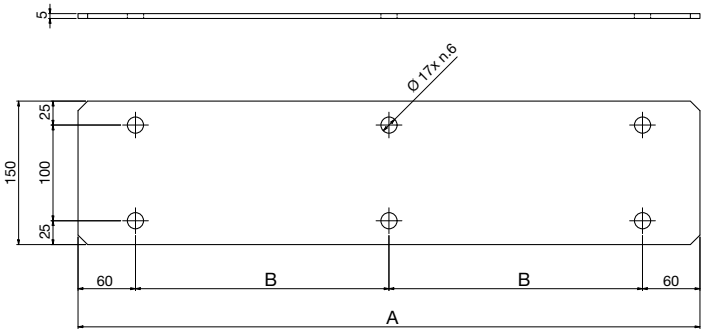

CG-65

Ancoranti per carrello Bullet Mini e Piccolo

CODE	ART.	Size	Box info	
			Pcs per pack	Kg
10130515 001	CG-65	M&P	6	0.75

Finitura: Zincato

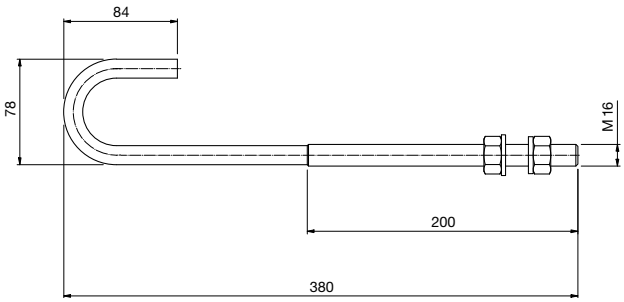

COMUNELLO® Copyright 2022 - All rights reserved

Accessori Bullet alluminio compatibili

CGA-345

Monorotaia in alluminio estruso per cancelli auto-portanti

CODE	ART.	Size	Finishing	A	B	C	H	L	Box info	
									Pcs per pack	Kg
10208001	CGA-345M	Mini	Raw	61	83	23	79	3000	1	12.00
10208003	CGA-345M	Mini	Raw	61	83	23	79	6000	1	24.00
10208005	CGA-345P	Piccolo	Raw	80.5	106.5	30	102.5	3000	1	16.00
10208007	CGA-345P	Piccolo	Raw	80.5	106.5	30	102.5	6000	1	32.00

Finitura: Alluminio

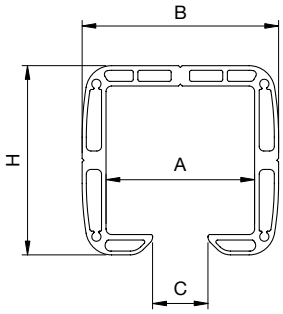

CGA-347

Ruota terminale in nylon per monorotaia in alluminio

CODE	ART.	Size	A	B	C	D	E	F	G	H	L	M	N	Box info	
														Pcs per pack	Kg
10705200 001	CGA-347M	Mini	119	83	83	Ø 66	119	16	7	79	45	32	15	2	2.10
10705205 001	CGA-347P	Piccolo	140	106.5	118	Ø 79	125	15	9.6	102.5	66	37	26	2	3.4

Finitura: Alluminio

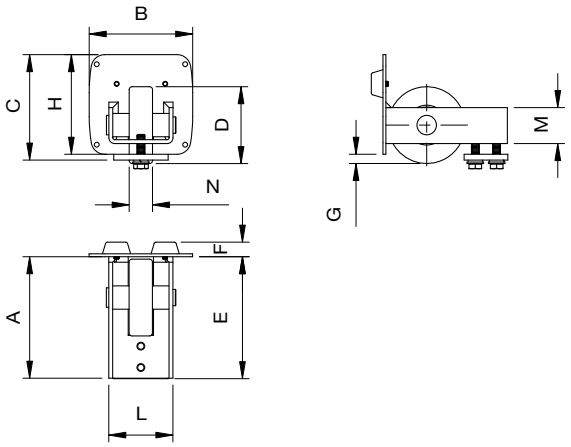

CGA-20

Terminale per monorotaia in alluminio

CODE	ART.	Size	A	B	F	H	Box info	
							Pcs per pack	Kg
10707001 001	CGA-20M	Mini	16	83	12	79	2	0.44
10707005 001	CGA-20P	Piccolo	15	106.5	12	102.5	2	0.60

Finitura: Alluminio

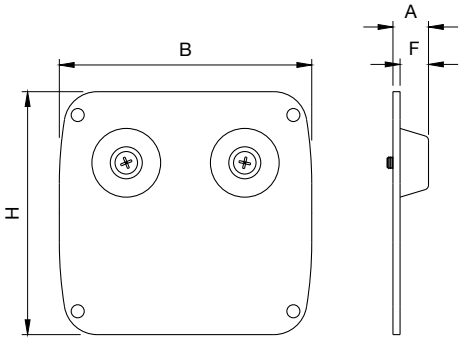

BULLET

Accessori Cantilever compatibili

CGS-345

Monorotaia per cancelli auto-portanti

CODE	ART.	Size	Finitura	A	B	C	H	S	L	Box info	
										Pcs per pack	Kg
10207001	**CGS-345M**	Mini	Grezzo	48	68	23	68	3.5	3000	1	18.25
10207002	**CGS-345M**	Mini	Grezzo	48	68	23	68	3.5	6000	1	36.50
10207005	**CGS-345P**	Piccolo	Grezzo	66.5	100	33	89	5	3000	1	35.00
10207007	**CGS-345P**	Piccolo	Grezzo	66.5	100	33	89	5	6000	1	70.00
10207001 001	**CGS-345M**	Mini	Zincato	48	68	23	68	3.5	3000	1	18.25
10207002 001	**CGS-345M**	Mini	Zincato	48	68	23	68	3.5	6000	1	36.50
10207005 001	**CGS-345P**	Piccolo	Zincato	66.5	100	33	89	5	3000	1	35.00
10207007 001	**CGS-345P**	Piccolo	Zincato	66.5	100	33	89	5	6000	1	70.00

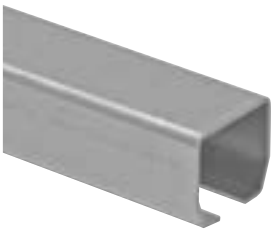

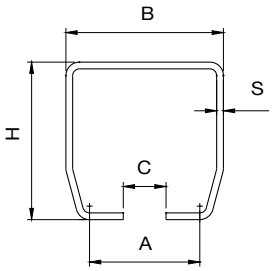

260

Cremagliera quadra

CODE	ART.	Size	A	L	Box info	
					Pcs per pack	Kg
11400505 001	**260-22x22**	L=1000	22	1000	1	3.10

Finitura: Zincato

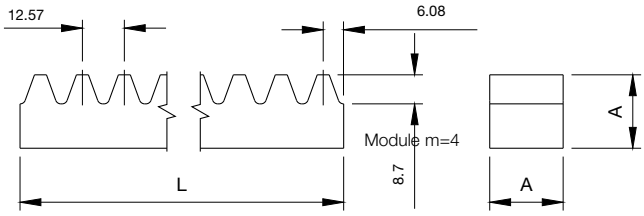

262

Cremagliera Rettangolare 30x12 con fori

CODE	ART.	Size	L	Box info	
				Pcs per pack	Kg
11401005 001	**262-30x12**	L=1000	1000	1	2.40

Finitura: Zincato

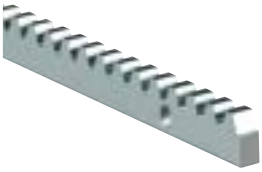

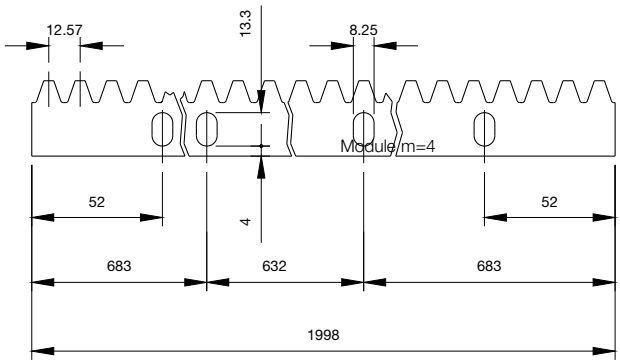

COMUNELLO® Copyright 2022 - All rights reserved

261

Cremagliera in nylon
e corpo in acciaio

CODE	ART.	Size	Box info	
			Pcs per pack	Kg
11400102	261-26x20	L=1000	1	1.10

Finitura: Zincato

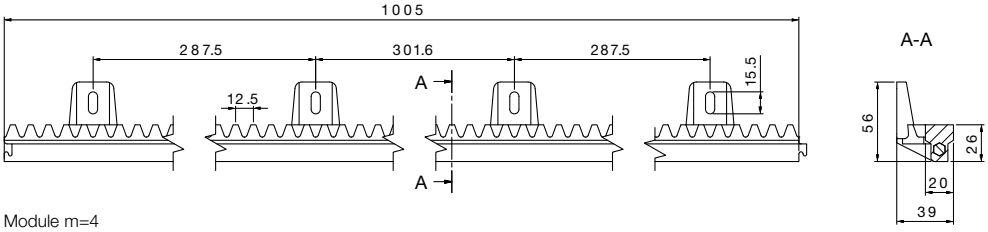

Module m=4

264

Attacco a saldare per
cremagliera rettangolare

CODE	ART.	Box info	
		Pcs per pack	Kg
11401505 001	264	30	1.50

Finitura: Zincato

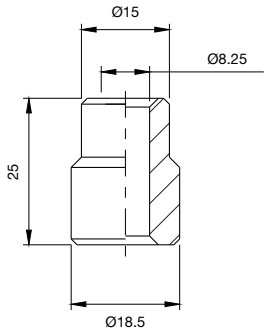

266

Attacco in zama per
cremagliera rettangolare

CODE	ART.	Box info	
		Pcs per pack	Kg
11402505 001	266	30	2.10

Finitura: Zincato

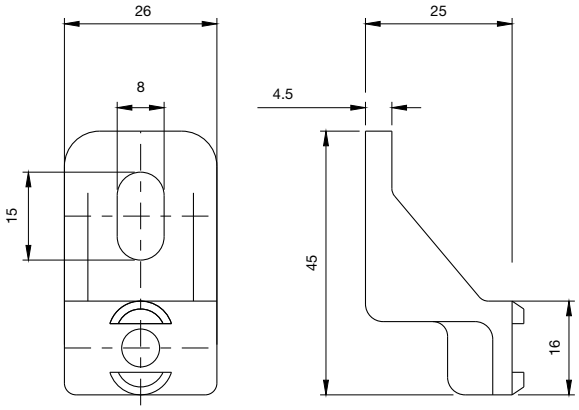

BULLET

Accessori Cantilever compatibili

CGS-346

Incontro inferiore a fissare

CODE	ART.	Size	A	B	C	D	E	F	G	H	I	S	Box info	
													Pcs per pack	Kg
10705501 001	CGS-346M	Mini	104	78	25	9	75	114	25	91	38	4	2	2.3
10705505 001	CGS-346P	Piccolo	119	112	30	11	84	154	33	112	50	4	2	3.6

Finitura: Zincato

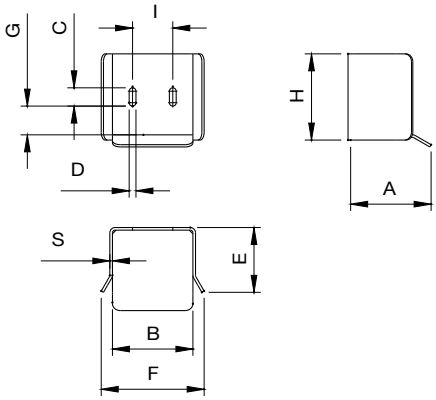

CG-15

Staffa angolare regolabile fissaggio a muro per incontro

CODE	ART.	A	B	C	D	E	F	H	I	S	Box info	
											Pcs per pack	Kg
10708001 001	CG-15M	155	110	65	Ø 9.5	9	78	165	64	5	1	2.60
10708005 001	CG-15P	155	110	80	Ø 9.5	11	90	190	64	5	1	2.90

Finitura: Zincato

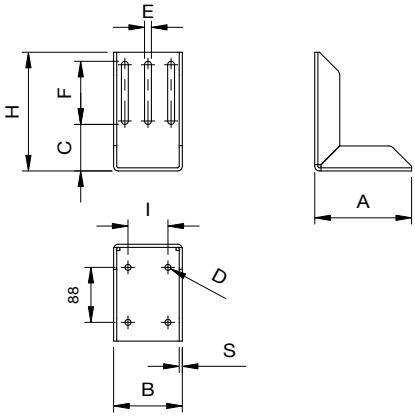

CGS-347

Ruota terminale per monorotaia

CODE	ART.	A	B	C	D	E	F	G	H	L	M	N	S	Box info	
														Pcs per pack	Kg
10705001 001	CGS-347M	135	68	82.5	Ø 68	123	12	14.5	68	45	32	15	4	2	2.00
10705005 001	CGS-347P	141	100	104	Ø 78	129	12	15	89	66	37	20	4	2	3.40

Finitura: Zincato

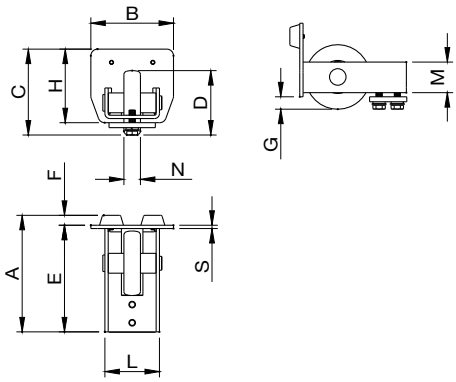

COMUNELLO® Copyright 2022 - All rights reserved

CG-20

Terminale senza ruota per monorotaia

CODE	ART.	Size	A	B	C	E	F	H	S	Box info	
										Pcs per pack	Kg
10707101 001	CG-20M	Mini	68	68	78	155	12	68	4	2	1.20
10707105 001	CG-20P	Piccolo	100	100	105	155	12	89	4	2	1.80

Finitura: Zincato

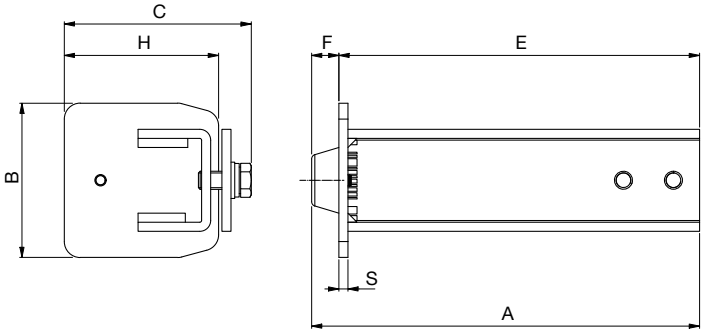

CG-21

Terminale senza ruota per monorotaia

CODE	ART.	Size	A	B	C	Box info	
						Pcs per pack	Kg
10707115 001	CG-21M	Mini	68	68	49	4	1.30
10707120 001	CG-21P	Piccolo	100	89	50	4	1.70

Finitura: Zincato

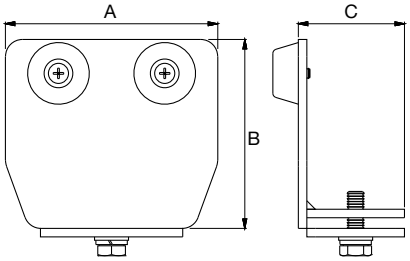

CG-40

Tirante in acciaio zincato per regolazioni cancelli

CODE	ART.	R		Box info	
				Pcs per pack	Kg
10131400 001	CG-40	50-100	19	1	1.30

Finitura: Zincato

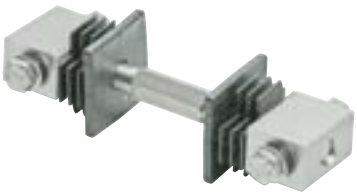

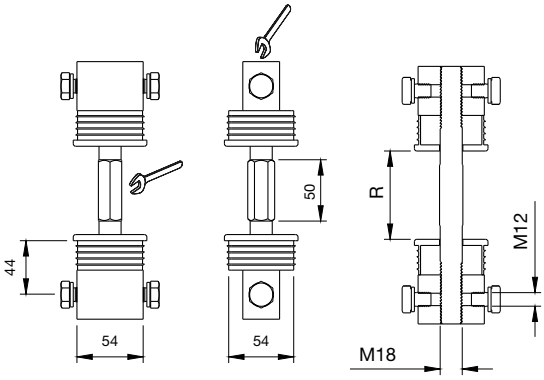

BULLET

Accessori Cantilever compatibili

CG-25

Incontro inferiore
con rullo in nylon

CODE	ART.	Size	A	B	D	F	H	I	S	Box info	
										Pcs per pack	Kg
10707501 001	CG-25M	Mini	80	40	Ø 50	8.5	115	45	5	2	1.30
10707505 001	CG-25P	Piccolo	122	50	Ø 60	11	130	75	5	2	2.60

Finitura: Zincato

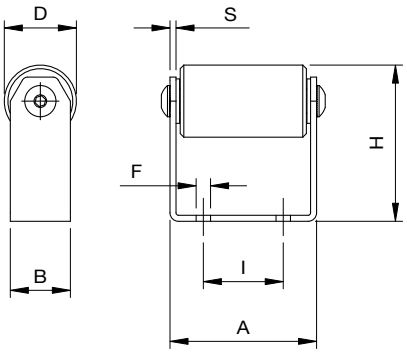

CG-30

Incontro per cancelli
regolabile a fissare

CODE	ART.	Size	R	Box info	
				Pcs per pack	Kg
10707601 001	CG-30M	Mini	53-76	1	1.50
10707605 001	CG-30P	Piccolo	86-114	1	1.90

Finitura: Zincato

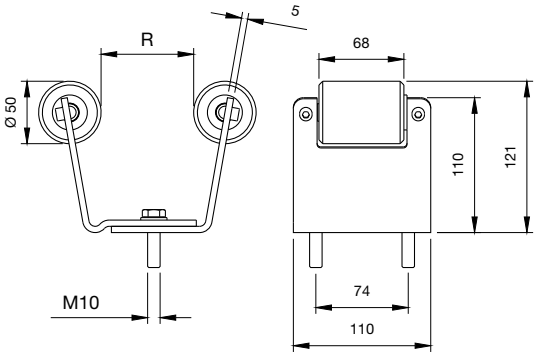

CG-35

Supporto intermedio di
sostegno con rullo in nylon

CODE	ART.	A	B	D	F	H	I	S	Box info	
									Pcs per pack	Kg
10707705 001	CG-35P	122	80	Ø 60	17	95	70	5	1	1.40

Finitura: Zincato

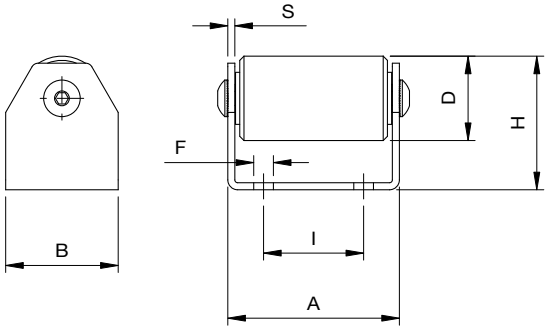

COMUNELLO® Copyright 2022 - All rights reserved

CG-251

Piastra guida cancello regolabile con ala lunga a fissare

CODE	ART.	A	C	D	G	H	I	L	M	R	Box info	
											Pcs per pack	Kg
11310005 001	CG-251	74	58	Ø40	190	154	230	350	44-88	70-110	1	6.70

Finitura: Zincato

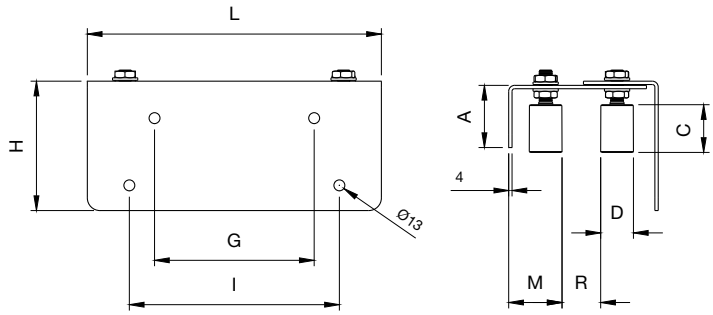

232

Oliva in nylon con protezione antinfortunistica

CODE	ART.	A	B	D	I	H	Box info	
							Pcs per pack	Kg
11302210 001	232-30	40	Ø30	3	84	24	20	4.40
11302215 001	232-40	58	Ø39	7.5	98	24	20	5.90

Finitura: Zincato

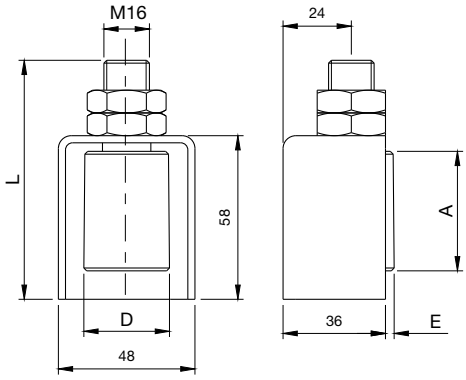

252

Piastra doppia regolazione a fissare per cancelli con doppia colonna

CODE	ART.	Size	E	R	Box info	
					Pcs per pack	Kg
11306205 001	252-200	Ø 40	210-360	0-300	1	4.1

Finitura: Zincato

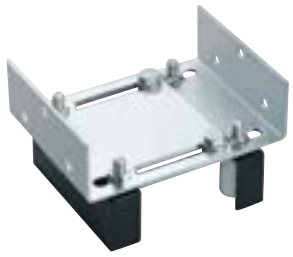

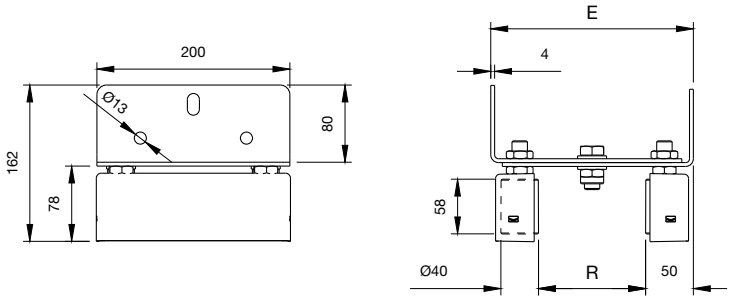

BULLET

Cantilever Gates

Carrelli e accessori per cancelli autoportanti

COMUNELLOGATE

Cancello autoportante

Scan and discover more

Incontri

ART.
CG-25P
CG-30P
CG-25M
CG-30M

Incontri inferiori

ART.
203
CGS-346M
CGS-346P
CGi-346P

Carrelli

ART.
KIT CGS-150-300K
KIT CGS-150-600K
KIT CGA-150-300K
KIT CGA-150-600K

CGS-250.5M
CGS-250.5P
CGS-250.5G
CGS-250.8M
CGS-250.8P
CGS-250.8G

CGS-350.5M
CGS-350.5P
CGS-350.5G
CGS-350.5XL
CGA-350.5M
CGA-350.5P
CGi-350.5P

CGS-350.8M
CGS-350.8P
CGS-350.8G
CGS-WB-350.9P
CGS-WB-350.9G
CGS-450.9-20K

COMUNELLO® Copyright 2022 - All rights reserved

Piastre

ART.
247
250
250i
251

252
253
255
255i
256

257
258
CG-251
CGi-251
CG-252

Terminale per monorotaia

ART.
CG-20M
CG-20P
CG-20G
CG-21M
CG-21P
CGS-347M
CGS-347P
CGS-347G

Binari

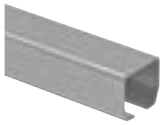

ART.
CGS-245M
CGS-245P
CGS-245G

Cremagliere

ART.
260
260i
261
262
262i

Per una completa configurazione del tuo cancello vai al sito www.comunello.com > it > gate > configuratori

CANTILEVER GATE SYSTEM

Ruote

150 SERIES

MULTIPLATE BODY

Kit per cancelli autoportanti residenziali fino a 6 metri e 600kg. Disponibile nelle versioni “MINI” per cancelli fino a 3metri/300k e “PICCOLO” per cancelli fino a 6m/600kg.

- CGS-150.5
- CGA-150.5 — Alluminio

250 SERIES

MULTIPLATE BODY

Carrelli con corpo multistrato per cancelli autoportanti residenziale ed industriali.
Disponibili le versioni a 5 e 8 ruote nelle taglie “MINI”, “PICCOLO”, "GRANDE".

- CGS-250.5
- CGS-250.8

350/450 SERIES

MONOBLOC BODY

Serie top di comunello con corpo monoblocco per cancelli autoportanti residenziale ed industriali.
Disponibili le versioni a 5, 8 e 9 ruote nelle taglie “MINI”, “PICCOLO”, "GRANDE" e "XL".

- CGS-350.5
- CGA-350.5 — Alluminio
- CGi-350.5 — Inox
- CGS-350.8 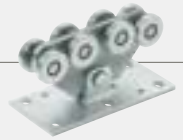
- CGS-350.9
- CGS-450.9

500 SERIES

Integrator

Nuovo sistema cantilever con trasmissione integrata e cremagliera completamente protetta e nascosta all’interno della monorotaia. Totalmente compatibile con i sistemi autoportanti Comunello.

- CGS-500.8

600 SERIES

Bullet

Sistema rivoluzionario con monocarrello autoportante che semplifica le operazioni sia di configurazione che di installazione.

- CGS-600.18
- CGA-600.10 — Alluminio

Gamma	Utilizzo: Residenziale	Utilizzo: Industriale	Pagina
KIT CGS-150-300K	●		112
KIT CGS-150-600K	●		114
KIT CGA-150-300K	●		116
KIT CGA-150-600K	●		118
CGS-250.5M	●		120
CGS-250.5P	●	●	122
CGS-250.5G		●	124
CGS-250.8M	●		126
CGS-250.8P	●	●	128
CGS-250.8G		●	130
CGS-350.5M	●		132
CGS-350.5P	●	●	134
CGS-350.5G		●	136
CGS-350.5XL		●	138
CGA-350.5M	●		140
CGA-350.5P	●	●	142
CGi-350.5P	●	●	144
CGS-350.8M	●		146
CGS-350.8P	●	●	148
CGS-350.8G		●	150
CGS-WB-350.9P	●	●	152
CGS-WB-350.9G		●	154
CGS-450.9-20K		●	156
CGS-500.8M	●		68
CGS-500.8P	●	●	69
CGS-500.8G		●	70
CGS-600.18M	●		88
CGS-600.18P	●	●	90
CGA-600.10M	●		92
CGA-600.10P	●	●	94

Nuovi carrelli 9 ruote

Piccolo

Grande

Scan and discover more

Nuova serie di carrelli cantilever a 9 ruote0. Disponibili nelle versioni “Piccolo" e "Grande”.

Ruota centrale di allineamento

Cuscinetti schermati di nuova generazione adatti a temperature estreme da -30 a +80°c.

Il posizionamento delle ruote su 2 altezze differenti consente di caricare le ruote in modo alternato

Corpo monoblocco in acciaio.

MONOBLOC BODY

Ruote sostituibili

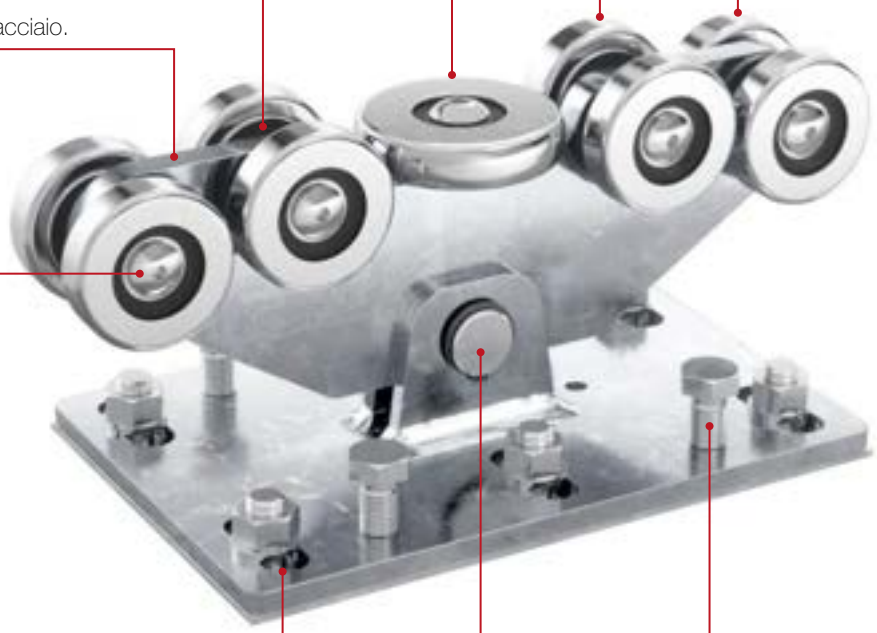

Viti di regolazione per la planarità.

Le asole consentono di regolare la posizione del carrello anche dopo l’installazione degli ancoranti.

Il perno centrale consente al carrello di ruotare ed adattarsi al movimento del cancello. il carico è sempre distribuito uniformemente su 4 ruote

COMUNELLO® Copyright 2022 - All rights reserved

Distribuzione del carico sulle ruote durante il movimento del cancello

F 1 / F 2: CARICO A CANCELLO **CHIUSO**

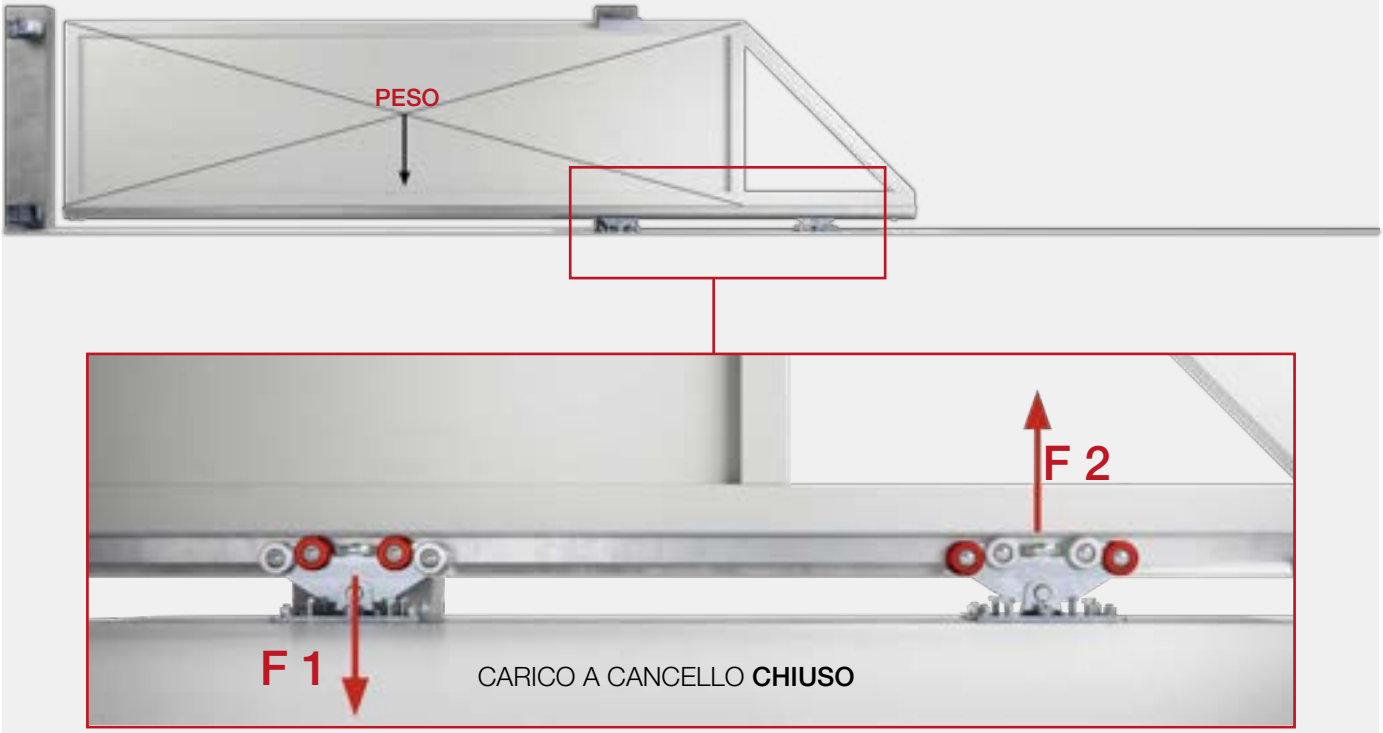

F 1 / F 2: CARICO A CANCELLO **APERTO**

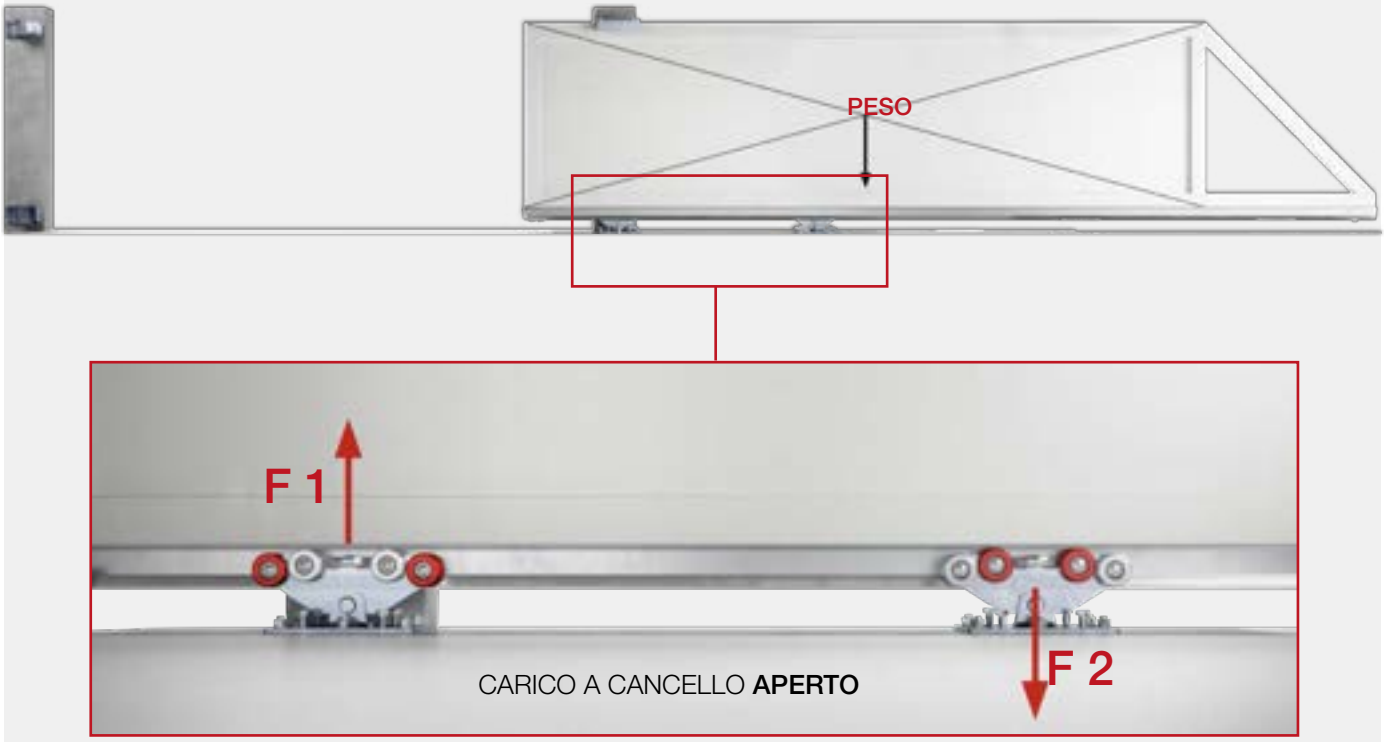

KIT 150-300K

PATENTED

Kit per cancelli autoportanti fino a 3m e 300Kg di peso

CODE	ART.	CGS-150.5M	CGS-347M	CGS-346M	230	255	CGS-245M
19912331	KIT 150-300K TOP 6M	2 Mini	1	1	-	1 (220 / Ø30)	1 (6 m)
19912330	KIT 150-300K TOP 3M	2 Mini	1	1	-	1 (220 / Ø30)	2 (3 m)
19912333	KIT 150-300K BASIC 6M	2 Mini	1	1	4 x Ø30	-	1 (6 m)
19912326	KIT 150-300K BASIC 3M	2 Mini	1	1	4 x Ø30	-	2 (3 m)

Dimensioni minime getto cemento armato -

CGS 150.5 Mini Portata = 700 kg						
P	L=2 m		L=2,5 m		L=3 m	
Weight (Kg)	FA (M)	I (M)	FA (M)	I (M)	FA (M)	I (M)
100	0,90	0,30	1,00	0,40	1,00	0,40
125	1,00	0,40	1,00	0,40	1,10	0,50
150	1,00	0,40	1,10	0,50	1,20	0,60
200	1,20	0,60	1,30	0,70	1,40	0,80
250	1,40	0,80	1,50	0,90	1,70	1,10
300	1,60	1,40	1,80	1,30	2,10	1,50

Si consiglia comunque un interasse (I) minimo di 1/3 della lunghezza (L)

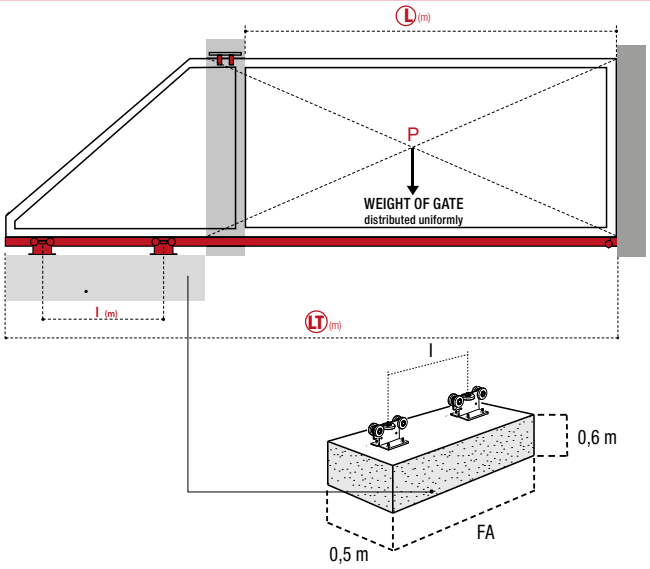

CGS-150.5M

Carrello auto-portante 5 ruote
per cancelli a sbalzo

CODE	ART.	Size	Box info	
			Pcs per pack	Kg
10130019 001	CGS-150.5 M	Mini	1	5,4

Finitura: Zincato

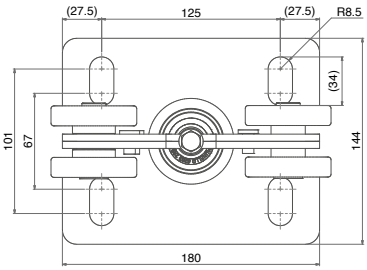

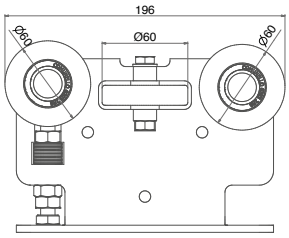

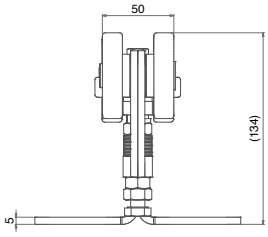

CGS-347M

Ruota terminale per monorotaia

CODE	ART.	Size	A	B	C	D	E	F	G	H	L	M	N	S	Box info	
															Pcs per pack	Kg
10705001 001	CGS-347M	Mini	135	68	82,5	Ø 68	123	12	14,5	68	45	32	15	4	2	2,00

Finitura: Zincato

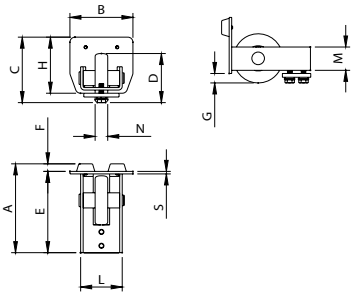

COMUNELLO® Copyright 2022 - All rights reserved

CGS-346M

Incontro inferiore a fissare

CODE	ART.	Size	A	B	C	D	E	F	G	H	I	S	Box info	
													Pcs per pack	Kg
10705501 001	CGS-346M	Mini	104	78	25	9	75	114	25	91	38	4	2	2,30

Finitura: Zincato

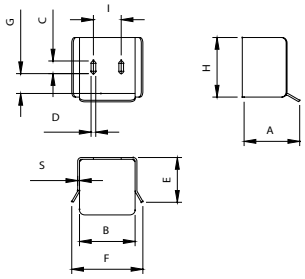

230

Oliva in nylon

CODE	ART.	A	B	D	I	H	Box info	
							Pcs per pack	Kg
11301010 001	230-30	40	Ø30	74	M16	24	20	3,70

Finitura: Zincato

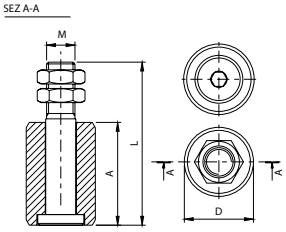

255

Piastra guida cancello
a doppia regolazione

CODE	ART.	Size	C	D	E	H	L	M	R	S	Box info	
											Pcs per pack	Kg
11306005 001	255-220	Ø30	40	Ø30	135-175	74	220	38	35-62	3	10	22,70

Finitura: Zincato

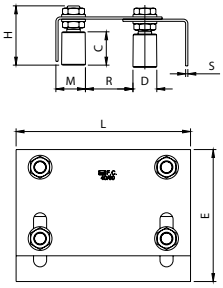

CGS-245M

Monorotaia per cancelli
auto-portanti

CODE	ART.	Size	A	B	C	H	S	L	Box info	
									Pcs per pack	Kg
10207004 001	CGS-245M	Mini	48	68	23	68	3,5	3000	1	18,3
10207024 001	CGS-245M	Mini	48	68	23	68	3,5	6000	1	36,5

Finitura: Zincato

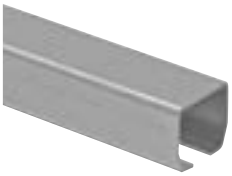

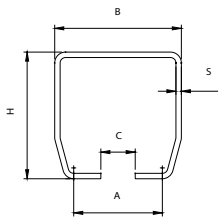

KIT 150-600K

PATENTED

Kit per cancelli autoportanti fino a 6m e 600Kg di peso

CODE	ART.	CGS-150.5P	CGS-347P	CGS-346P	230	255	CGS-245P
19912332	KIT 150-600K TOP 6M	2 Piccolo	1	1	-	1 (350 / Ø40)	2 (6 m)
19912325	KIT 150-600K TOP 3M	2 Piccolo	1	1	-	1 (350 / Ø40)	3 (3 m)
19912334	KIT 150-600K BASIC 6M	2 Piccolo	1	1	4 x Ø40	-	2 (6 m)
19912324	KIT 150-600K BASIC 3M	2 Piccolo	1	1	4 x Ø40	-	3 (3 m)

Dimensioni minime getto cemento armato -

CGS 150.5 Piccolo Portata = 1300 kg						
P	L=4 m		L=5 m		L=6 m	
Weight (Kg)	FA (M)	I (M)	FA (M)	I (M)	FA (M)	I (M)
350	1,8	1,1	2,1	1,4	2,4	1,7
400	2,0	1,3	2,3	1,6	2,7	2,0
450	2,2	1,5	2,6	1,9	3,1	2,4
500	2,5	1,8	3,0	2,3	3,5	2,8
550	2,8	2,1	3,3	2,6	3,9	3,2
600	3,2	2,5	3,8	3,1	4,5	3,8

Si consiglia comunque un interasse (I) minimo di 1/3 della lunghezza (L)

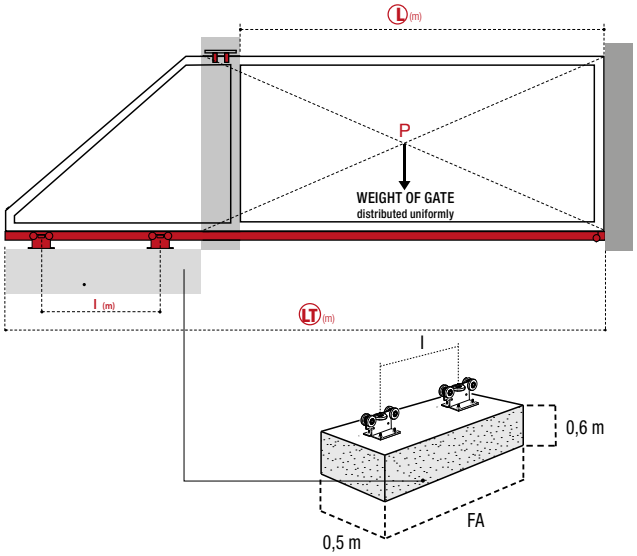

CGS-150.5P

Carrello auto-portante 5 ruote
per cancelli a sbalzo

CODE	ART.	Size	Box info	
			Pcs per pack	Kg
10130020 001	CGS-150.5 P	Piccolo	1	5,4

Finitura: Zincato

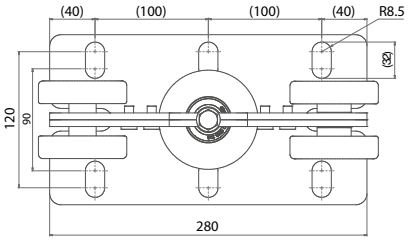

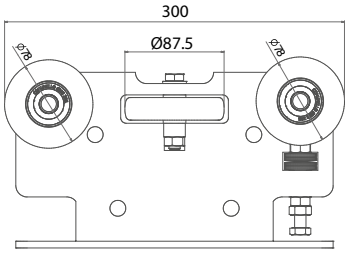

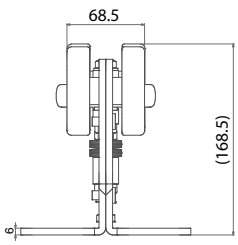

CGS-347P

Ruota terminale per monorotaia

CODE	ART.	Size	A	B	C	D	E	F	G	H	L	M	N	S	Box info	
															Pcs per pack	Kg
10705005 001	CGS-347P	Piccolo	141	100	104	Ø 78	129	12	15	89	66	37	20	4	2	3,40

Finitura: Zincato

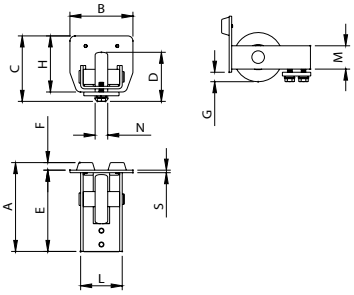

COMUNELLO® Copyright 2022 - All rights reserved

CGS-346P

Incontro inferiore a fissare

CODE	ART.	Size	A	B	C	D	E	F	G	H	I	S	Box info	
													Pcs per pack	Kg
10705505 001	CGS-346P	Piccolo	119	112	30	11	84	154	33	112	50	4	2	3,60

Finitura: Zincato

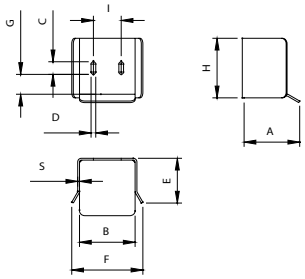

230

Oliva in nylon

CODE	ART.	A	B	D	I	H	Box info	
							Pcs per pack	Kg
11301010 001	230-30	40	Ø30	74	M16	24	20	3,70

Finitura: Zincato

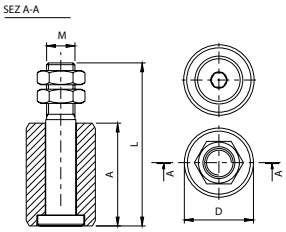

255

Piastra guida cancello
a doppia regolazione

CODE	ART.	Size	C	D	E	H	L	M	R	S	Box info	
											Pcs per pack	Kg
11306005 001	255-220	Ø30	40	Ø30	135-175	74	220	38	35-62	3	10	22,70

Finitura: Zincato

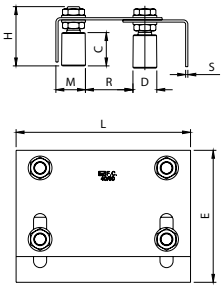

CGS-245P

Monorotaia per cancelli
auto-portanti

CODE	ART.	Size	A	B	C	H	S	L	Box info	
									Pcs per pack	Kg
10207006 001	CGS-245P	Piccolo	66,5	100	33	89	5	3000	1	35,0
10207025 001	CGS-245P	Piccolo	66,5	100	33	89	5	6000	1	70,0

Finitura: Zincato

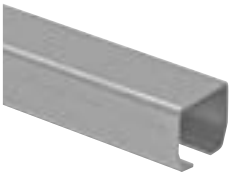

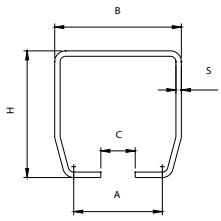

KIT CGA 150-300K

Kit per cancelli autoportanti in alluminio

CODE	ART.	CGA-150.5M	CGA-347M	CGS-346M	CGA-20M
19912494	**KIT 150-300K ALUMINIUM**	2 Mini	1	1	1

Dimensioni minime getto cemento armato

CGA 150.5 Mini Portata = 700 kg						
P	**L=2 m**		**L=2,5 m**		**L=3 m**	
Weight (Kg)	**FA (M)**	**I (M)**	**FA (M)**	**I (M)**	**FA (M)**	**I (M)**
100	0,90	0,30	1,00	0,40	1,00	0,40
125	1,00	0,40	1,00	0,40	1,10	0,50
150	1,00	0,40	1,10	0,50	1,20	0,60
200	1,20	0,60	1,30	0,70	1,40	0,80
250	1,40	0,80	1,50	0,90	1,70	1,10
300	1,60	1,40	1,80	1,30	2,10	1,50

Si consiglia comunque un interasse (I) minimo di 1/3 della lunghezza (L)

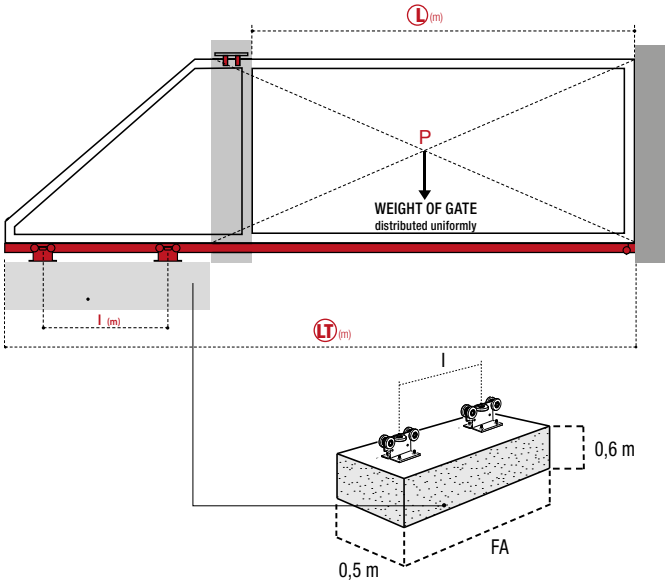

CGA-150.5M

Carrello auto-portante 5 ruote
per cancelli a sbalzo

CODE	ART.	Size	Box info	
			Pcs per pack	Kg
10130630 001	**CGA-150.5 M**	Mini	1	3,1

Finitura: Zincato

COMUNELLO® Copyright 2022 - All rights reserved

CGA-347M

Ruota terminale in nylon per monorotaia in alluminio

CODE	ART.	Size	A	B	C	D	E	F	G	H	L	M	N	Box info	
														Pcs per pack	Kg
10705200 001	CGA-347M	Mini	119	83	83	Ø 66	119	16	7	79	45	32	15	1	1,6

Finitura: Alluminio

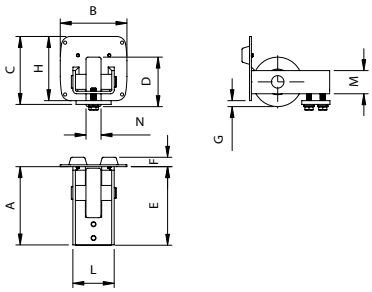

CGS-346M

Incontro inferiore a fissare

CODE	ART.	Size	A	B	C	D	E	F	G	H	I	S	Box info	
													Pcs per pack	Kg
10705501 001	CGS-346M	Mini	104	78	25	9	75	114	25	91	38	4	1	1,8

Finitura: Zincato

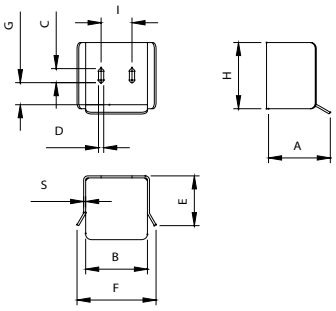

CGA-20M

Terminale per monorotaia in alluminio

CODE	ART.	A	B	F	H	Box info	
						Pcs per pack	Kg
10707001 001	CGA-20M	16	83	12	79	1	0,3

Finitura: Alluminio

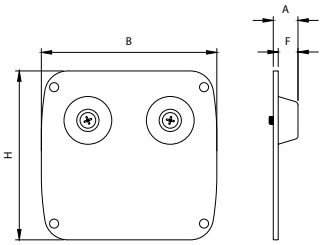

CANTILEVER GATE

KIT CGA 150-600K

Kit per cancelli autoportanti in alluminio

CODE	ART.	CGA-150.5P AL	CGA-347P	CGS-346P	CGA-20P
19912495	**KIT 150-600K ALUMINIUM**	2 Mini	1	1	1

Dimensioni minime getto cemento armato

CGA 150.5 Piccolo Capacity = 1300 kg						
P	**L=4 m**		**L=5 m**		**L=6 m**	
Weight (Kg)	**FA (M)**	**I (M)**	**FA (M)**	**I (M)**	**FA (M)**	**I (M)**
350	1,8	1,1	2,1	1,4	2,4	1,7
400	2,0	1,3	2,3	1,6	2,7	2,0
450	2,2	1,5	2,6	1,9	3,1	2,4
500	2,5	1,8	2,3	3,0	3,5	2,8
550	2,8	2,1	3,3	2,6	3,9	3,2
600	3,2	2,5	3,8	3,1	4,5	3,8

Si consiglia comunque un interasse (I) minimo di 1/3 della lunghezza (L)

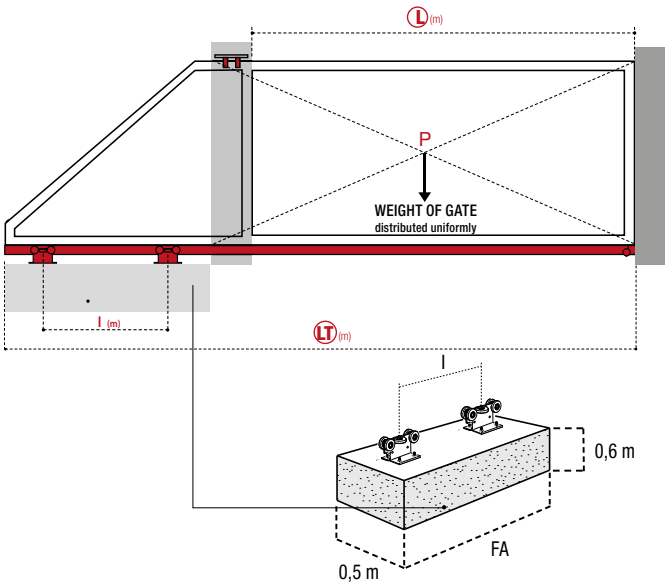

CGA-150.5P

Carrello auto-portante 5 ruote
per cancelli a sbalzo

CODE	ART.	Size	Box info	
			Pcs per pack	Kg
19912495	**CGA-150.5 P**	Mini	1	5,4

Finitura: Zincato

COMUNELLO® Copyright 2022 - All rights reserved

CGA-347P

Ruota terminale in nylon
per monorotaia in alluminio

CODE	ART.	Size	A	B	C	D	E	F	G	H	L	M	N	Box info	
														Pcs per pack	Kg
10705205 001	CGA-347P	Piccolo	140	106,5	118	Ø 79	125	15	9,6	102,5	66	37	26	2	3,4

Finitura: Alluminio

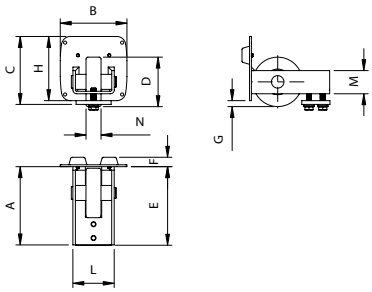

CGS-346P

Incontro inferiore a fissare

CODE	ART.	Size	A	B	C	D	E	F	G	H	I	S	Box info	
													Pcs per pack	Kg
10705505 001	CGA-346P	Piccolo	119	112	30	11	84	154	33	112	50	4	2	3,60

Finitura: Zincato

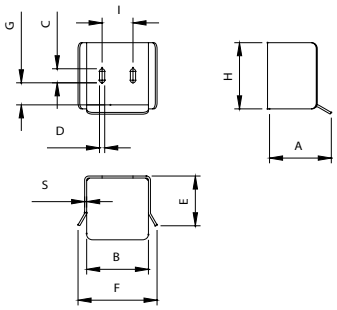

CGA-20P

Terminale per monorotaia
in alluminio

CODE	ART.	A	B	F	H	Box info	
						Pcs per pack	Kg
10707005 001	CGA-20P	15	106,5	12	102,5	2	0,60

Finitura: Alluminio

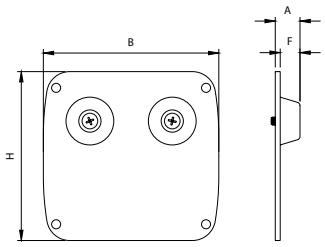

CANTILEVER GATE

CGS-250.5 Mini

Carrello auto-portante 5 ruote
per cancelli a sbalzo

CARATTERISTICHE

- Corpo multistrato brevettato
- Cuscinetti silenziosi di nuova generazione schermati per una migliore protezione dalla polvere; adatti a temperature che vanno dai -30° ai +80°
- 4 ruote di supporto per ogni carrello
- Ruota centrale di allineamento
- Perno centrale di rotazione

PATENTED

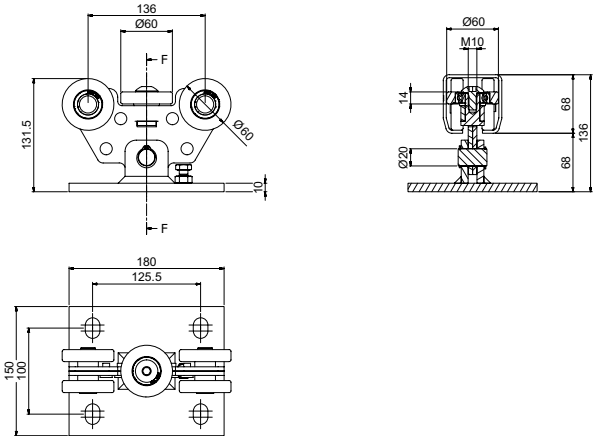

CODE	ART.	Size	Box info	
			Pcs per pack	Kg
10130030 001	**CGS-250.5 M**	Mini	1	5,4

Finitura: Zincato

Dimensioni minime getto cemento armato

CGS 250.5 Mini (F1max=450 Kg)								
	L=2 m		L=2,5 m		L=3 m		L=3,5 m	
Weight (Kg)	**FA (M)**	**I (M)**	**FA (M)**	**I (M)**	**FA (M)**	**I (M)**	**FA (M)**	**I (M)**
75	0,90	0,30	1,00	0,40	1,10	0,50	1,20	0,60
100	1,00	0,40	1,10	0,50	1,20	0,60	1,40	0,80
125	1,20	0,60	1,30	0,70	1,40	0,80	1,60	1,00
150	1,30	0,70	1,50	0,90	1,70	1,10	1,90	1,30

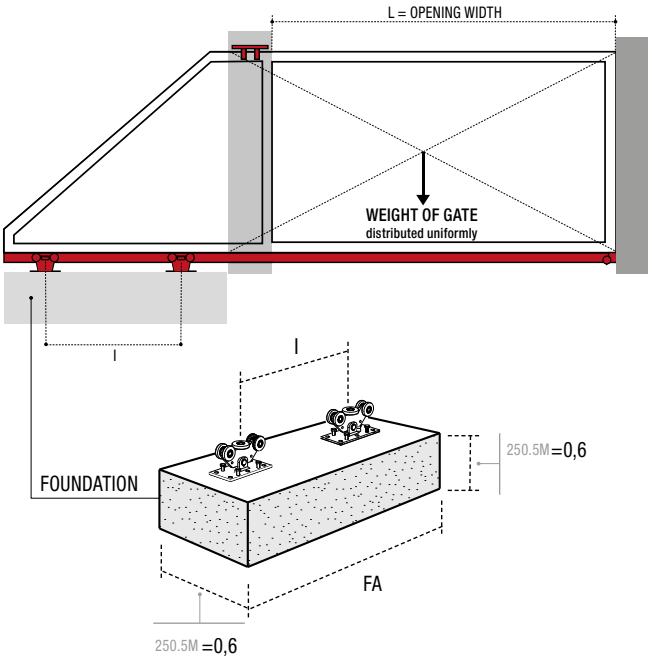

COMUNELLO® Copyright 2022 - All rights reserved

CGS-245M

Monorotaia per cancelli auto-portanti

CODE	ART.	Size	Finitura	A	B	C	H	S	L	Box info	
										Pcs per pack	Kg
10207004	CGS-245M	Mini	Grezzo	48	68	23	68	3,5	3000	1	18,3
10207024	CGS-245M	Mini	Grezzo	48	68	23	68	3,5	6000	1	36,5
10207004 001	CGS-245M	Mini	Zincato	48	68	23	68	3,5	3000	1	18,3
10207024 001	CGS-245M	Mini	Zincato	48	68	23	68	3,5	6000	1	36,5

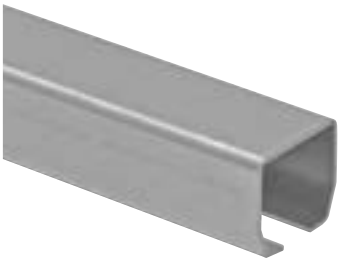

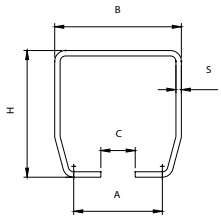

CGS-346M

Incontro inferiore a fissare

CODE	ART.	Size	A	B	C	D	E	F	G	H	I	S	Box info	
													Pcs per pack	Kg
10705501 001	CGS-346M	Mini	104	78	25	9	75	114	25	91	38	4	2	2,3

Finitura: Zincato

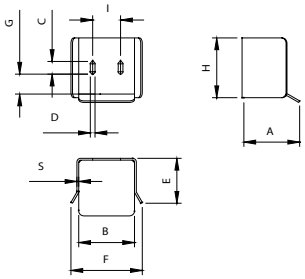

CGS-347M

Ruota terminale per monorotaia

CODE	ART.	Size	A	B	C	D	E	F	G	H	L	M	N	S	Box info	
															Pcs per pack	Kg
10705001 001	CGS-347M	Mini	135	68	82,5	Ø68	123	12	14,5	68	45	32	15	4	2	2,0

Finitura: Zincato

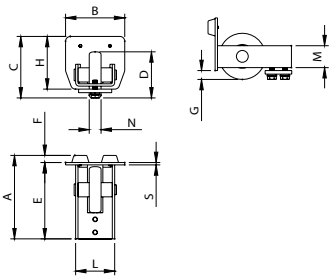

CANTILEVER GATE

CGS-250.5 Piccolo

Carrello auto-portante 5 ruote
per cancelli a sbalzo

CARATTERISTICHE

- Corpo multistrato brevettato
- Cuscinetti silenziosi di nuova generazione schermati per una migliore protezione dalla polvere; adatti a temperature che vanno dai -30° ai +80°
- 4 ruote di supporto per ogni carrello
- Ruota centrale di allineamento
- Perno centrale di rotazione

PATENTED

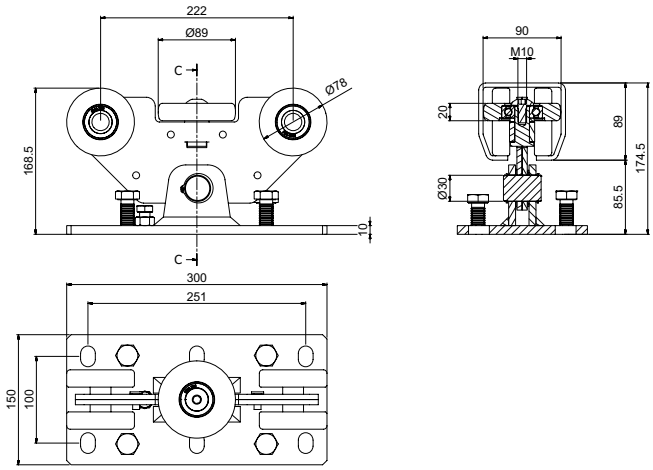

CODE	ART.	Size	Box info	
			Pcs per pack	Kg
10130031 001	CGS-250.5 P	Piccolo	1	10,6

Finitura: Zincato

Dimensioni minime getto cemento armato

CGS 250.5 Piccolo (F1max=750 Kg)										
	L=2,5 m		L=3 m		L=3,5 m		L=4 m		L=4,5 m	
Weight (Kg)	FA (M)	I (M)	FA (M)	I (M)	FA (M)	I (M)	FA (M)	I (M)	FA (M)	I (M)
150	1,20	0,50	1,30	0,60	1,40	0,70	1,60	0,90	1,70	1,00
175	1,30	0,60	1,40	0,70	1,60	0,90	1,70	1,00	1,90	1,20
200	1,40	0,70	1,60	0,90	1,70	1,00	1,90	1,20	2,10	1,40
225	1,50	0,80	1,70	1,00	1,90	1,20	2,10	1,40	2,30	1,60
250	1,70	1,00	1,90	1,20	2,10	1,40	2,30	1,60	2,50	1,80

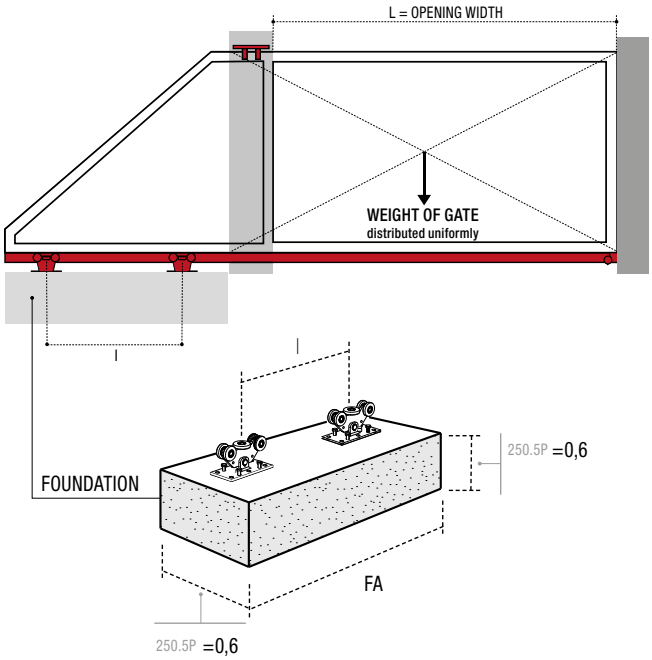

COMUNELLO® Copyright 2022 - All rights reserved

CGS-245P

Monorotaia per cancelli auto-portanti

CODE	ART.	Size	Finitura	A	B	C	H	S	L	Box info Pcs per pack	Box info Kg
10207006	CGS-245P	Piccolo	Grezzo	66,5	100	33	89	5	3000	1	35,0
10207025	CGS-245P	Piccolo	Grezzo	66,5	100	33	89	5	6000	1	70,0
10207006 001	CGS-245P	Piccolo	Zincato	66,5	100	33	89	5	3000	1	35,0
10207025 001	CGS-245P	Piccolo	Zincato	66,5	100	33	89	5	6000	1	70,0

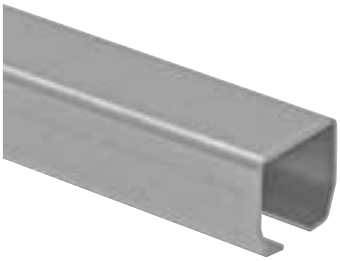

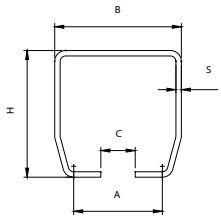

CGS-346P

Incontro inferiore a fissare

CODE	ART.	Size	A	B	C	D	E	F	G	H	I	S	Box info Pcs per pack	Box info Kg
10705505 001	CGS-346P	Piccolo	119	112	30	11	84	154	33	112	50	4	2	3,6
Finitura: Zincato														
10706005	CGi-346P	Piccolo	119	112	30	11	84	154	33	112	50	4	2	3,6
Finitura: Inox														

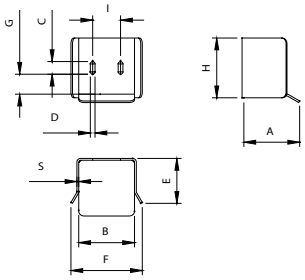

CGS-347P

Ruota terminale per monorotaia

CODE	ART.	Size	A	B	C	D	E	F	G	H	L	M	N	S	Box info Pcs per pack	Box info Kg
10705005 001	CGS-347P	Piccolo	141	100	104	Ø78	129	12	15	89	66	37	20	4	2	3,4
Finitura: Zincato																
10705305	CGi-347P	Piccolo	141	100	104	Ø78	129	12	15	89	66	37	20	4	2	3,4
Finitura: Inox																

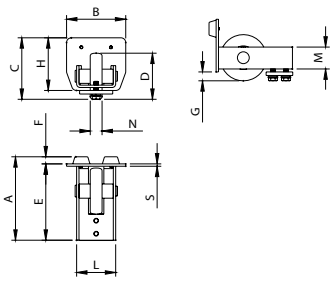

CGS-250.5 Grande

Carrello auto-portante 5 ruote
per cancelli a sbalzo

CARATTERISTICHE

- Corpo multistrato brevettato
- Cuscinetti silenziosi di nuova generazione schermati per una migliore protezione dalla polvere; adatti a temperature che vanno dai -30° ai +80°
- 4 ruote di supporto per ogni carrello
- Ruota centrale di allineamento
- Perno centrale di rotazione

PATENTED

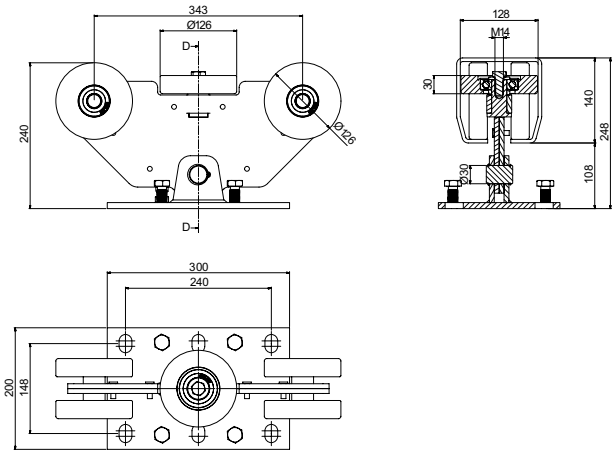

CODE	ART.	Size	Box info	
			Pcs per pack	Kg
10130032 001	CGS-250.5 G	Grande	1	26,6

Finitura: Zincato

Dimensioni minime getto cemento armato

CGS 250.5 Grande (F1max=1400 Kg)										
	L=5 m		L=5,5 m		L=6 m		L=6,5 m		L=7 m	
Weight (Kg)	FA (M)	I (M)	FA (M)	I (M)	FA (M)	I (M)	FA (M)	I (M)	FA (M)	I (M)
300	2,20	1,30	2,40	1,50	2,60	1,70	2,70	1,80	2,90	2,00
350	2,50	1,60	2,70	1,80	2,90	2,00	3,10	2,20	3,30	2,40
400	2,70	1,80	3,00	2,10	3,20	2,30	3,50	2,60	3,70	2,80
450	3,10	2,20	3,30	2,40	3,60	2,70	3,90	3,00	4,20	3,30

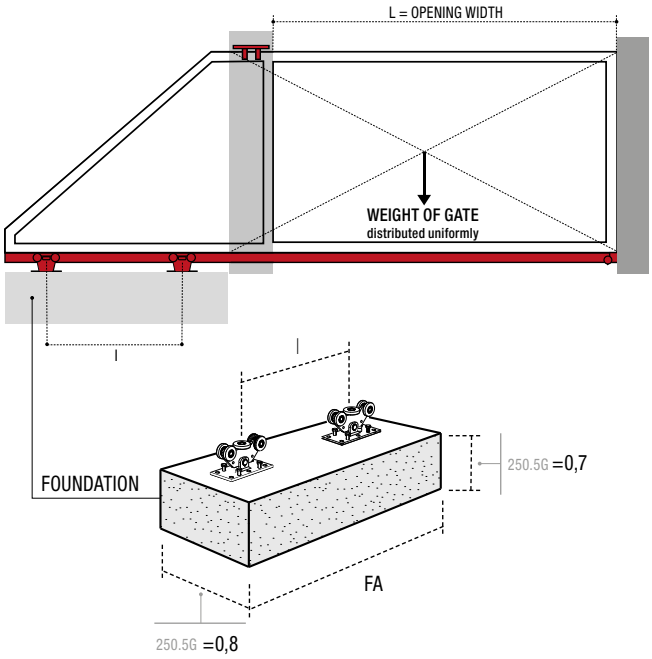

COMUNELLO® Copyright 2022 - All rights reserved

CGS-245G

Monorotaia per cancelli auto-portanti

CODE	ART.	Size	Finitura	A	B	C	H	S	L	Box info	
										Pcs per pack	Kg
10207014	CGS-245G	Grande	Grezzo	98	140	38	140	6	3000	1	67,0
10207026	CGS-245G	Grande	Grezzo	98	140	38	140	6	6000	1	134,0
10207014 001	CGS-245G	Grande	Zincato	98	140	38	140	6	3000	1	67,0
10207026 001	CGS-245G	Grande	Zincato	98	140	38	140	6	6000	1	134,0

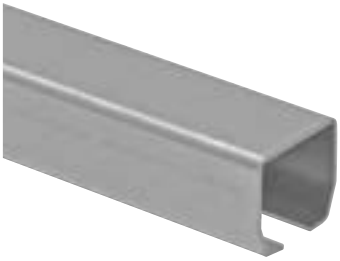

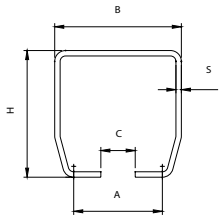

CGS-346G

Incontro inferiore a fissare

CODE	ART.	Size	A	B	C	D	E	F	G	H	I	S	Box info	
													Pcs per pack	Kg
10705510 001	CGS-346G	Grande	159	154	35	13	120	197	55	165	77	5	2	7,6

Finitura: Zincato

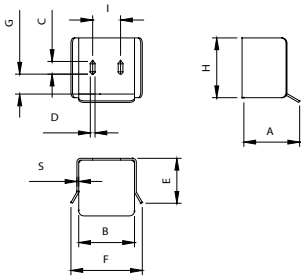

CGS-347G

Ruota terminale per monorotaia

CODE	ART.	Size	A	B	C	D	E	F	G	H	L	M	N	S	Box info	
															Pcs per pack	Kg
10705010 001	CGS-347G	Grande	195	140	155	Ø98	170	24,5	15	140	95	56	30	5	2	8,3

Finitura: Zincato

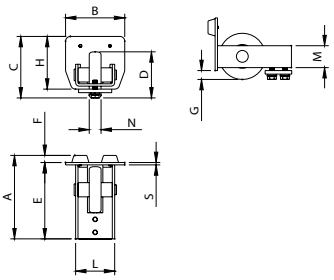

CGS-250.8 Mini

Carrello auto-portante 8 ruote
per cancelli a sbalzo

CARATTERISTICHE

- Corpo multi-forma brevettato
- Cuscinetti silenziosi di nuova generazione schermati per una migliore protezione dalla polvere; adatti a temperature che vanno dai -30° ai +80°
- Autobilanciato
- 8 ruote di supporto per ogni carrello
- Allineamento longitudinale su 16 ruote
- Perno centrale di rotazione

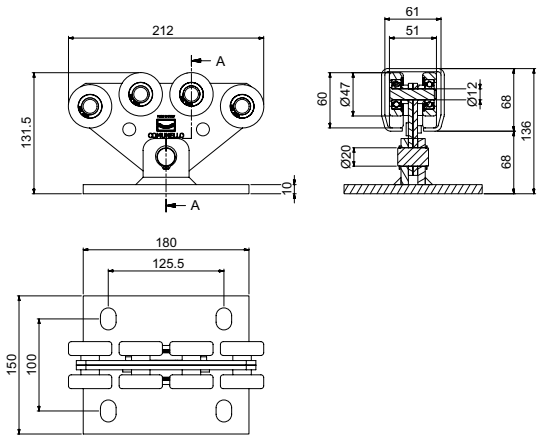

CODE	ART.	Size	Box info	
			Pcs per pack	Kg
10130003 001	**CGS-250.8 M**	Mini	1	5,0

Finitura: Zincato

Dimensioni minime getto cemento armato

CGS 250.8 Mini (F1max=950 Kg)								
	L=2 m		L=2,5 m		L=3 m		L=3,5 m	
Weight (Kg)	**FA (M)**	**l (M)**	**FA (M)**	**l (M)**	**FA (M)**	**l (M)**	**FA (M)**	**l (M)**
200	1,10	0,50	1,20	0,60	1,30	0,70	1,50	0,90
250	1,30	0,70	1,40	0,80	1,50	0,90	1,80	1,20
300	1,50	0,90	1,60	1,00	1,80	1,20	2,10	1,50
350	1,70	1,10	1,90	1,30	2,10	1,50	2,50	1,90

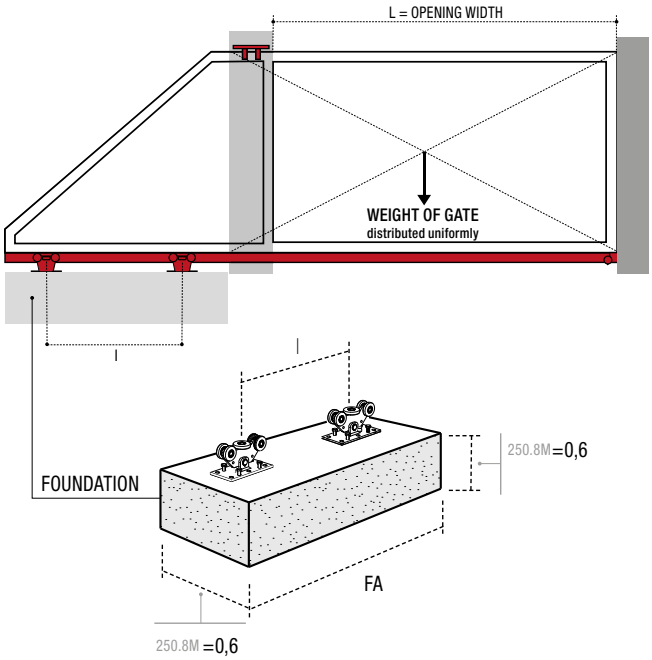

COMUNELLO® Copyright 2022 - All rights reserved

CGS-245M

Monorotaia per cancelli auto-portanti

CODE	ART.	Size	Finitura	A	B	C	H	S	L	Box info Pcs per pack	Box info Kg
10207004	CGS-245M	Mini	Grezzo	48	68	23	68	3,5	3000	1	18,3
10207024	CGS-245M	Mini	Grezzo	48	68	23	68	3,5	6000	1	36,5
10207004 001	CGS-245M	Mini	Zincato	48	68	23	68	3,5	3000	1	18,3
10207024 001	CGS-245M	Mini	Zincato	48	68	23	68	3,5	6000	1	36,5

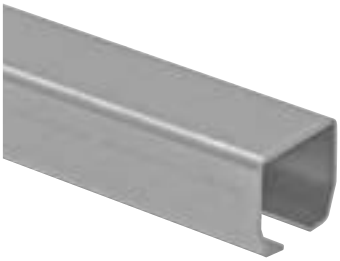

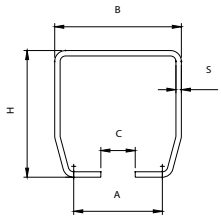

CGS-346M

Incontro inferiore a fissare

CODE	ART.	Size	A	B	C	D	E	F	G	H	I	S	Box info Pcs per pack	Box info Kg
10705501 001	CGS-346M	Mini	104	78	25	9	75	114	25	91	38	4	2	2,3

Finitura: Zincato

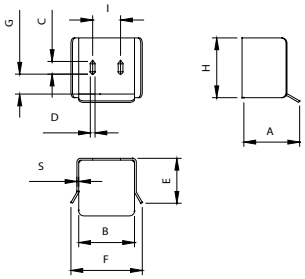

CGS-347M

Ruota terminale per monorotaia

CODE	ART.	Size	A	B	C	D	E	F	G	H	L	M	N	S	Box info Pcs per pack	Box info Kg
10705001 001	CGS-347M	Mini	135	68	82,5	Ø68	123	12	14,5	68	45	32	15	4	2	2,0

Finitura: Zincato

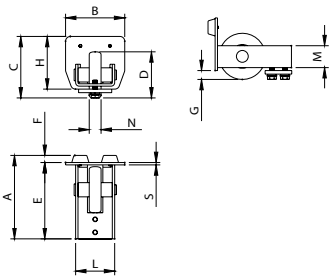

CGS-250.8 Piccolo

Carrello auto-portante 8 ruote
per cancelli a sbalzo

CARATTERISTICHE

- Corpo multi-forma brevettato
- Cuscinetti silenziosi di nuova generazione schermati per una migliore protezione dalla polvere; adatti a temperature che vanno dai -30° ai +80°
- Autobilanciato
- 8 ruote di supporto per ogni carrello
- Allineamento longitudinale su 16 ruote
- Perno centrale di rotazione

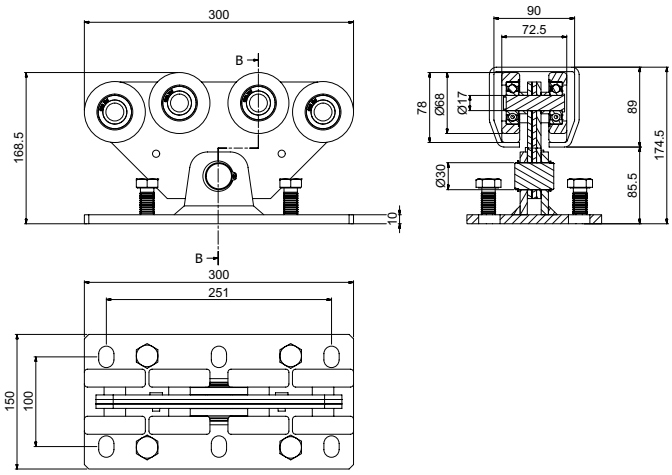

CODE	ART.	Size	Box info	
			Pcs per pack	Kg
10130007 001	CGS-250.8 P	Piccolo	1	10,6

Finitura: Zincato

Dimensioni minime getto cemento armato

CGS 250.8 Piccolo (F1max=1550 Kg)										
	L=2,5 m		L=3 m		L=3,5 m		L=4 m		L=4,5 m	
Weight (Kg)	FA (M)	I (M)	FA (M)	I (M)	FA (M)	I (M)	FA (M)	I (M)	FA (M)	I (M)
400	1,40	0,70	1,50	0,90	1,70	1,00	1,80	1,10	1,90	1,20
450	1,60	0,90	1,70	1,00	1,80	1,10	2,00	1,30	2,10	1,40
500	1,70	1,00	1,80	1,20	2,00	1,30	2,20	1,50	2,30	1,60
550	1,80	1,10	2,00	1,30	2,20	1,50	2,40	1,70	2,60	1,90
600	2,00	1,30	2,20	1,50	2,40	1,70	2,60	1,90	2,90	2,20

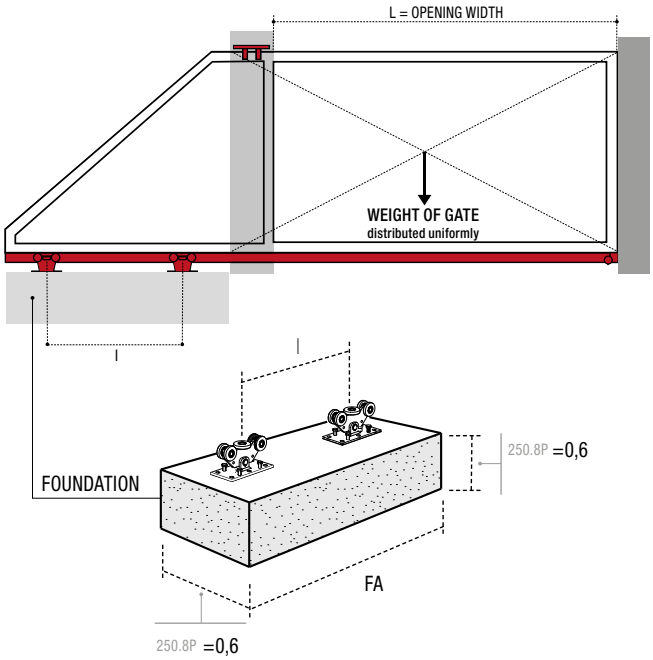

COMUNELLO® Copyright 2022 - All rights reserved

CGS-245P

Monorotaia per cancelli auto-portanti

CODE	ART.	Size	Finitura	A	B	C	H	S	L	Box info Pcs per pack	Box info Kg
10207006	CGS-245P	Piccolo	Grezzo	66,5	100	33	89	5	3000	1	35,0
10207025	CGS-245P	Piccolo	Grezzo	66,5	100	33	89	5	6000	1	70,0
10207006 001	CGS-245P	Piccolo	Zincato	66,5	100	33	89	5	3000	1	35,0
10207025 001	CGS-245P	Piccolo	Zincato	66,5	100	33	89	5	6000	1	70,0

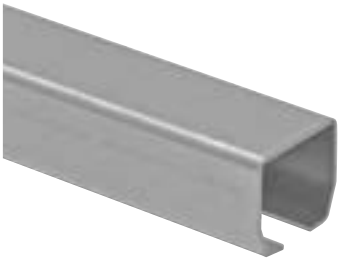

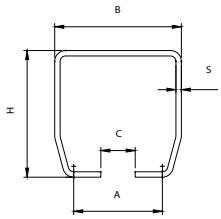

CGS-346P

Incontro inferiore a fissare

CODE	ART.	Size	A	B	C	D	E	F	G	H	I	S	Box info Pcs per pack	Box info Kg
10705505 001	CGS-346P	Piccolo	119	112	30	11	84	154	33	112	50	4	2	3,6
Finitura: Zincato														
10706005	CGi-346P	Piccolo	119	112	30	11	84	154	33	112	50	4	2	3,6
Finitura: Inox														

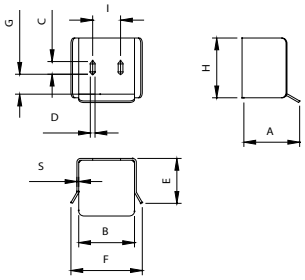

CGS-347P

Ruota terminale per monorotaia

CODE	ART.	Size	A	B	C	D	E	F	G	H	L	M	N	S	Box info Pcs per pack	Box info Kg
10705005 001	CGS-347P	Piccolo	141	100	104	Ø78	129	12	15	89	66	37	20	4	2	3,4
Finitura: Zincato																
10705305	CGi-347P	Piccolo	141	100	104	Ø78	129	12	15	89	66	37	20	4	2	3,4
Finitura: Inox																

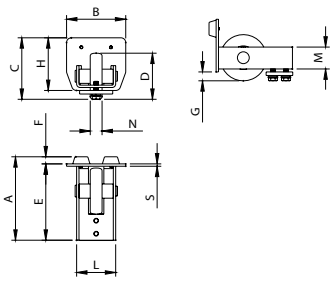

CGS-250.8 Grande

Carrello auto-portante 8 ruote
per cancelli a sbalzo

CARATTERISTICHE

- Corpo multi-forma brevettato
- Cuscinetti silenziosi di nuova generazione schermati per una migliore protezione dalla polvere; adatti a temperature che vanno dai -30° ai +80°
- Autobilanciato
- 8 ruote di supporto per ogni carrello
- Allineamento longitudinale su 16 ruote
- Perno centrale di rotazione

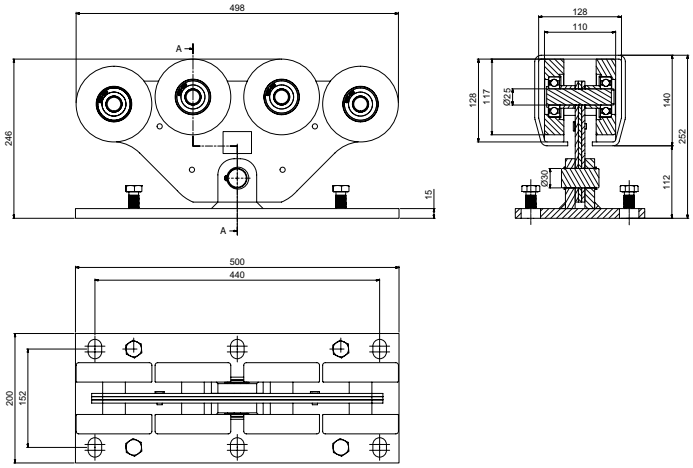

CODE	ART.	Size	Box info	
			Pcs per pack	Kg
10130012 001	CGS-250.8 G	Grande	1	26,6

Finitura: Zincato

Dimensioni minime getto cemento armato

CGS 250.8 Grande (F1max=2500 Kg)										
	L=5 m		L=5,5 m		L=6 m		L=6,5 m		L=7 m	
Weight (Kg)	FA (M)	I (M)	FA (M)	I (M)	FA (M)	I (M)	FA (M)	I (M)	FA (M)	I (M)
500	1,90	1,00	2,00	1,10	2,10	1,20	2,30	1,40	2,40	1,50
550	2,00	1,10	2,10	1,20	2,30	1,40	2,40	1,50	2,50	1,60
600	2,10	1,20	2,30	1,40	2,40	1,50	2,60	1,70	2,70	1,80
650	2,30	1,40	2,40	1,50	2,60	1,70	2,70	1,80	2,90	2,00

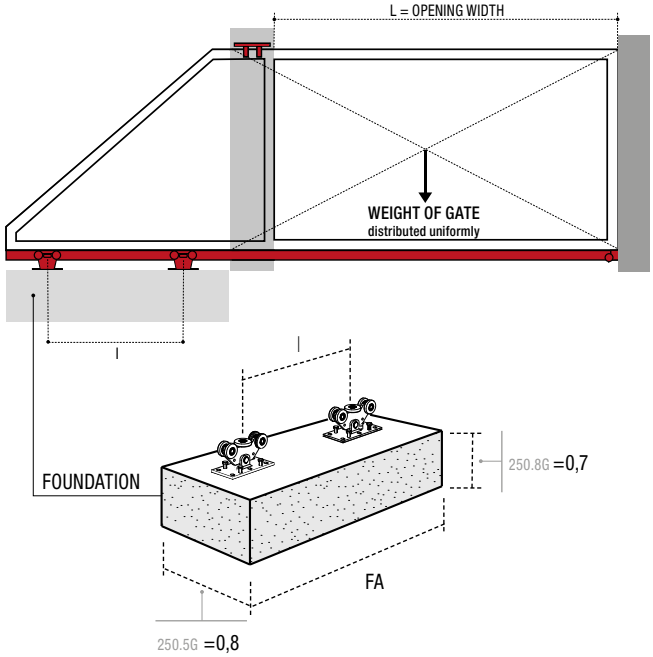

COMUNELLO® Copyright 2022 - All rights reserved

CGS-245G

Monorotaia per cancelli auto-portanti

CODE	ART.	Size	Finitura	A	B	C	H	S	L	Box info	
										Pcs per pack	Kg
10207006	CGS-245P	Grande	Grezzo	98	140	38	140	6	3000	1	67,0
10207025	CGS-245P	Grande	Grezzo	98	140	38	140	6	6000	1	134,0
10207006 001	CGS-245P	Grande	Zincato	98	140	38	140	6	3000	1	67,0
10207023 001	CGS-245P	Grande	Zincato	98	140	38	140	6	6000	1	134,0

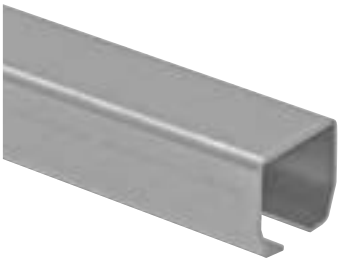

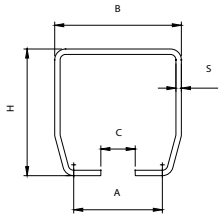

CGS-346G

Incontro inferiore a fissare

CODE	ART.	Size	A	B	C	D	E	F	G	H	I	S	Box info	
													Pcs per pack	Kg
10705510 001	CGS-346G	Grande	159	154	35	13	120	197	55	165	77	5	2	7,6

Finitura: Zincato

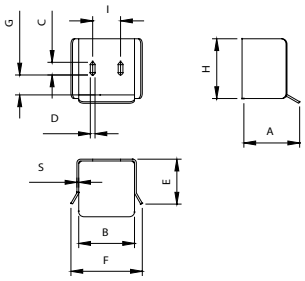

CGS-347G

Ruota terminale per monorotaia

CODE	ART.	Size	A	B	C	D	E	F	G	H	L	M	N	S	Box info	
															Pcs per pack	Kg
10705010 001	CGS-347G	Grande	195	140	155	Ø98	170	24,5	15	140	95	56	30	5	2	8,3

Finitura: Zincato

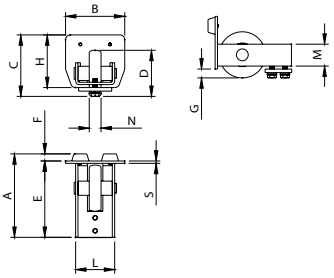

CGS-350.5 Mini

Carrello auto-portante 5 ruote
per cancelli a sbalzo

CARATTERISTICHE

- Corpo monoblocco che assicura resistenza alla struttura
- Indicato per i climi più umidi in quanto evita la corrosione del carrello
- Cuscinetti silenziosi di nuova generazione schermati per una migliore protezione dalla polvere; adatti a temperature che vanno dai -30° ai +80°
- 4 ruote di supporto per ogni carrello
- Ruota centrale di allineamento
- Perno centrale di rotazione

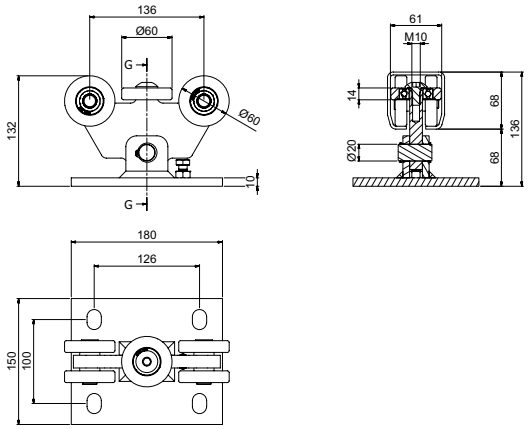

CODE	ART.	Size	Box info	
			Pcs per pack	Kg
10130001 001	**CGS-350.5 M**	Mini	1	5,2

Finitura: Zincato

Dimensioni minime getto cemento armato

CGS 350.5 Mini (F1max=600 Kg)										
	L=3 m		L=3,5 m		L=4 m		L=4,5 m		L=5 m	
Weight (Kg)	**FA (M)**	**I (M)**	**FA (M)**	**I (M)**	**FA (M)**	**I (M)**	**FA (M)**	**I (M)**	**FA (M)**	**I (M)**
100	1,30	0,40	1,40	0,50	1,50	0,60	1,60	0,70	1,70	0,80
125	1,50	0,60	1,60	0,70	1,70	0,80	1,80	0,90	1,90	1,00
150	1,60	0,70	1,70	0,80	1,80	0,90	2,00	1,10	2,10	1,20
175	1,80	0,90	1,90	1,00	2,00	1,20	2,20	1,30	2,40	1,50
200	1,90	1,00	2,10	1,20	2,30	1,40	2,50	1,60	2,70	1,80
225	2,10	1,20	2,30	1,40	2,50	1,70	2,80	1,90	3,00	2,10
250	2,40	1,50	2,60	1,70	2,90	2,00	3,10	2,20	3,40	2,50

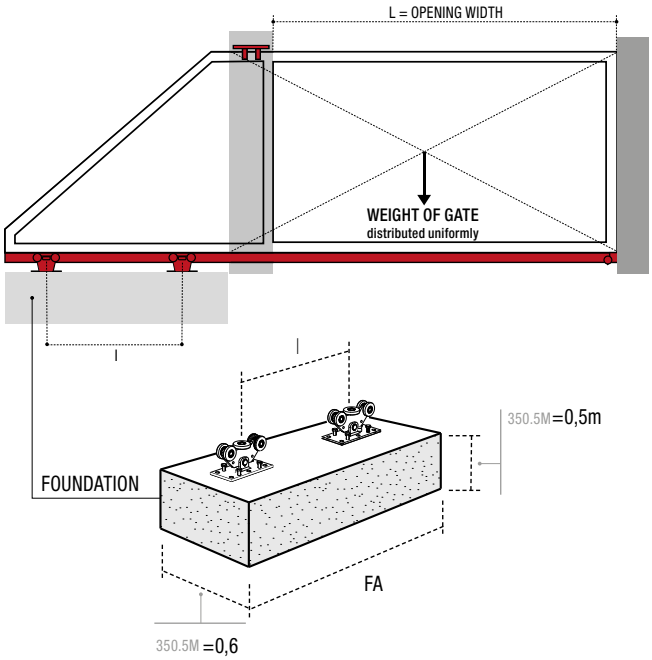

COMUNELLO® Copyright 2022 - All rights reserved

CGS-345M

Monorotaia per cancelli auto-portanti

CODE	ART.	Size	Finitura	A	B	C	H	S	L	Box info Pcs per pack	Box info Kg
10207001	CGS-345M	Mini	Grezzo	48	68	23	68	3,5	3000	1	18,25
10207002	CGS-345M	Mini	Grezzo	48	68	23	68	3,5	6000	1	36,50
10207001 001	CGS-345M	Mini	Zincato	98	140	38	140	6	3000	1	67,0
10207002 001	CGS-345M	Mini	Zincato	98	140	38	140	6	6000	1	134,0

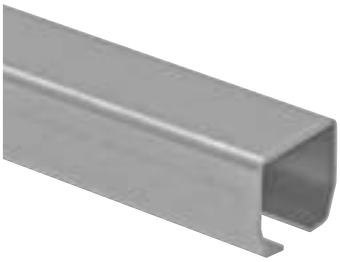

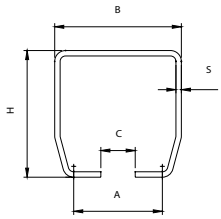

CGS-346M

Incontro inferiore a fissare

CODE	ART.	Size	A	B	C	D	E	F	G	H	I	S	Box info Pcs per pack	Box info Kg
10705501 001	CGS-346M	Mini	104	78	25	9	75	114	25	91	38	4	2	2,3

Finitura: Zincato

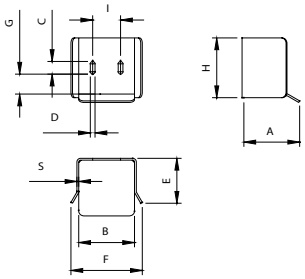

CGS-347M

Ruota terminale per monorotaia

CODE	ART.	Size	A	B	C	D	E	F	G	H	L	M	N	S	Box info Pcs per pack	Box info Kg
10705001 001	CGS-347M	Mini	135	68	82,5	Ø68	123	12	14,5	68	45	32	15	4	2	2,0

Finitura: Zincato

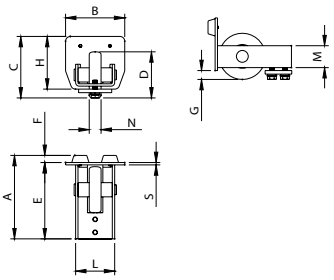

CANTILEVER GATE

CGS-350.5 Piccolo

Carrello auto-portante 5 ruote
per cancelli a sbalzo

CARATTERISTICHE

- Corpo monoblocco che assicura resistenza alla struttura
- Indicato per i climi più umidi in quanto evita la corrosione del carrello
- Cuscinetti silenziosi di nuova generazione schermati per una migliore protezione dalla polvere; adatti a temperature che vanno dai -30° ai +80°
- 4 ruote di supporto per ogni carrello
- Ruota centrale di allineamento
- Perno centrale di rotazione

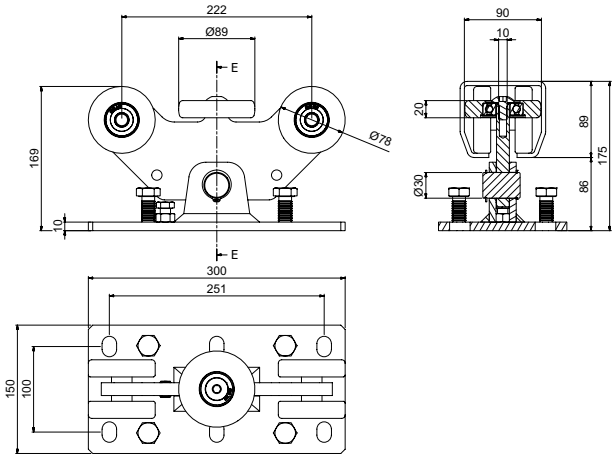

CODE	ART.	Size	Box info	
			Pcs per pack	Kg
10130005 001	**CGS-350.5 P**	Piccolo	1	11,0

Finitura: Zincato

Dimensioni minime getto cemento armato

CGS 350.5 Piccolo (F1max=1000 Kg)										
	L=4 m		L=5 m		L=6 m		L=7 m		L=8 m	
Weight (Kg)	**FA (m)**	**l (m)**	**FA (m)**	**l (m)**	**FA (m)**	**l (m)**	**FA (m)**	**l (m)**	**FA (m)**	**l (m)**
250	1,70	1,00	2,00	1,30	2,30	1,60	2,70	2,00	3,10	2,40
275	1,80	1,10	2,20	1,50	2,50	1,80	2,90	2,20	3,30	2,60
300	2,00	1,30	2,30	1,60	2,70	2,00	3,20	2,50	3,60	3,00
325	2,10	1,40	2,50	1,80	3,00	2,30	3,50	2,80	4,00	3,30
350	2,30	1,60	2,70	2,00	3,20	2,50	3,80	3,10	4,40	3,70
375	2,50	1,80	3,00	2,30	3,50	2,80	4,10	3,40	4,80	4,10
400	2,70	2,00	3,20	2,50	3,80	3,10	4,50	3,80	5,20	4,60

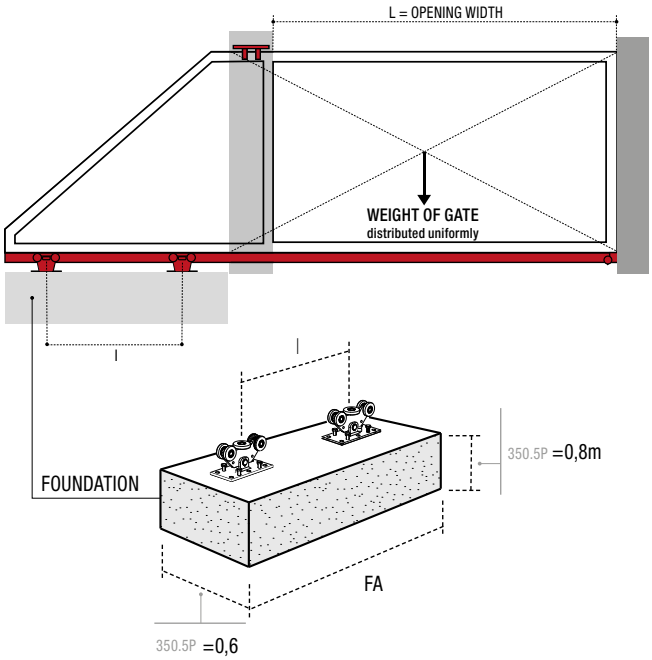

COMUNELLO® Copyright 2022 - All rights reserved

CGS-345P

Monorotaia per cancelli auto-portanti

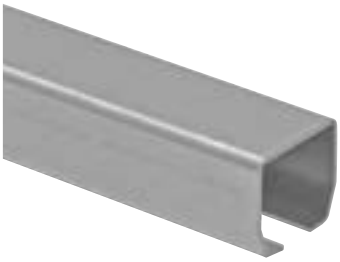

CODE	ART.	Size	Finitura	A	B	C	H	S	L	Box info Pcs per pack	Box info Kg
10207005	CGS-345P	Piccolo	Grezzo	66,5	100	33	89	5	3000	1	35,00
10207007	CGS-345P	Piccolo	Grezzo	66,5	100	33	89	5	6000	1	70,00
10207005 001	CGS-345P	Piccolo	Zincato	66,5	100	33	89	5	3000	1	35,00
10207007 001	CGS-345P	Piccolo	Zincato	66,5	100	33	89	5	6000	1	70,00
10207505	CGi-345P	Piccolo	Inox	66,5	100	33	89	5	3000	1	35,00
10207507	CGi-345P	Piccolo	Inox	66,5	100	33	89	5	6000	1	70,00

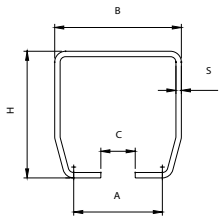

CGS-346P

Incontro inferiore a fissare

CODE	ART.	Size	A	B	C	D	E	F	G	H	I	S	Box info Pcs per pack	Box info Kg
10705505 001	CGS-346P	Piccolo	119	112	30	11	84	154	33	112	50	4	2	3,6
Finitura: Zincato														
10706005	CGi-346P	Piccolo	119	112	30	11	84	154	33	112	50	4	2	3,6
Finitura: Inox														

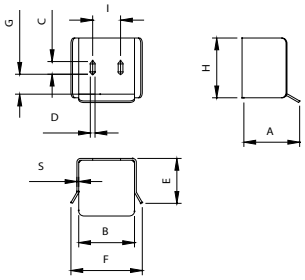

CGS-347P

Ruota terminale per monorotaia

CODE	ART.	Size	A	B	C	D	E	F	G	H	L	M	N	S	Box info Pcs per pack	Box info Kg
10705005 001	CGS-347P	Piccolo	141	100	104	Ø78	129	12	15	89	66	37	20	4	2	3,4
Finitura: Zincato																
10705305	CGi-347P	Piccolo	141	100	104	Ø78	129	12	15	89	66	37	20	4	2	3,4
Finitura: Inox																

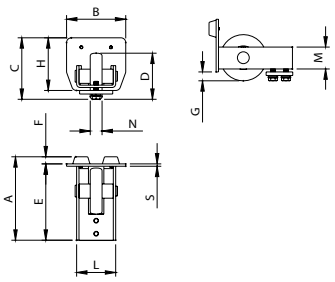

CGS-350.5 Grande

Carrello auto-portante 5 ruote
per cancelli a sbalzo

CARATTERISTICHE

- Corpo monoblocco che assicura resistenza alla struttura
- Indicato per i climi più umidi in quanto evita la corrosione del carrello
- Cuscinetti silenziosi di nuova generazione schermati per una migliore protezione dalla polvere; adatti a temperature che vanno dai -30° ai +80°
- 4 ruote di supporto per ogni carrello
- Ruota centrale di allineamento
- Perno centrale di rotazione

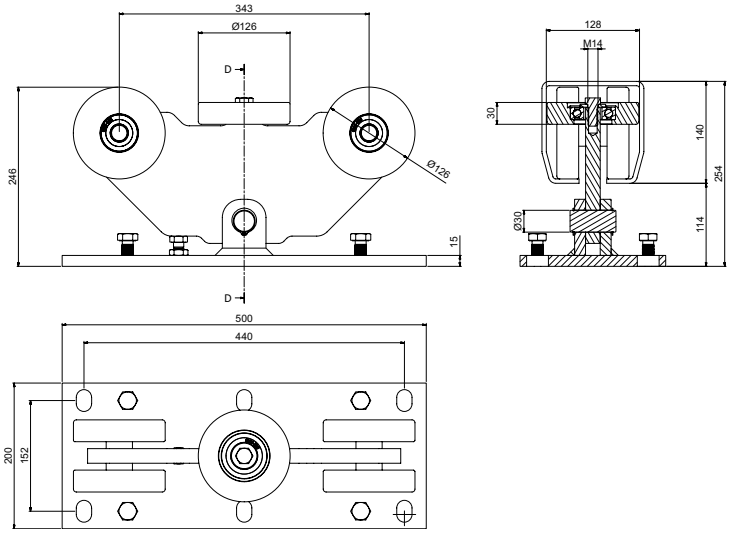

CODE	ART.	Size	Box info	
			Pcs per pack	Kg
10130010 001	**CGS-350.5 G**	Grande	1	26,6

Finitura: Zincato

Dimensioni minime getto cemento armato

CGS 350.5 Grande (F1max=2000 Kg)										
	L=6 m		L=7 m		L=8 m		L=9 m		L=10 m	
Weight (Kg)	**FA (M)**	**I (M)**	**FA (M)**	**I (M)**	**FA (M)**	**I (M)**	**FA (M)**	**I (M)**	**FA (M)**	**I (M)**
400	2,20	1,30	2,50	1,60	2,80	1,90	3,10	2,20	3,50	2,60
450	2,40	1,50	2,70	1,80	3,00	2,10	3,40	2,50	3,80	2,90
500	2,60	1,70	2,90	2,00	3,30	2,40	3,70	2,80	4,10	3,20
550	2,80	1,90	3,20	2,30	3,60	2,70	4,00	3,10	4,50	3,60
600	3,00	2,10	3,40	2,50	3,90	3,00	4,40	3,50	4,90	4,00
650	3,20	2,40	3,70	2,80	4,20	3,30	4,80	3,90	5,40	4,50
700	3,50	2,60	4,00	3,10	4,60	3,70	5,20	4,30	5,90	5,00

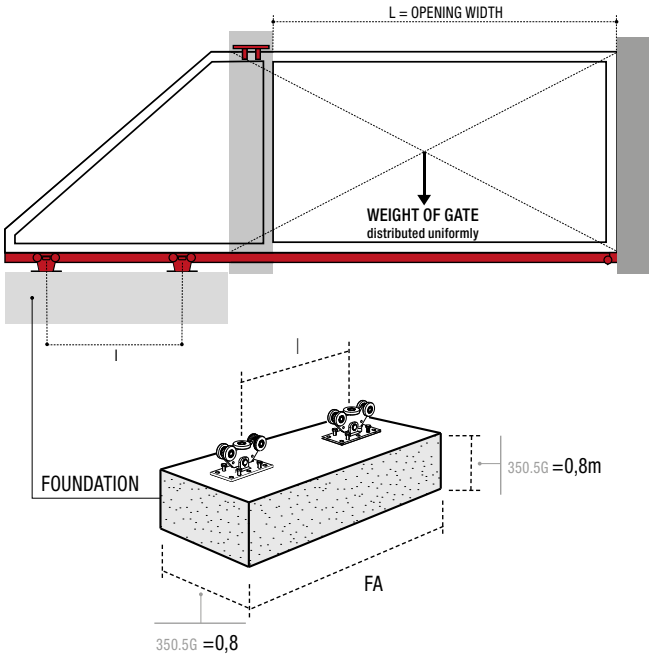

COMUNELLO® Copyright 2022 - All rights reserved

CGS-345G

Monorotaia per cancelli auto-portanti

CODE	ART.	Size	Finitura	A	B	C	H	S	L	Box info Pcs per pack	Box info Kg
10207020	CGS-345G	Grande	Grezzo	98	140	38	140	6	3000	1	67,0
10207022	CGS-345G	Grande	Grezzo	98	140	38	140	6	6000	1	134,0
10207020 001	CGS-345G	Grande	Zincato	98	140	38	140	6	3000	1	67,0
10207022 001	CGS-345G	Grande	Zincato	98	140	38	140	6	6000	1	134,0

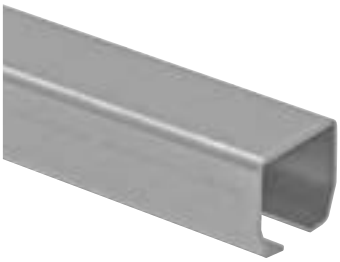

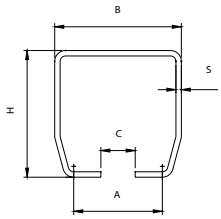

CGS-346G

Incontro inferiore a fissare

CODE	ART.	Size	A	B	C	D	E	F	G	H	I	S	Box info Pcs per pack	Box info Kg
10705510 001	CGS-346G	Grande	159	154	35	13	120	197	55	165	77	5	2	7,6

Finitura: Zincato

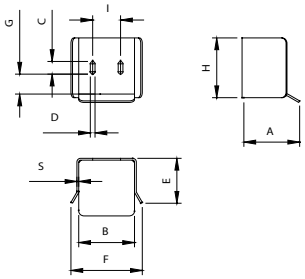

CGS-347G

Ruota terminale per monorotaia

CODE	ART.	Size	A	B	C	D	E	F	G	H	L	M	N	S	Box info Pcs per pack	Box info Kg
10705010 001	CGS-347G	Grande	195	140	155	Ø98	170	24,5	15	140	95	56	30	5	2	8,3

Finitura: Zincato

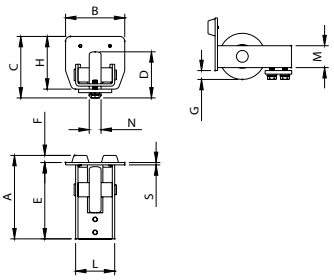

CANTILEVER GATE

CGS-350.5 XL

Carrello auto-portante 5 ruote
per cancelli a sbalzo

CARATTERISTICHE

- Corpo monoblocco che assicura resistenza alla struttura
- Indicato per i climi più umidi in quanto evita la corrosione del carrello
- Cuscinetti obliqui a due corone di sfere schermati per una migliore protezione dalla polvere; adatti a temperature che vanno dai -30° ai +80°
- 4 ruote di supporto per ogni carrello
- Ruota centrale di allineamento
- Perno centrale di rotazione

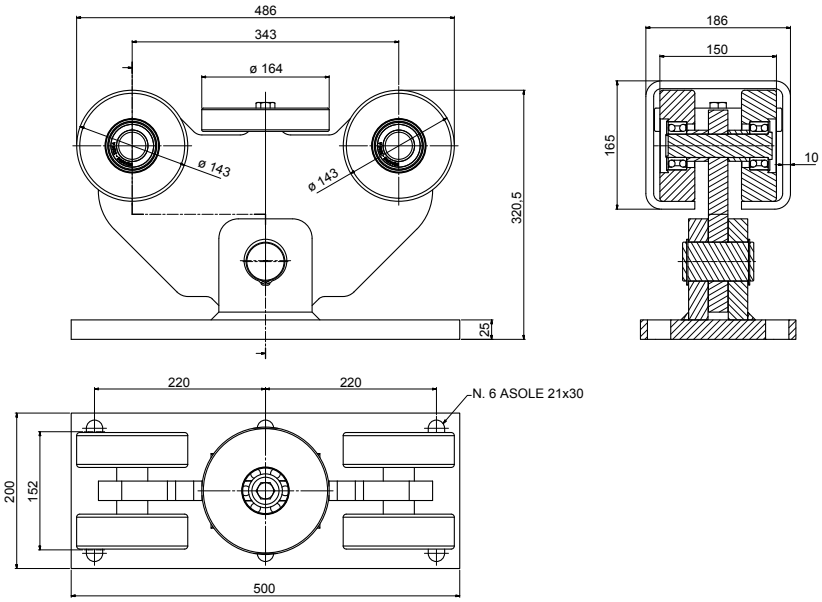

CODE	ART.	Size	Max weight	Box info	
				Pcs per pack	Kg
10130043 001	**CGS-350.5XL**	XL	6500 Kg	1	69

Finitura: Zincato

Dimensioni minime getto cemento armato

CGS-350.5XL (F1max = 6500 Kg)

	L=10 m		L=12 m		L=15 m		L=20 m	
Weight (Kg)	FA (m)	I (m)	FA (m)	I (m)	FA (m)	I (m)	FA (m)	I (m)
1500	5,00	2,40	5,00	3,0	5,90	4,14	8,20	6,40
2000	5,20	3,40	6,10	4,3	7,64	5,84	10,9	9,10
2500	6,60	4,80	7,80	6,0	10,0	8,20	14,7	12,9
3000	8,40	6,6	10,2	8,40	-	-	-	-

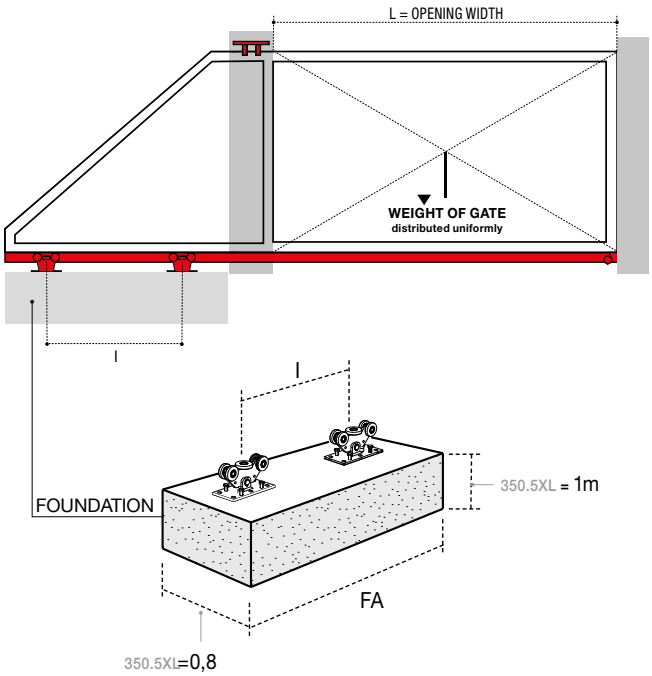

COMUNELLO® Copyright 2022 - All rights reserved

CGS-345 XL

Monorotaia XL per cancelli auto-portanti

CODE	ART.	Size	B	C	H	S	L	Box info	
								Pcs per pack	Kg
10207032	CGS-345XL	XL	186	60	165	10	3000	1	136,0

Finitura: Grezzo

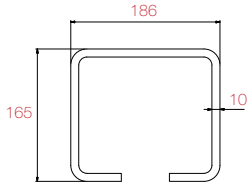

CG-20 XL

Terminale senza ruota per monorotaia

CODE	ART.	Size	A	B	C	E	F	H	S	Box info	
										Pcs per pack	Kg
10707135 001	CG-20XL	XL	205	186	182	180	24,5	165	5	1	3,70

Finitura: Zincato

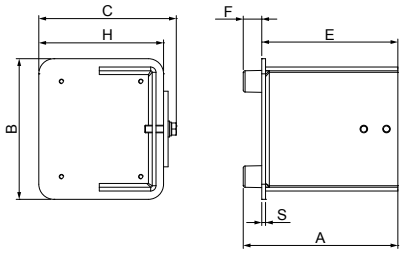

CGS-346 XL

Incontro inferiore a fissare

CODE	ART.	A	B	C	D	E	F	G	H	I	S	Box info	
												Pcs per pack	Kg
10705515 001	CGS-346XL	203	200	45	13	137	243	137	190	80	10	1	4.80

Finitura: Zincato

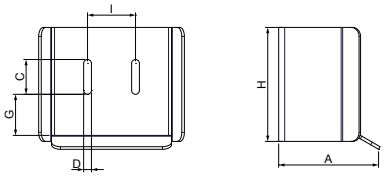

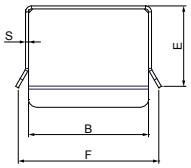

CGS-347 XL

Ruota terminale per monorotaia

CODE	ART.	A	B	C	D	E	F	G	H	L	M	N	S	Box info	
														Pcs per pack	Kg
10705015 001	CGS-347XL	204	186	171	Ø108	180	24.5	15	165	164	68	40	5	1	7.10

Finitura: Zincato

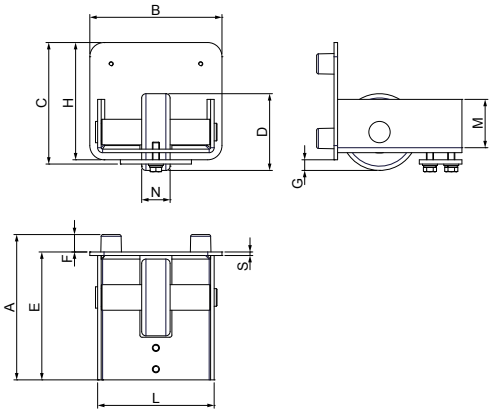

CGA-350.5 AL Mini Aluminium

Carrello autoportante 5 ruote in nylon
per cancelli a sbalzo

CARATTERISTICHE

- Corpo monoblocco che assicura resistenza alla struttura
- Indicato per i climi più umidi in quanto evita la corrosione del carrello
- I cuscinetti di nuova generazione schermati e silenziosi proteggono i carrelli dalla polvere; adatti a temperature che vanno dai -20° ai +60°.
- 4 ruote di supporto in nylon per monorotaia in alluminio
- Rotella centrale di allineamento
- Perno centrale di rotazione

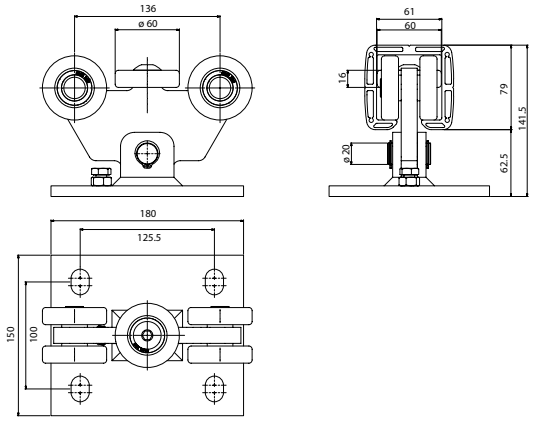

CODE	ART.	Size	Box info	
			Pcs per pack	Kg
10130600 001	**CGA-350.5 AL M**	Mini	1	4,5

Finitura: Zincato

Dimensioni minime getto cemento armato

CGA 350.5 Mini (F1max=600 Kg)										
	L=3 m		L=3,5 m		L=4 m		L=4,5 m		L=5 m	
Weight (Kg)	**FA (M)**	**I (M)**	**FA (M)**	**I (M)**	**FA (M)**	**I (M)**	**FA (M)**	**I (M)**	**FA (M)**	**I (M)**
100	1,30	0,40	1,40	0,50	1,50	0,60	1,60	0,70	1,70	0,80
125	1,50	0,60	1,60	0,70	1,70	0,80	1,80	0,90	1,90	1,00
150	1,60	0,70	1,70	0,80	1,80	0,90	2,00	1,10	2,10	1,20
175	1,80	0,90	1,90	1,00	2,00	1,20	2,20	1,30	2,40	1,50
200	1,90	1,00	2,10	1,20	2,30	1,40	2,50	1,60	2,70	1,80
225	2,10	1,20	2,30	1,40	2,50	1,70	2,80	1,90	3,00	2,10
250	2,40	1,50	2,60	1,70	2,90	2,00	3,10	2,20	3,40	2,50

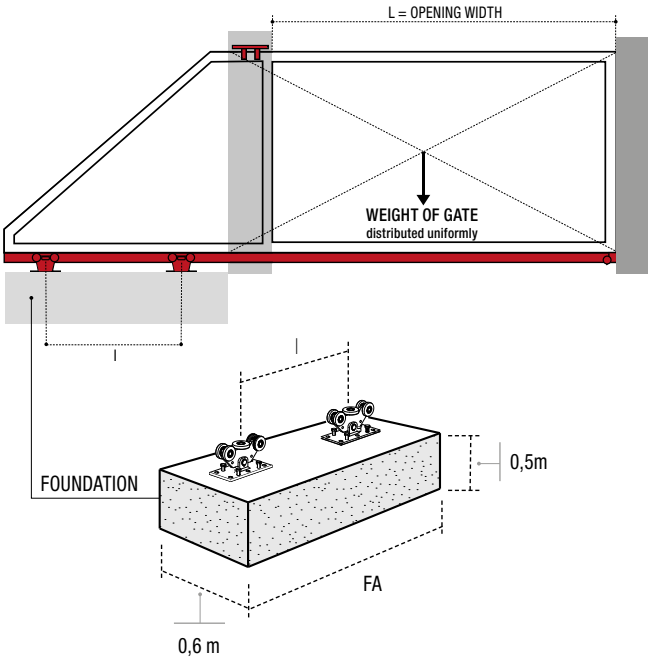

COMUNELLO® Copyright 2022 - All rights reserved

CGA-345M

Monorotaia per cancelli auto-portanti

CODE	ART.	Size	Finitura	A	B	C	H	L	Box info	
									Pcs per pack	Kg
10208 001	CGA-345M	Mini	Grezzo	61	83	23	79	3000	1	12,0
10208 003	CGA-345M	Mini	Grezzo	61	83	23	79	6000	1	24,0

Finitura: Alluminio

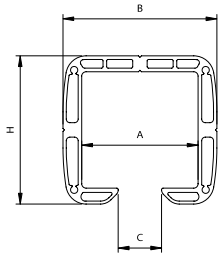

CGS-346M

Incontro inferiore a fissare

CODE	ART.	Size	A	B	C	D	E	F	G	H	I	S	Box info	
													Pcs per pack	Kg
10705501 001	CGS-346M	Mini	84	92	30	11	80	132	27	100	50	4	2	2,3

Finitura: Zincato

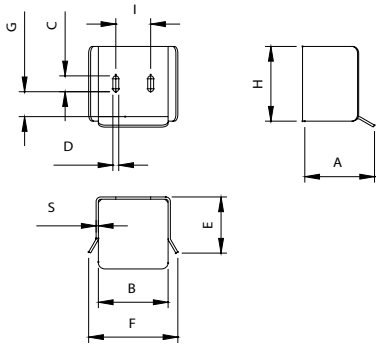

CGA-347M

Ruota terminale in nylon per monorotaia in alluminio

CODE	ART.	Size	A	B	C	D	E	F	G	H	L	M	N	Box info	
														Pcs per pack	Kg
10705200 001	CGA-347P	Mini	140	106,5	118	Ø79	125	15	9,6	102,5	66	37	26	2	3,4

Finitura: Zincato

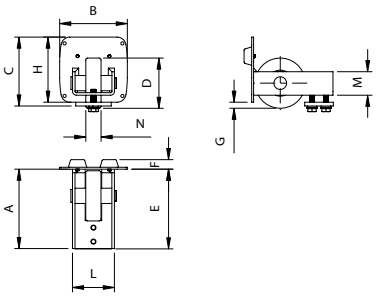

CGA-350.5 AL Piccolo Aluminium

Carrello autoportante 5 ruote in nylon
per cancelli a sbalzo

CARATTERISTICHE

- Corpo monoblocco che assicura resistenza alla struttura
- Indicato per i climi più umidi in quanto evita la corrosione del carrello
- I cuscinetti di nuova generazione schermati e silenziosi proteggono i carrelli dalla polvere; adatti a temperature che vanno dai -20° ai +60°.
- 4 ruote di supporto in nylon per monorotaia in alluminio
- Rotella centrale di allineamento
- Perno centrale di rotazione

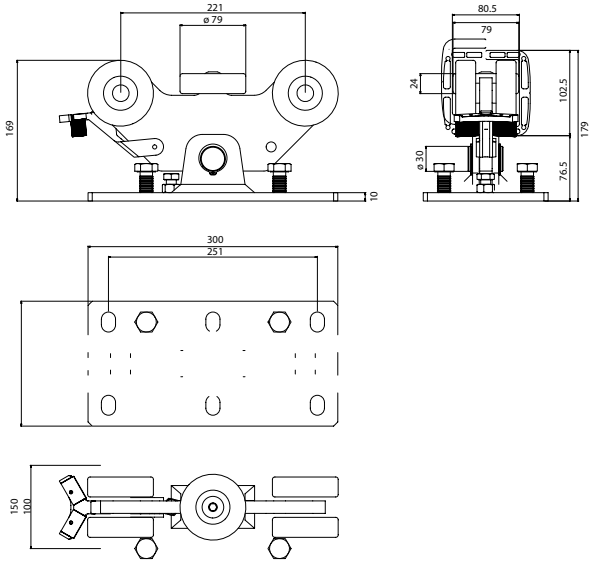

CODE	ART.	Size	Box info	
			Pcs per pack	Kg
10130605 001	**CGA-350.5 AL P**	Piccolo	1	8,3

Finitura: Zincato

Dimensioni minime getto cemento armato

CGA 350.5 Piccolo Alluminio (F1max=1000 Kg)										
	L=2,5 m		L=3 m		L=3,5 m		L=4 m		L=4,5 m	
Weight (Kg)	FA (m)	l (m)	FA (m)	l (m)	FA (m)	l (m)	FA (m)	l (m)	FA (m)	l (m)
100	0,90	0,20	1,00	0,30	1,00	0,40	2,00	1,30	1,20	0,50
125	1,00	0,30	1,10	0,40	1,10	0,40	2,20	1,50	1,30	0,60
150	1,10	0,40	1,10	0,40	1,20	0,50	2,30	1,60	1,40	0,70
175	1,10	0,40	1,20	0,50	1,30	0,60	2,60	1,90	1,50	0,80
200	1,20	0,50	1,30	0,60	1,40	0,70	2,80	2,10	1,60	0,90
225	1,30	0,60	1,40	0,70	1,50	0,80	3,00	2,30	1,70	1,00
250	1,30	0,60	1,40	0,80	1,60	0,90	3,30	2,60	1,80	1,20
275	1,40	0,70	1,50	0,80	1,70	1,00	3,50	2,80	2,00	1,30
300	1,50	0,80	1,60	1,00	1,80	1,10	3,90	3,20	2,10	1,50

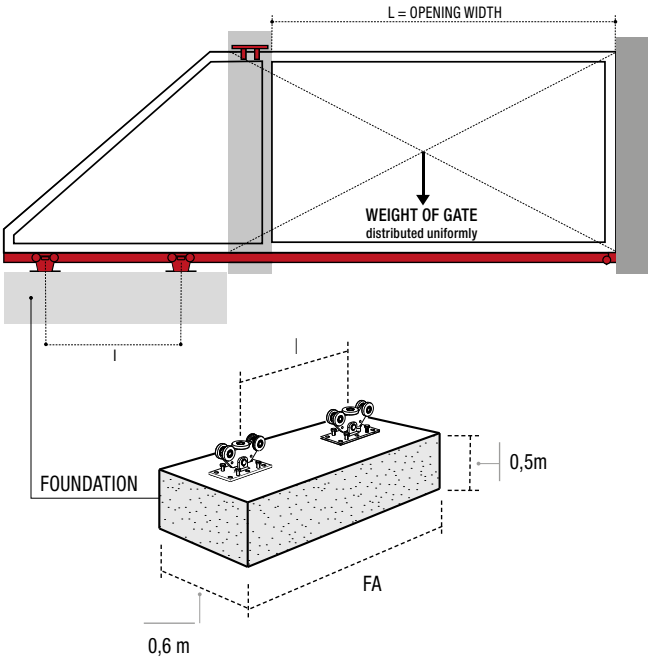

COMUNELLO® Copyright 2022 - All rights reserved

CGA-345P

Monorotaia per cancelli auto-portanti

CODE	ART.	Size	Finitura	A	B	C	H	L	Box info	
									Pcs per pack	Kg
10208005	**CGA-345P**	Piccolo	Grezzo	80,5	106,5	30	102,5	3000	1	16,0
10208007	**CGA-345P**	Piccolo	Grezzo	80,5	106,5	30	102,5	6000	1	32,0

Finishing: Alluminio / *Aluminium*

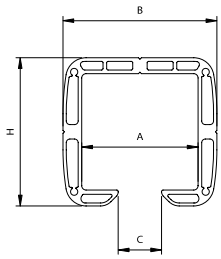

CGS-346P

Incontro inferiore a fissare

CODE	ART.	Size	A	B	C	D	E	F	G	H	I	S	Box info	
													Pcs per pack	Kg
10705505 001	**CGS-346P**	Piccolo	119	112	30	11	84	154	33	112	50	4	2	3,6
Finitura: Zincato														
10706005	**CGi-346P**	Piccolo	119	112	30	11	84	154	33	112	50	4	2	3,6
Finitura: Inox														

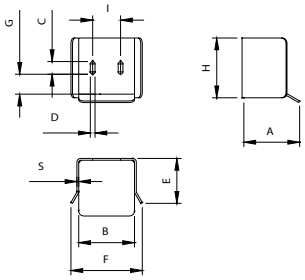

CGA-347P

Ruota terminale in nylon per monorotaia in alluminio

CODE	ART.	Size	A	B	C	D	E	F	G	H	L	M	N	Box info	
														Pcs per pack	Kg
10705205 001	**CGA-347P**	Piccolo	140	106,5	118	Ø79	125	15	9,6	102,5	66	37	26	2	3,4
Finitura: Zincato															

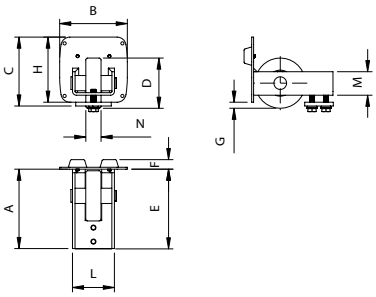

CGi-350.5 P

Carrello autoportante 5 ruote
per cancelli a sbalzo

CARATTERISTICHE

- Corpo monoblocco che assicura resistenza alla struttura
- Indicato per i climi più umidi in quanto evita la corrosione del carrello
- Cuscinetti silenziosi di nuova generazione schermati per una migliore protezione dalla polvere; adatti a temperature che vanno dai -30° ai +80°
- 4 ruote di supporto in acciaio Inox
- Rotella centrale di allineamento
- Perno centrale di rotazione

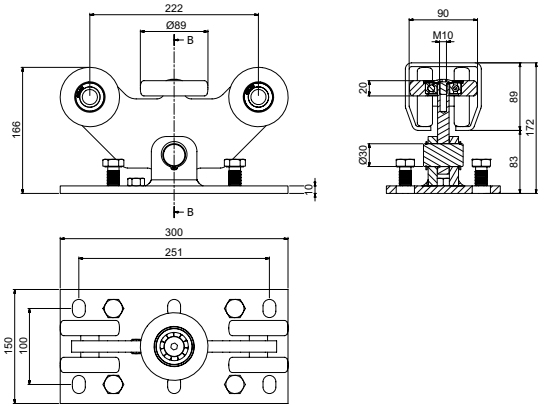

CODE	ART.	Size	Box info	
			Pcs per pack	Kg
10130305	CGi-350.5 P	Piccolo	1	11,0

Finitura: Inox

Dimensioni minime getto cemento armato

CGi 350.5 P (F1max = 1000 Kg)										
	L=2,5 m		L=3 m		L=3,5 m		L=4 m		L=4,5 m	
Weight (Kg)	FA (m)	l (m)	FA (m)	l (m)	FA (m)	l (m)	FA (m)	l (m)	FA (m)	l (m)
250	1,70	1,00	2,00	1,30	2,30	1,60	2,70	2,00	3,10	2,40
275	1,80	1,10	2,20	1,50	2,50	1,80	2,90	2,20	3,30	2,60
300	2,00	1,30	2,30	1,60	2,70	2,00	3,20	2,50	3,60	3,00
325	2,10	1,40	2,50	1,80	3,00	2,30	3,50	2,80	4,00	3,30
350	2,30	1,60	2,70	2,00	3,20	2,50	3,80	3,10	4,40	3,70
375	2,50	1,80	3,00	2,30	3,50	2,80	4,10	3,40	4,80	4,10
400	2,70	2,00	3,20	2,50	3,80	3,10	4,50	3,80	5,20	4,60

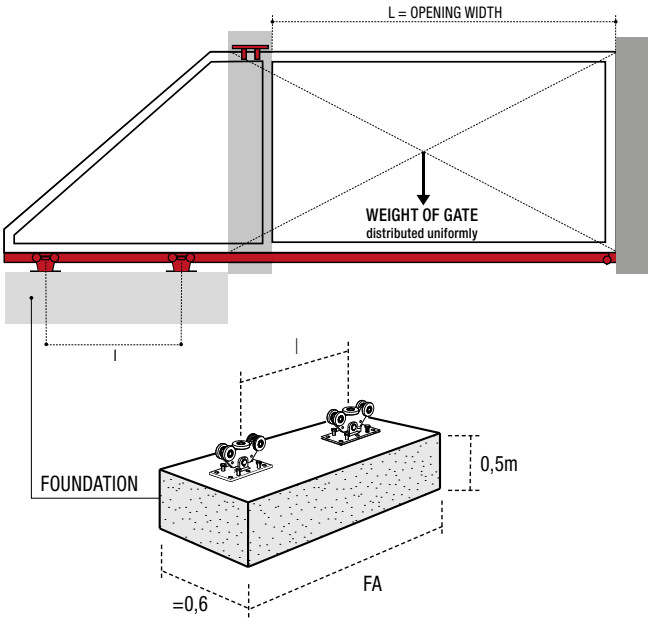

COMUNELLO® Copyright 2022 - All rights reserved

CGi-345P

Monorotaia in acciaio inox
per cancelli auto-portanti

CODE	ART.	Size	A	B	C	H	S	L	Box info	
									Pcs per pack	Kg
10207505	CGi-345P	Piccolo	66,5	100	33	89	5	3000	1	35,00
10207507	CGi-345P	Piccolo	66,5	100	33	89	5	6000	1	70,00

Finitura: Inox

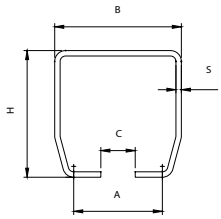

CGi-346

Incontro inferiore a fissare

CODE	ART.	Size	A	B	C	D	E	F	G	H	I	S	Box info	
													Pcs per pack	Kg
10706005	CGi-346P	Piccolo	119	112	30	11	84	154	33	112	50	4	2	3,6

Finitura: Inox

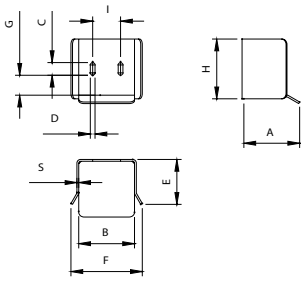

CGi-347

Ruota terminale per monorotaia

CODE	ART.	Size	A	B	C	D	E	F	G	H	L	M	N	S	Box info	
															Pcs per pack	Kg
10705305	CGi-347P	Piccolo	141	100	104	Ø78	129	12	15	89	66	37	20	4	2	3,4

Finitura: Inox

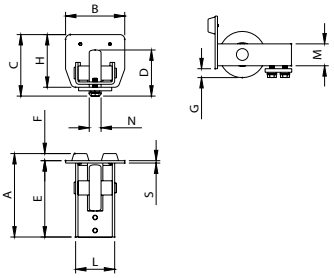

CANTILEVER GATE

CGS-350.8 Mini

Carrello auto-portante 8 ruote
per cancelli a sbalzo

CARATTERISTICHE

- Corpo monoblocco che assicura resistenza alla struttura
- Indicato per i climi più umidi in quanto evita la corrosione del carrello
- I cuscinetti di nuova generazione schermati e silenziosi proteggono i carrelli dalla polvere; adatti a temperature che vanno dai -30° ai +80°.
- Autobilanciato
- 8 ruote di supporto per ogni carrello
- Allineamento longitudinale su 16 ruote
- Perno centrale di rotazione

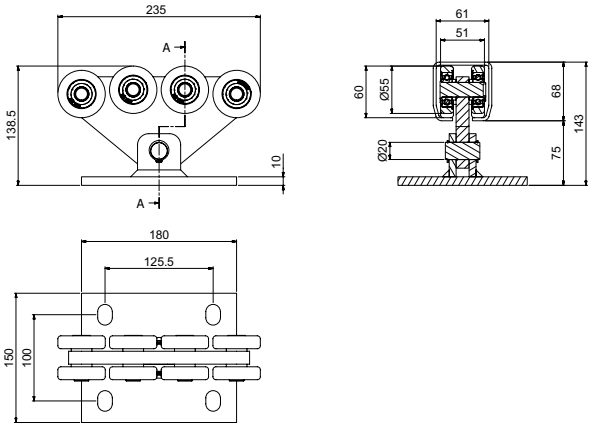

CODE	ART.	Size	Box info	
			Pcs per pack	Kg
10130002 001	**CGS-350.8 M**	Mini	1	5,2

Finitura: Zincato

Dimensioni minime getto cemento armato

CGS 350.8 Mini (F1max=1200 Kg)										
	L=3 m		L=4 m		L=5 m		L=6 m		L=7 m	
Weight (Kg)	**FA (M)**	**I (M)**	**FA (M)**	**I (M)**	**FA (M)**	**I (M)**	**FA (M)**	**I (M)**	**FA (M)**	**I (M)**
100	1,10	0,20	1,20	0,30	1,20	0,30	1,30	0,40	1,40	0,50
150	1,20	0,30	1,30	0,40	1,40	0,50	1,50	0,60	1,60	0,70
200	1,30	0,40	1,40	0,50	1,60	0,70	1,70	0,80	1,90	1,00
250	1,40	0,50	1,60	0,70	1,80	0,90	1,90	1,00	2,10	1,20
300	1,50	0,60	1,70	0,90	2,00	1,10	2,20	1,30	2,40	1,50
350	1,70	0,80	1,90	1,00	2,20	1,30	2,50	1,60	2,80	1,90
400	1,90	1,00	2,20	1,30	2,50	1,60	2,80	1,90	3,10	2,20
450	2,00	1,10	2,40	1,50	2,80	1,90	3,20	2,30	3,60	2,70
500	2,30	1,40	2,70	1,80	3,10	2,20	3,60	2,70	4,10	3,20

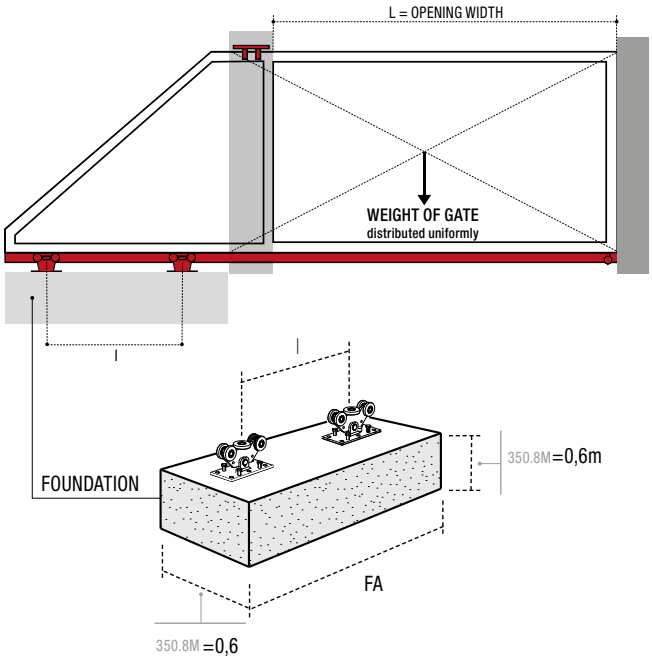

COMUNELLO® Copyright 2022 - All rights reserved

CGS-345M

Monorotaia per cancelli auto-portanti

CODE	ART.	Size	Finitura	A	B	C	H	S	L	Box info Pcs per pack	Box info Kg
10207001	CGS-345M	Mini	Grezzo	48	68	23	68	3,5	3000	1	18,25
10207002	CGS-345M	Mini	Grezzo	48	68	23	68	3,5	6000	1	36,50
10207001 001	CGS-345M	Mini	Zincato	98	140	38	140	6	3000	1	67,0
10207002 001	CGS-345M	Mini	Zincato	98	140	38	140	6	6000	1	134,0

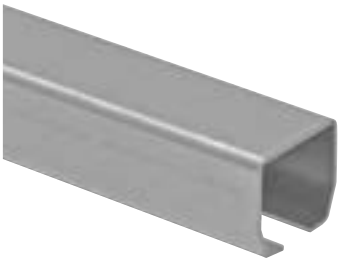

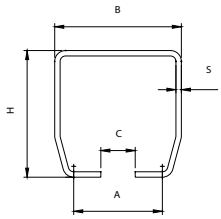

CGS-346M

Incontro inferiore a fissare

CODE	ART.	Size	A	B	C	D	E	F	G	H	I	S	Box info Pcs per pack	Box info Kg
10705501 001	CGS-346M	Mini	104	78	25	9	75	114	25	91	38	4	2	2,3

Finitura: Zincato

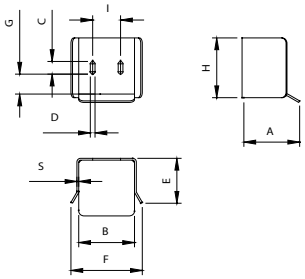

CGS-347M

Ruota terminale per monorotaia

CODE	ART.	Size	A	B	C	D	E	F	G	H	L	M	N	S	Box info Pcs per pack	Box info Kg
10705001 001	CGS-347M	Mini	135	68	82,5	Ø68	123	12	14,5	68	45	32	15	4	2	2,0

Finitura: Zincato

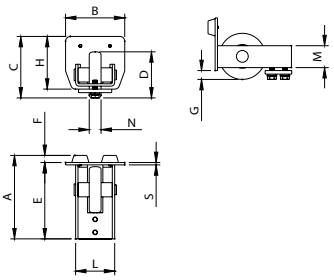

CGS-350.8 Piccolo

Carrello auto-portante 8 ruote
per cancelli a sbalzo

CARATTERISTICHE

- Corpo monoblocco che assicura resistenza alla struttura
- Indicato per i climi più umidi in quanto evita la corrosione del carrello
- I cuscinetti di nuova generazione schermati e silenziosi proteggono i carrelli dalla polvere; adatti a temperature che vanno dai -30° ai +80°.
- Autobilanciato
- 8 ruote di supporto per ogni carrello
- Allineamento longitudinale su 16 ruote
- Perno centrale di rotazione

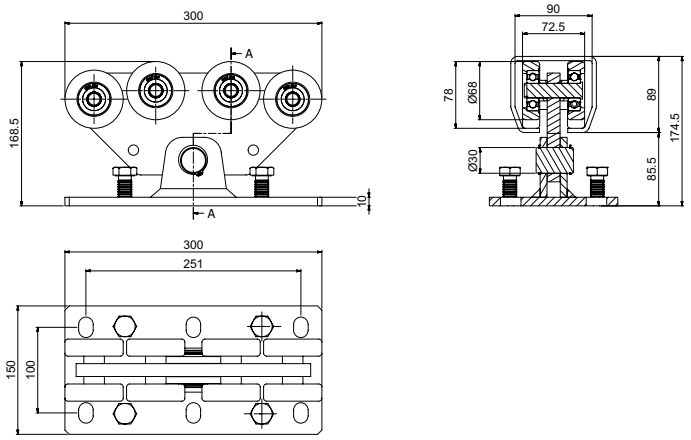

CODE	ART.	Size	Box info	
			Pcs per pack	Kg
10130006 001	**CGS-350.8 P**	Piccolo	1	12,0

Finitura: Zincato

Dimensioni minime getto cemento armato

CGS 350.8 Piccolo (F1max=2000 Kg)										
	L=4 m		L=5 m		L=6 m		L=7 m		L=8 m	
Weight (Kg)	**FA (M)**	**I (M)**	**FA (M)**	**I (M)**	**FA (M)**	**I (M)**	**FA (M)**	**I (M)**	**FA (M)**	**I (M)**
400	1,40	0,70	1,60	0,90	1,70	1,00	1,90	1,20	2,10	1,40
450	1,50	0,80	1,70	1,00	1,90	1,20	2,10	1,40	2,30	1,60
500	1,60	0,90	1,80	1,10	2,10	1,40	2,30	1,60	2,60	1,90
550	1,70	1,00	2,00	1,30	2,20	1,50	2,50	1,80	2,80	2,10
600	1,80	1,10	2,10	1,40	2,40	1,70	2,70	2,00	3,00	2,40
650	2,00	1,30	2,30	1,60	2,60	1,90	3,00	2,30	3,30	2,60
700	2,10	1,40	2,50	1,80	2,80	2,10	3,20	2,50	3,60	2,90
750	2,30	1,60	2,70	2,00	3,10	2,40	3,50	2,80	3,90	3,30
800	2,40	1,80	2,90	2,20	3,30	2,60	3,80	3,10	4,30	3,60

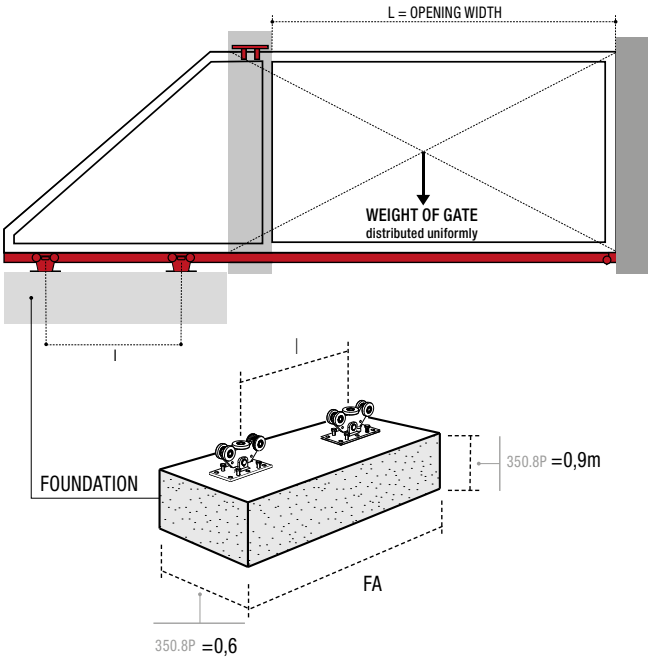

COMUNELLO® Copyright 2022 - All rights reserved

CGS-345P

Monorotaia per cancelli auto-portanti

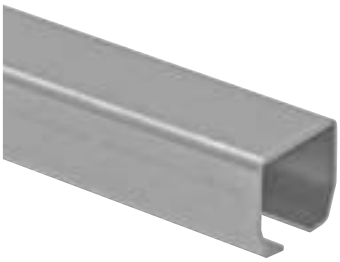

CODE	ART.	Size	Finitura	A	B	C	H	S	L	Box info Pcs per pack	Box info Kg
10207005	CGS-345P	Piccolo	Grezzo	66,5	100	33	89	5	3000	1	35,00
10207007	CGS-345P	Piccolo	Grezzo	66,5	100	33	89	5	6000	1	70,00
10207005 001	CGS-345P	Piccolo	Zincato	66,5	100	33	89	5	3000	1	35,00
10207007 001	CGS-345P	Piccolo	Zincato	66,5	100	33	89	5	6000	1	70,00
10207505	CGi-345P	Piccolo	Inox	66,5	100	33	89	5	3000	1	35,00
10207507	CGi-345P	Piccolo	Inox	66,5	100	33	89	5	6000	1	70,00

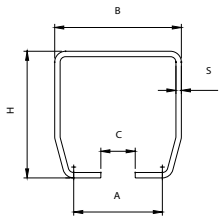

CGS-346P

Incontro inferiore a fissare

CODE	ART.	Size	A	B	C	D	E	F	G	H	I	S	Box info Pcs per pack	Box info Kg
10705505 001	CGS-346P	Piccolo	119	112	30	11	84	154	33	112	50	4	2	3,6
Finitura: Zincato														
10706005	CGi-346P	Piccolo	119	112	30	11	84	154	33	112	50	4	2	3,6
Finitura: Inox														

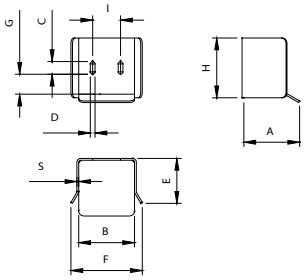

CGS-347P

Ruota terminale per monorotaia

CODE	ART.	Size	A	B	C	D	E	F	G	H	L	M	N	S	Box info Pcs per pack	Box info Kg
10705005 001	CGS-347P	Piccolo	141	100	104	Ø78	129	12	15	89	66	37	20	4	2	3,4
Finitura: Zincato																
10705305	CGi-347P	Piccolo	141	100	104	Ø78	129	12	15	89	66	37	20	4	2	3,4
Finitura: Inox																

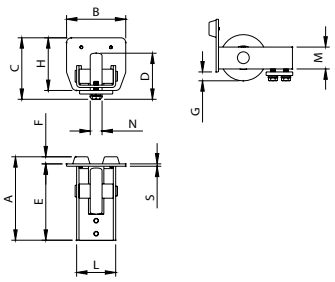

CGS-350.8 Grande

Carrello auto-portante 8 ruote
per cancelli a sbalzo

CARATTERISTICHE

- Corpo monoblocco che assicura resistenza alla struttura
- Indicato per i climi più umidi in quanto evita la corrosione del carrello
- I cuscinetti di nuova generazione schermati e silenziosi proteggono i carrelli dalla polvere; adatti a temperature che vanno dai -30° ai +80°.
- Autobilanciato
- 8 ruote di supporto per ogni carrello
- Allineamento longitudinale su 16 ruote
- Perno centrale di rotazione

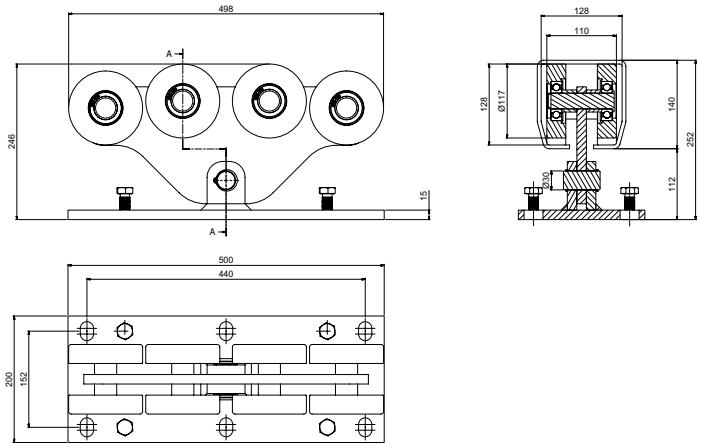

CODE	ART.	Size	Box info	
			Pcs per pack	Kg
10130011 001	**CGS-350.8 G**	Grande	1	44,0

Finitura: Zincato

Dimensioni minime getto cemento armato

CGS 350.8 Grande (F1max=4000 Kg)										
	L=8 m		L=10 m		L=12 m		L=14 m		L=16 m	
Weight (Kg)	**FA (M)**	**I (M)**	**FA (M)**	**I (M)**	**FA (M)**	**I (M)**	**FA (M)**	**I (M)**	**FA (M)**	**I (M)**
800	2,40	1,50	2,80	1,90	3,30	2,40	3,80	2,90	4,40	3,50
850	2,50	1,60	2,90	2,00	3,40	2,50	4,00	3,10	4,60	3,70
900	2,60	1,70	3,10	2,20	3,60	2,70	4,20	3,30	4,90	4,00
950	2,70	1,80	3,20	2,30	3,80	2,90	4,40	3,50	5,10	4,20
1000	2,80	1,90	3,30	2,50	4,00	3,10	4,60	3,70	5,30	4,40
1050	2,90	2,00	3,50	2,60	4,10	3,20	4,80	3,90	5,60	4,70
1100	3,00	2,10	3,70	2,80	4,30	3,40	5,10	4,20	5,90	5,00
1150	3,20	2,30	3,80	2,90	4,50	3,60	5,30	4,40	6,20	5,30
1200	3,30	2,40	4,00	3,10	4,70	3,80	5,60	4,70	6,50	5,60

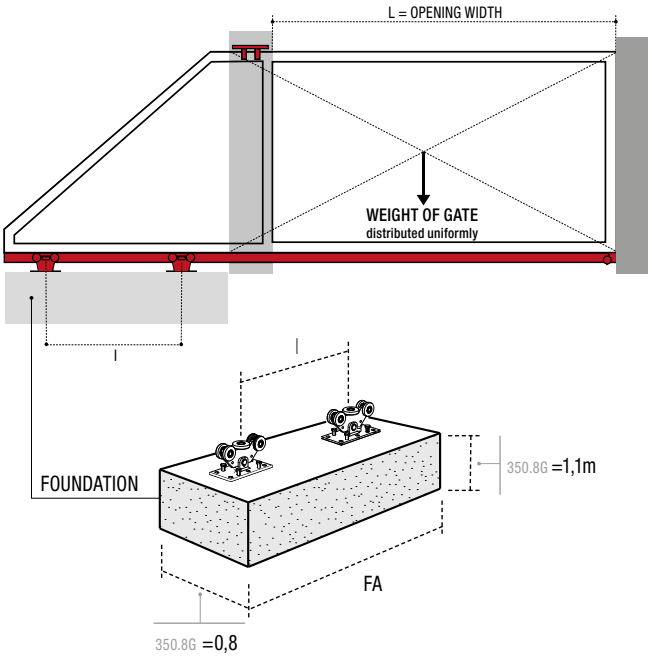

COMUNELLO® Copyright 2022 - All rights reserved

CGS-345G

Monorotaia per cancelli auto-portanti

CODE	ART.	Size	Finitura	A	B	C	H	S	L	Box info	
										Pcs per pack	Kg
10207020	CGS-345G	Grande	Grezzo	98	140	38	140	6	3000	1	67,0
10207022	CGS-345G	Grande	Grezzo	98	140	38	140	6	6000	1	134,0
10207020 001	CGS-345G	Grande	Zincato	98	140	38	140	6	3000	1	67,0
10207022 001	CGS-345G	Grande	Zincato	98	140	38	140	6	6000	1	134,0

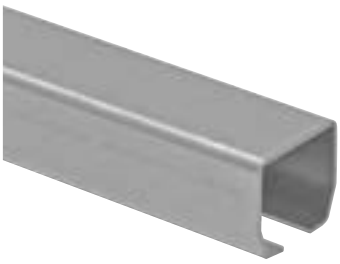

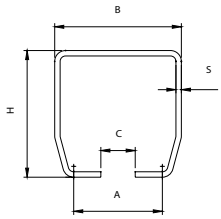

CGS-346G

Incontro inferiore a fissare

CODE	ART.	Size	A	B	C	D	E	F	G	H	I	S	Box info	
													Pcs per pack	Kg
10705510 001	CGS-346G	Grande	159	154	35	13	120	197	55	165	77	5	2	7,6

Finitura: Zincato

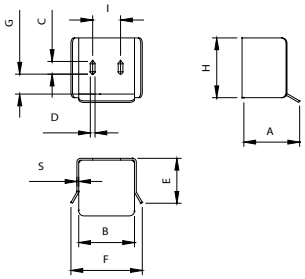

CGS-347G

Ruota terminale per monorotaia

CODE	ART.	Size	A	B	C	D	E	F	G	H	L	M	N	S	Box info	
															Pcs per pack	Kg
10705010 001	CGS-347G	Grande	195	140	155	Ø98	170	24,5	15	140	95	56	30	5	2	8,3

Finitura: Zincato

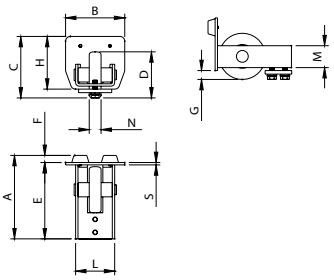

CANTILEVER GATE

CGS-WB-350.9 Piccolo

Carrello auto-portante 9 ruote
per cancelli a sbalzo

CARATTERISTICHE

- Corpo monoblocco in acciaio. che assicura resistenza alla struttura
- Cuscinetti di nuova generazione schermati e silenziosi a protezione dalla polvere; adatti a temperature che vanno dai -30° ai +80°.
- Le ruote posizionate su 2 livelli differenti consentono di caricare le ruote in modo alternato
- Ruota centrale di allineamento
- Grazie al perno centrale di rotazione i carrelli sono auto-bilanciati
- Viti di regolazione per la planarità.
- Base robusta con asole di regolazione: la regolazione del posizionamento è consentita anche dopo l'installazione

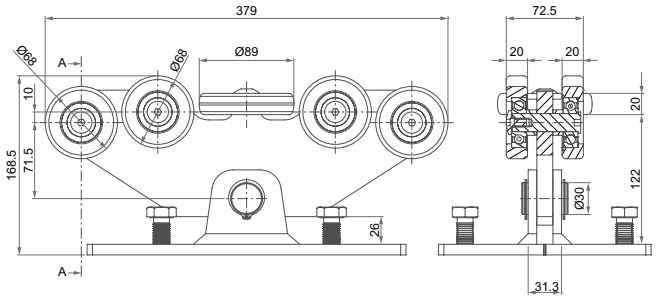

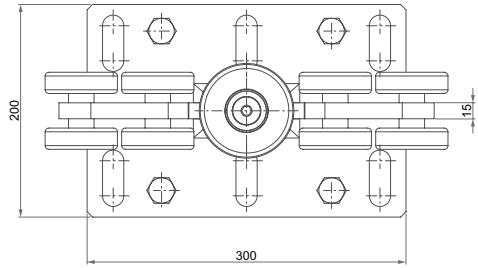

CODE	ART.	Size	Box info	
			Pcs per pack	Kg
10130064 001	**CGS-WB-350.9P**	Piccolo	1	13,80

Finitura: Zincato

Dimensioni minime getto cemento armato

CGS-WB-350.9P (F1max=2000 Kg) WITH CGS-345P										
	L=4 m		L=5 m		L=6 m		L=7 m		L=8 m	
Weight (Kg)	**FA (M)**	**I (M)**	**FA (M)**	**I (M)**	**FA (M)**	**I (M)**	**FA (M)**	**I (M)**	**FA (M)**	**I (M)**
400	1,40	0,70	1,60	0,90	1,70	1,00	1,90	1,20	2,10	1,40
450	1,50	0,80	1,70	1,00	1,90	1,20	2,10	1,40	2,30	1,60
500	1,60	0,90	1,80	1,10	2,10	1,40	2,30	1,60	2,60	1,90
550	1,70	1,00	2,00	1,30	2,20	1,50	2,50	1,80	2,80	2,10
600	1,80	1,10	2,10	1,40	2,40	1,70	2,70	2,00	3,00	2,40
650	2,00	1,30	2,30	1,60	2,60	1,90	3,00	2,30	3,30	2,60
700	2,10	1,40	2,50	1,80	2,80	2,10	3,20	2,50	3,60	2,90
750	2,30	1,60	2,70	2,00	3,10	2,40	3,50	2,80	3,90	3,30
800	2,40	1,80	2,90	2,20	3,30	2,60	3,80	3,10	4,30	3,60

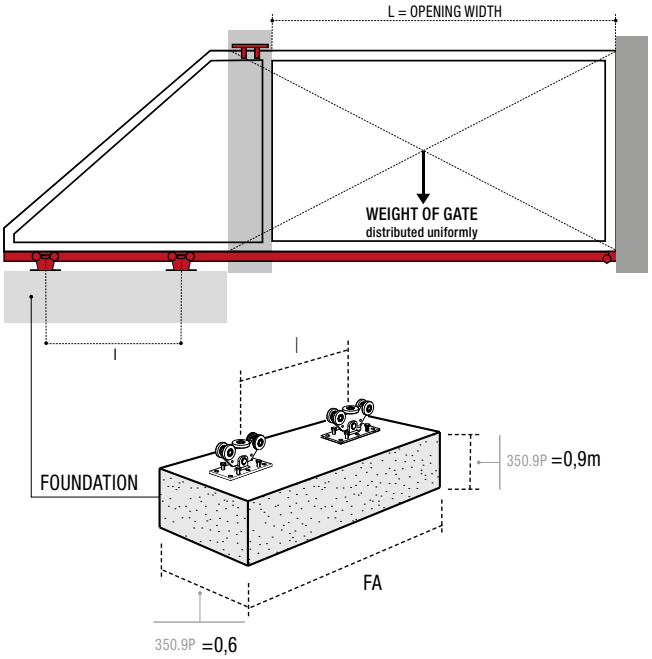

COMUNELLO® Copyright 2022 - All rights reserved

CGS-345P

Monorotaia per cancelli auto-portanti

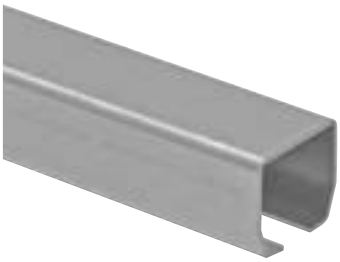

CODE	ART.	Size	Finitura	A	B	C	H	S	L	Box info Pcs per pack	Box info Kg
10207005	CGS-345P	Piccolo	Grezzo	66,5	100	33	89	5	3000	1	35,00
10207007	CGS-345P	Piccolo	Grezzo	66,5	100	33	89	5	6000	1	70,00
10207005 001	CGS-345P	Piccolo	Zincato	66,5	100	33	89	5	3000	1	35,00
10207007 001	CGS-345P	Piccolo	Zincato	66,5	100	33	89	5	6000	1	70,00
10207505	CGi-345P	Piccolo	Inox	66,5	100	33	89	5	3000	1	35,00
10207507	CGi-345P	Piccolo	Inox	66,5	100	33	89	5	6000	1	70,00

Categoria commerciale: 1R

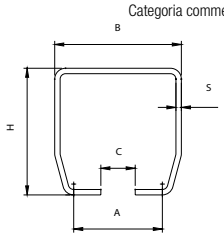

CGS-346P

Incontro inferiore a fissare

CODE	ART.	Size	A	B	C	D	E	F	G	H	I	S	Box info Pcs per pack	Box info Kg
10705505 001	CGS-346P	Piccolo	119	112	30	11	84	154	33	112	50	4	2	3,6
Finitura: Zincato														
10706005	CGi-346P	Piccolo	119	112	30	11	84	154	33	112	50	4	2	3,6
Finitura: Inox														

Categoria commerciale: 1T

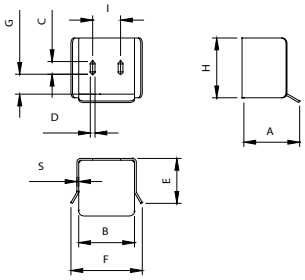

CGS-347P

Ruota terminale per monorotaia

CODE	ART.	Size	A	B	C	D	E	F	G	H	L	M	N	S	Box info Pcs per pack	Box info Kg
10705005 001	CGS-347P	Piccolo	141	100	104	Ø78	129	12	15	89	66	37	20	4	2	3,4
Finitura: Zincato																
10705305	CGi-347P	Piccolo	141	100	104	Ø78	129	12	15	89	66	37	20	4	2	3,4
Finitura: Inox																

Categoria commerciale: 1

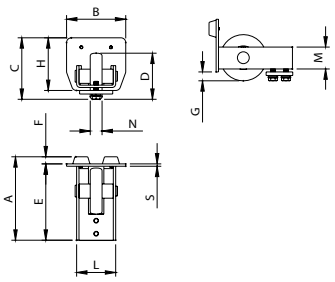

CGS-WB-350.9 Grande

Carrello auto-portante 9 ruote
per cancelli a sbalzo

CARATTERISTICHE

- Corpo monoblocco in acciaio. che assicura resistenza alla struttura
- Cuscinetti di nuova generazione schermati e silenziosi a protezione dalla polvere; adatti a temperature che vanno dai -30° ai +80°.
- Le ruote posizionate su 2 livelli differenti consentono di caricare le ruote in modo alternato
- Ruota centrale di allineamento
- Grazie al perno centrale di rotazione i carrelli sono auto-bilanciati
- Viti di regolazione per la planarità.
- Base robusta con asole di regolazione: la regolazione del posizionamento è consentita anche dopo l'installazione

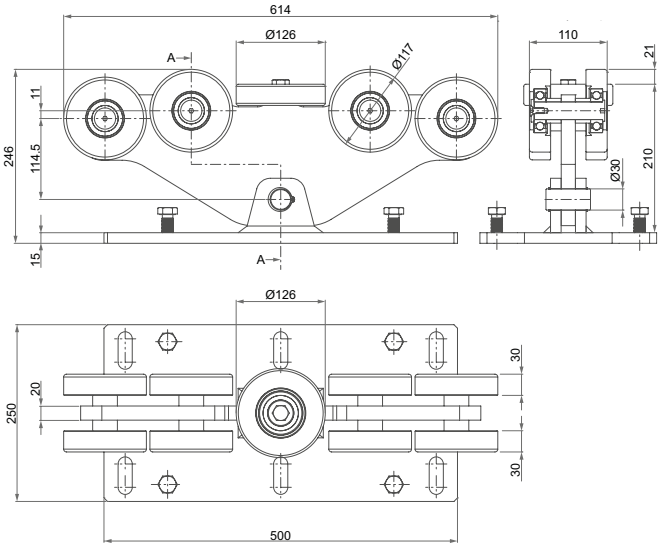

CODE	ART.	Size	Box info	
			Pcs per pack	Kg
10130065 001	CGS-WB-350.9G	Grande	1	48,60

Finitura: Zincato

Dimensioni minime getto cemento armato

CGS-WB-350.9G (F1max=4000 Kg) WITH CGS-345G										
	L=8 m		L=10 m		L=12 m		L=14 m		L=16 m	
Weight (Kg)	FA (M)	I (M)	FA (M)	I (M)	FA (M)	I (M)	FA (M)	I (M)	FA (M)	I (M)
800	2,40	1,50	2,80	1,90	3,30	2,40	3,80	2,90	4,40	3,50
850	2,50	1,60	2,90	2,00	3,40	2,50	4,00	3,10	4,60	3,70
900	2,60	1,70	3,10	2,20	3,60	2,70	4,20	3,30	4,90	4,00
950	2,70	1,80	3,20	2,30	3,80	2,90	4,40	3,50	5,10	4,20
1000	2,80	1,90	3,30	2,50	4,00	3,10	4,60	3,70	5,30	4,40
1050	2,90	2,00	3,50	2,60	4,10	3,20	4,80	3,90	5,60	4,70
1100	3,00	2,10	3,70	2,80	4,30	3,40	5,10	4,20	5,90	5,00
1150	3,20	2,30	3,80	2,90	4,50	3,60	5,30	4,40	6,20	5,30
1200	3,30	2,40	4,00	3,10	4,70	3,80	5,60	4,70	6,50	5,60

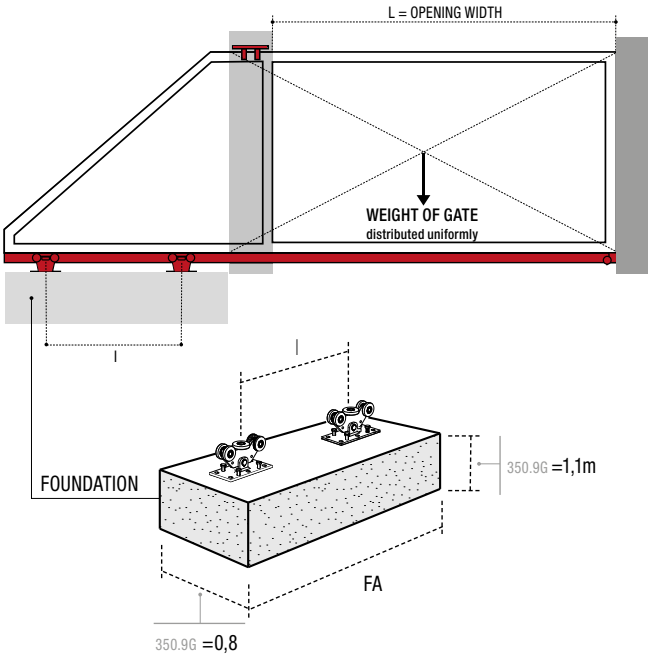

COMUNELLO® Copyright 2022 - All rights reserved

CGS-345G

Monorotaia per cancelli auto-portanti

CODE	ART.	Size	Finitura	A	B	C	H	S	L	Box info	
										Pcs per pack	Kg
10207020	CGS-345G	Grande	Grezzo	98	140	38	140	6	3000	1	67,0
10207022	CGS-345G	Grande	Grezzo	98	140	38	140	6	6000	1	134,0
10207020 001	CGS-345G	Grande	Zincato	98	140	38	140	6	3000	1	67,0
10207022 001	CGS-345G	Grande	Zincato	98	140	38	140	6	6000	1	134,0

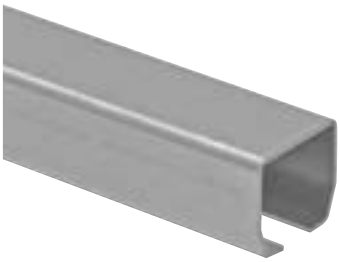

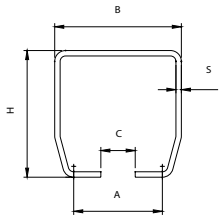

CGS-346G

Incontro inferiore a fissare

CODE	ART.	Size	A	B	C	D	E	F	G	H	I	S	Box info	
													Pcs per pack	Kg
10705510 001	CGS-346G	Grande	159	154	35	13	120	197	55	165	77	5	2	7,6

Finitura: Zincato

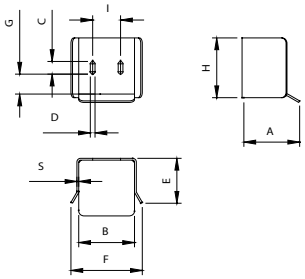

CGS-347G

Ruota terminale per monorotaia

CODE	ART.	Size	A	B	C	D	E	F	G	H	L	M	N	S	Box info	
															Pcs per pack	Kg
10705010 001	CGS-347G	Grande	195	140	155	Ø98	170	24,5	15	140	95	56	30	5	2	8,3

Finitura: Zincato

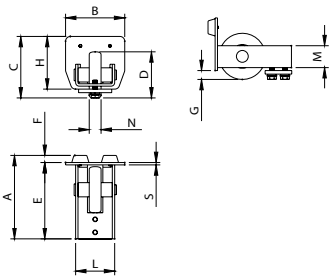

CANTILEVER GATE

CGS-450.9-**20K**

Carrello autoportante a 9 ruote
per cancelli cantilever pesanti

CARATTERISTICHE

- Corpo monoblocco in acciaio. che assicura resistenza alla struttura
- Ruote sostituibili
- I cuscinetti di nuova generazione schermati e silenziosi proteggono i carrelli dalla polvere; adatti a temperature che vanno dai -30° ai +80°.
- Il posizionamento delle ruote su 2 altezze differenti consente di caricare le ruote in modo alternato
- Allineamento longitudinale su 16 ruote
- Ruota centrale di allineamento
- Perno centrale di rotazione
- Viti di regolazione per la planarità.

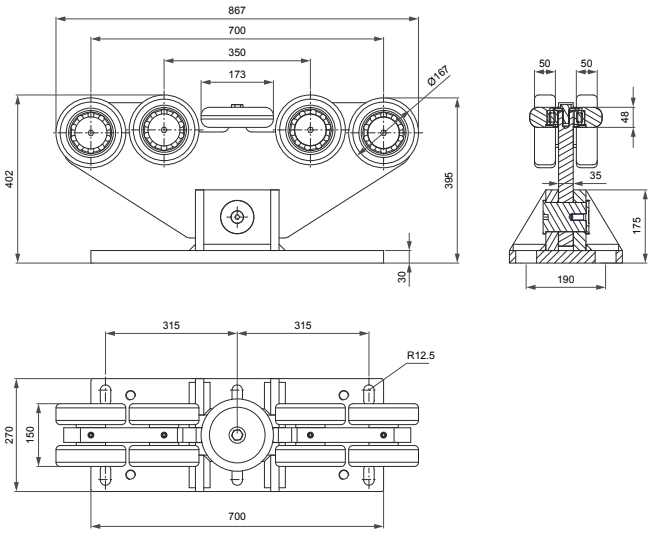

CODE	ART.	Size	Box info	
			Pcs per pack	Kg
10130070 001	**CGS-450.9-20K**	Grande	1	198

Finitura: Zincato

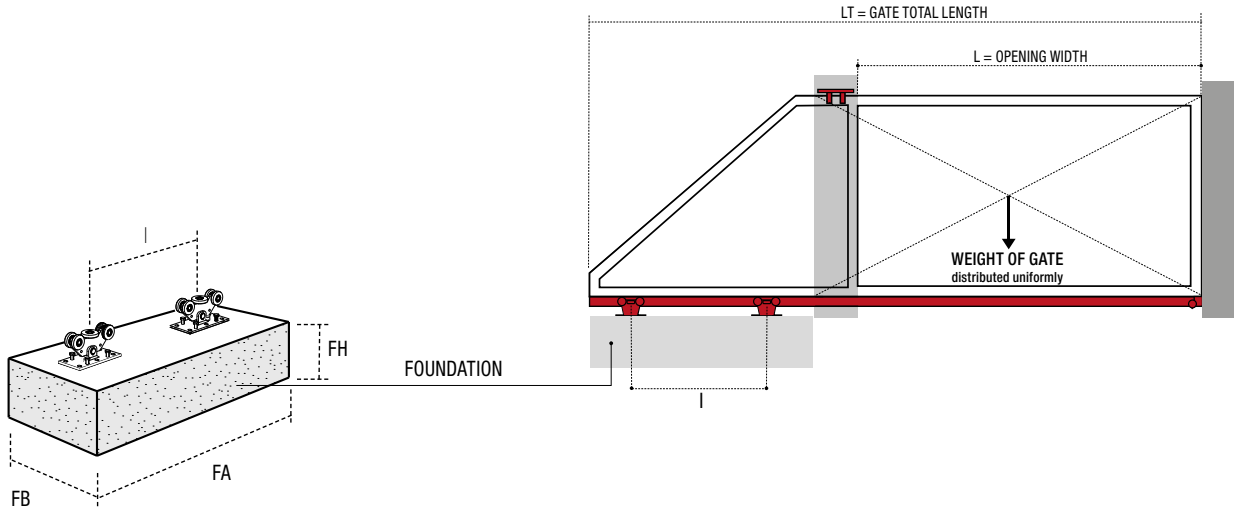

Per il calcolo strutturale della fondazione (FA, FB, FH), interasse tra i carrelli (I) e tipologia di ancoraggio si consiglia di rivolgersi ad uno studio di progettazione. La lunghezza totale del cancello (LT) dipende dall'interasse I calcolato.

COMUNELLO® Copyright 2022 - All rights reserved

CGS-495-**20K**

Monorotaia per cancelli auto-portanti

CODE	ART.	Lunghezza mm	Finitura	Box info	
				Pcs per pack	Kg
10207040	CGS-495-20K	3000	Grezzo	1	195

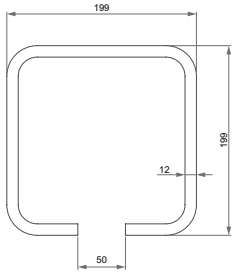

CGS-496-**20K**

Incontro inferiore a fissare

CODE	ART.	Box info	
		Pcs per pack	Kg
10705520 001	CGS-496-20K	1	9,5

Finitura: Zincato

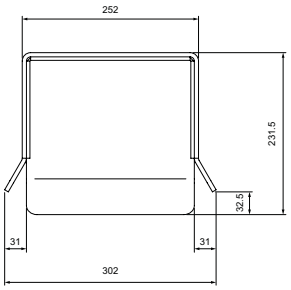

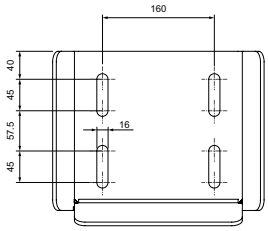

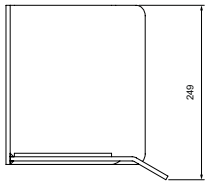

CGS-497-**20K**

Ruota terminale per monorotaia

CODE	ART.	Box info	
		Pcs per pack	Kg
10705020 001	CGS-497-20K	2	23

Finitura: Zincato

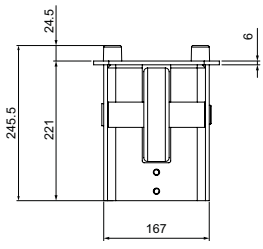

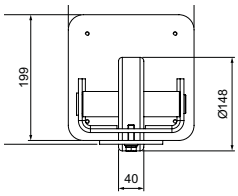

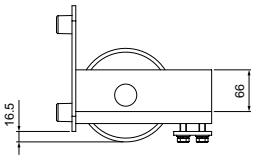

CGS-499

Ruota guida per cancelli scorrevoli e autoportanti

CODE	ART.	Capacity Fmax	Box info	
			Pcs per pack	Kg
11310401 001	CGS-499	500 Kg	2	4

Finitura: Zincato

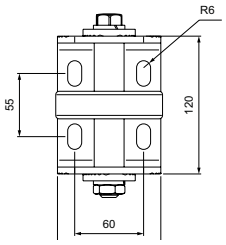

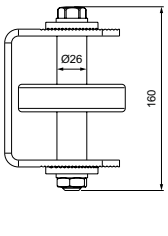

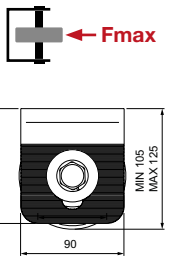

CG-05

Contro piastra per carrelli piccolo e grande

CODE	ART.	Size	A	B	C	D	E	F	S	Box info	
										Pcs per pack	Kg
10131005 001	CG-05P	Piccolo	300	150	125,5	100	24	17	4	2	2,70
10131010 001	CG-05G	Grande	500	200	220	152	30	21	4	2	6,00
Finitura: Zincato											
10131305	CGi-05P	Piccolo	300	150	125,5	100	24	17	4	2	2,70
Finitura: Inox											

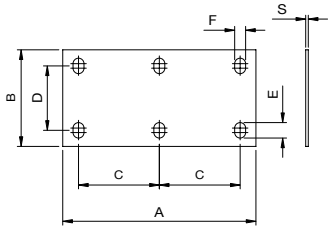

CG-348

Ancorante filettato per carrelli

CODE	ART.	Size	A	B	C	L	M	Box info	
								Pcs per pack	Kg
10130505 001	CG-348	M16	300	85	60	380	M16	12	8,40
10130510 001	CG-348	M20	300	85	70	385	M20	12	13,10
Finitura: Zincato									
10130705	CGi-348	M16	300	85	60	380	M16	12	8,40
Finitura: Inox									

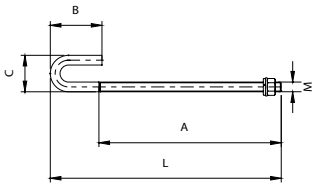

CG-10

Dima di allineamento ancoranti e fissaggio carrelli

CODE	ART.	R	Box info	
			Pcs per pack	Kg
10131100 001	CG-10	500 ÷ 5400	1	20,00

Finitura: Zincato

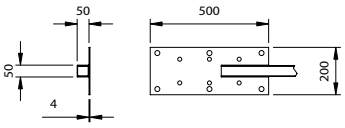

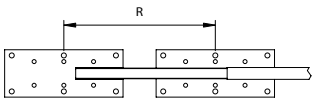

CG-15

Staffa angolare regolabile fissaggio a muro per incontro

CODE	ART.	A	B	C	D	E	F	H	I	S	Box info	
											Pcs per pack	Kg
10708001 001	CG-15M	155	110	65	Ø 9,5	9	78	165	64	5	1	2,60
10708005 001	CG-15P	155	110	80	Ø 9,5	11	90	190	64	5	1	2,90
10708010 001	CG-15G	155	120	82	Ø 13	13	117	220	70	5	1	3,30

Finitura: Zincato

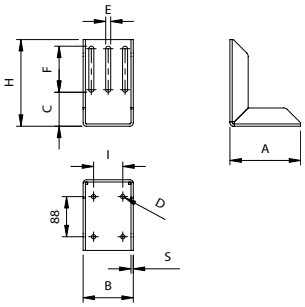

COMUNELLO® Copyright 2022 - All rights reserved

CGS-245

Monorotaia per cancelli auto-portanti

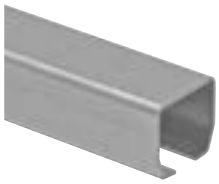

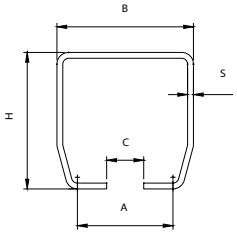

CODE	ART.	Size	Finitura	A	B	C	H	S	L	Box info Pcs per pack	Box info Kg
10207004	CGS-245M	Mini	Grezzo	48	68	23	68	3,5	3000	1	18,25
10207024	CGS-245M	Mini	Grezzo	48	68	23	68	3,5	6000	1	36,50
10207006	CGS-245P	Piccolo	Grezzo	66,5	100	33	89	5	3000	1	35,00
10207025	CGS-245P	Piccolo	Grezzo	66,5	100	33	89	5	6000	1	70,00
10207014	CGS-245G	Grande	Grezzo	98	140	38	140	6	3000	1	67,00
10207026	CGS-245G	Grande	Grezzo	98	140	38	140	6	6000	1	134,00
10207004 001	CGS-245M	Mini	Zinc	48	68	23	68	3,5	3000	1	18,25
10207024 001	CGS-245M	Mini	Zinc	48	68	23	68	3,5	6000	1	36,50
10207006 001	CGS-245P	Piccolo	Zinc	66,5	100	33	89	5	3000	1	35,00
10207025 001	CGS-245P	Piccolo	Zinc	66,5	100	33	89	5	6000	1	70,00
10207014 001	CGS-245G	Grande	Zinc	98	140	38	140	6	3000	1	67,00
10207026 001	CGS-245G	Grande	Zinc	98	140	38	140	6	6000	1	134,00
10207505	CGi-345P	Piccolo	Inox	66,5	100	33	89	5	3000	1	35,00
10207507	CGi-345P	Piccolo	Inox	66,5	100	33	89	5	6000	1	70,00

CGS-345

Monorotaia per cancelli auto-portanti

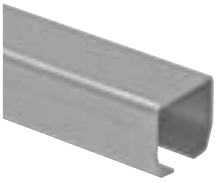

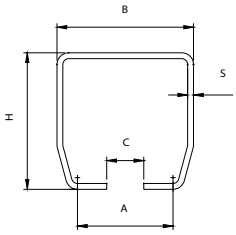

CODE	ART.	Size	Finitura	A	B	C	H	S	L	Box info Pcs per pack	Box info Kg
10207001	CGS-345M	Mini	Grezzo	48	68	23	68	3,5	3000	1	18,25
10207002	CGS-345M	Mini	Grezzo	48	68	23	68	3,5	6000	1	36,50
10207005	CGS-345P	Piccolo	Grezzo	66,5	100	33	89	5	3000	1	35,00
10207007	CGS-345P	Piccolo	Grezzo	66,5	100	33	89	5	6000	1	70,00
10207020	CGS-345G	Grande	Grezzo	98	140	38	140	6	3000	1	67,00
10207022	CGS-345G	Grande	Grezzo	98	140	38	140	6	6000	1	134,00
10207001 001	CGS-345M	Mini	Zinc	48	68	23	68	3,5	3000	1	18,25
10207002 001	CGS-345M	Mini	Zinc	48	68	23	68	3,5	6000	1	36,50
10207005 001	CGS-345P	Piccolo	Zinc	66,5	100	33	89	5	3000	1	35,00
10207007 001	CGS-345P	Piccolo	Zinc	66,5	100	33	89	5	6000	1	70,00
10207020 001	CGS-345G	Grande	Zinc	98	140	38	140	6	3000	1	67,00
10207022 001	CGS-345G	Grande	Zinc	98	140	38	140	6	6000	1	134,00
10207505	CGi-345P	Piccolo	Inox	66,5	100	33	89	5	3000	1	35,00
10207507	CGi-345P	Piccolo	Inox	66,5	100	33	89	5	6000	1	70,00
10207032	CGS-345XL	XL	Grezzo	66,5	100	33	89	5	5800	1	136,00

CGA-345

Monorotaia in alluminio estruso per cancelli auto portanti

CODE	ART.	Size	Finitura	A	B	C	H	L	Box info Pcs per pack	Box info Kg
10208001	CGA-345M	Mini	Grezzo	61	83	23	79	3000	1	12,00
10208003	CGA-345M	Mini	Grezzo	61	83	23	79	6000	1	24,00
10208005	CGA-345P	Piccolo	Grezzo	80,5	106,5	30	102,5	3000	1	16,00
10208007	CGA-345P	Piccolo	Grezzo	80,5	106,5	30	102,5	6000	1	32,00
10208009	CGA-345G	Grande	Grezzo	128	168	38	164	3000	1	50,30
10208011	CGA-345G	Grande	Grezzo	128	168	38	164	6000	1	100,65

Finitura: Alluminio

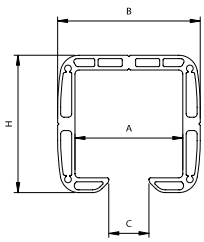

CGS-346

Incontro inferiore a fissare

CODE	ART.	A	B	C	D	E	F	G	H	I	S	Box info Pcs per pack	Box info Kg
10705501 001	CGS-346M	104	78	25	9	75	114	25	91	38	4	2	2.10
10705505 001	CGS-346P	119	112	30	11	84	154	33	112	50	4	2	3.26
10705510 001	CGS-346G	159	154	35	13	120	197	55	165	77	5	2	7.37
10705515 001	CGS-346XL	203	200	45	13	137	243	137	190	80	10	1	4.80

Finitura: Zincato

10706005	CGi-346P	119	112	30	11	84	154	33	112	50	4	2	3,60

Finitura: Inox

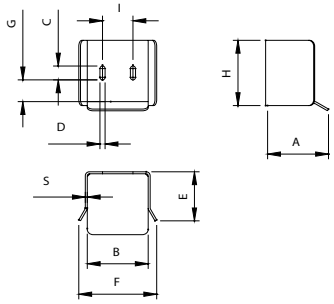

CGS-347

Ruota terminale per monorotaia

CODE	ART.	A	B	C	D	E	F	G	H	L	M	N	S	Box info Pcs per pack	Box info Kg
10705001 001	CGS-347M	135	68	82,5	Ø 68	123	12	14,5	68	45	32	15	4	2	1.80
10705005 001	CGS-347P	141	100	104	Ø 78	129	12	15	89	66	37	20	4	2	3.42
10705010 001	CGS-347G	195	140	155	Ø 98	170	24,5	15	140	95	56	30	5	2	8.39
10705015 001	CGS-347XL	204	186	171	Ø108	180	24.5	15	165	164	68	40	5	1	7.10

Finitura: Zincato

10705305	CGi-347P	141	100	104	Ø 78	129	12	15	89	66	37	20	4	2	3,40

Finitura: Inox

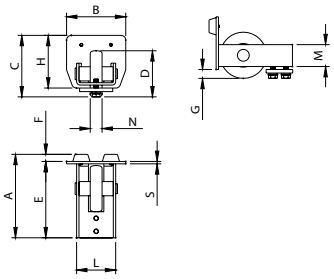

CGA-347

Ruota terminale in nylon per monorotaia in alluminio

CODE	ART.	A	B	C	D	E	F	G	H	L	M	N	Box info Pcs per pack	Box info Kg
10705200 001	CGA-347M	119	83	83	Ø 66	119	16	7	79	45	32	15	2	2,10
10705205 001	CGA-347P	140	106,5	118	Ø 79	125	15	9,6	102,5	66	37	26	2	3,40
10705210 001	CGA-347G	185	168	170	Ø 117	185	24,5	11,5	164	95	56	30	2	8,30

Finitura: Alluminio

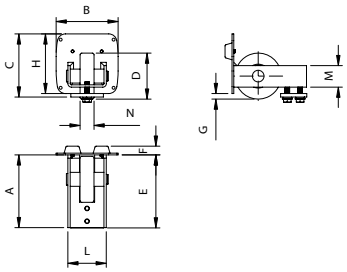

COMUNELLO® Copyright 2022 - All rights reserved

CG-35

Supporto intermedio di sostegno con rullo in nylon

CODE	ART.	A	B	D	F	H	I	S	Box info Pcs per pack	Box info Kg
10707705 001	CG-35P	122	80	Ø 60	17	95	70	5	1	1,40
10707710 001	CG-35G	161	100	Ø 80	21	120	90	6	1	3,10

Finitura: Zincato

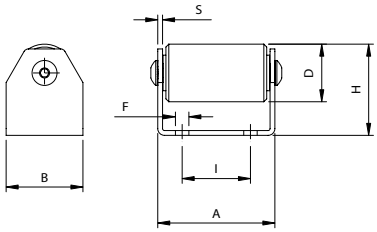

CG-20

Terminale senza ruota per monorotaia

CODE	ART.	Size	A	B	C	E	F	H	S	Box info Pcs per pack	Box info Kg
10707101 001	CG-20M	Mini	68	68	78	155	12	68	4	2	1,20
10707105 001	CG-20P	Piccolo	100	100	105	155	12	89	4	2	1,80
10707110 001	CG-20G	Grande	140	140	155	165	24,5	140	5	2	3,90
10707135 001	CG-20XL	XL	205	186	182	180	24,5	165	5	1	3,70

Finitura: Zincato

M/P

G

XL

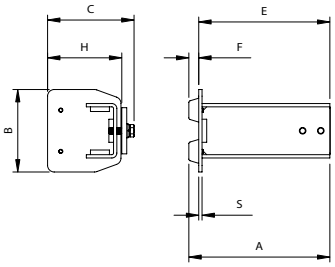

CGA-20

Terminale per monorotaia in alluminio

CODE	ART.	Size	A	B	F	H	Box info Pcs per pack	Box info Kg
10707001 001	CGA-20M	Mini	16	83	12	79	2	0,44
10707005 001	CGA-20P	Piccolo	15	106,5	12	102,5	2	0,60
10707010 001	CGA-20G	Grande	29,5	168	24,5	164	2	2,20

Finitura: Alluminio

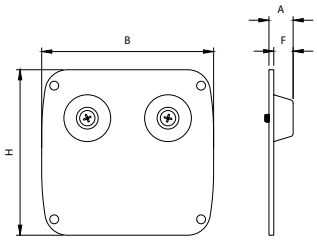

CG-21

Terminale senza ruota per monorotaia

CODE	ART.	Size	A	B	C	Box info Pcs per pack	Box info Kg
10707115 001	CG-21M	Mini	68	68	49	4	1,30
10707120 001	CG-21P	Piccolo	100	89	50	4	1,70
10707125 001	CG-21G	Grande	140	140	53	4	4,90

Finitura: Alluminio

M

P/G

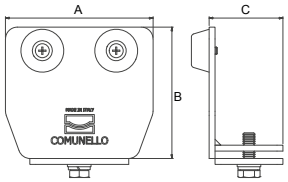

CG-25

Incontro inferiore con rullo in nylon

CODE	ART.	Size	A	B	D	F	H	I	S	Box info	
										Pcs per pack	Kg
10707501 001	CG-25M	Mini	80	40	Ø 50	8,5	115	45	5	2	1,30
10707505 001	CG-25P	Piccolo	122	50	Ø 60	11	130	75	5	2	2,60
10707510 001	CG-25G	Grande	161	60	Ø 80	13	140	90	6	2	5,00

Finitura: Zincato

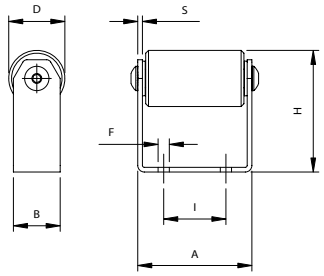

CG-30

Incontro per cancelli regolabile a fissare

CODE	ART.	Size	R	Box info	
				Pcs per pack	Kg
10707601 001	CG-30M	Mini	53-76	1	1,50
10707605 001	CG-30P	Piccolo	86-114	1	1,90
10707610 001	CG-30G	Grande	103-150	1	2,30

Finitura: Zincato

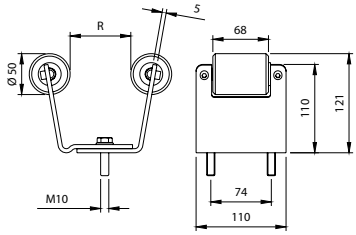

CG-40

Tirante in acciaio zincato per regolazioni cancelli

CODE	ART.	R		Box info	
				Pcs per pack	Kg
10131400 001	CG-40	50-100	19	2	1,30

Finitura: Zincato

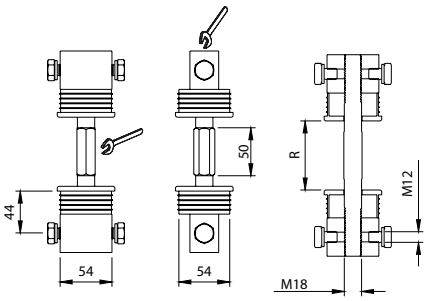

CG-251

Piastra guida cancello regolabile con ala lunga a fissare

CODE	ART.	A	C	D	G	H	I	L	M	R	Box info	
											Pcs per pack	Kg
11310005 001	CG-251	74	58	Ø40	190	154	230	350	44-88	70-110	1	6,70

Finitura: Zincato

11310305	CGi-251	74	58	Ø40	190	154	230	350	44-88	70-110	1	6,70

Finitura: Inox

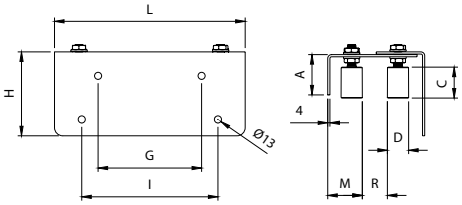

COMUNELLO® Copyright 2022 - All rights reserved

CG-252

Supporto anti deragliamento regolabile per art. CG-254

CODE	ART.	A	B	C	D	E	H	I	L	M	Box info	
											Pcs per pack	Kg
11310100 001	CG-252	55-85	109	57	Ø40	46	167	53	16	M12	2	1,60

Finitura: Zincato

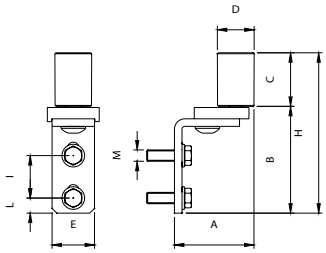

CG-254

Canalina a "U" per supporto anti deragliamento

CODE	ART.	A	B	H	L	S	Box info	
							Pcs per pack	Kg
10210150 001	CG-254	50	42	50	3000	4	1	13,00

Finitura: Zincato

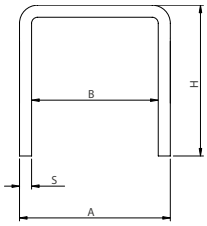

CG-256

Rullo in gomma guida cancello

CODE	ART.	A	Box info	
			Pcs per pack	Kg
11310300 001	CG-256	40	2	0,8
11310301 001	CG-256	50	2	1,7

Finitura: Zincato

260

Cremagliera quadra

CODE	ART.	Size	A	Module	Box info	
					Pcs per pack	Kg
11400505 001	260-22x22	L=1000	22	4	1	3,10
11400510 001	260-22x22	L=2000	22	4	1	6,20
11400515 001	260-30x30	L=1000	30	6	1	6,00

Finitura: Zincato

11400610	260i-22x22	L=2000	22	4	1	6,50

Finitura: Inox

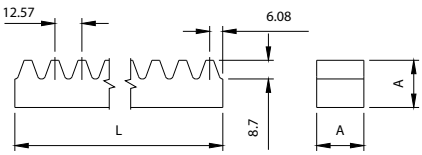

262

Cremagliera Rettangolare 30x8 – 30x12 con fori

CODE	ART.	Size	L	Box info	
				Pcs per pack	Kg
11401205 001	262-30x8	L=1000	1000	1	1,60
11401005 001	262-30x12	L=1000	1000	1	2,40
11401010 001	262-30x12	L=2000	2000	1	4,90

Finitura: Zincato

11401105	262i-30x12	L=1000	1000	1	2,40

Finitura: Inox

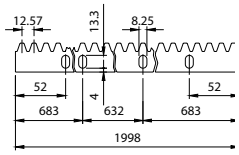

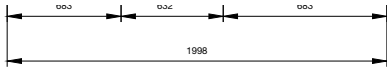

CANTILEVER GATE

Ranger

PATENT
PENDING

Il sistema telescopico Comunello. Un perfetto meccanismo
senza funi che mantiene la precisione anno dopo anno.

COMUNELLOGATE

Il sistema telescopico Ranger

PATENT
PENDING

Scan and
discover more

Piastre

ART.
RG-254
RG-252
251
252

Binario

ART.
289

Binario-cremagliera

ART.
RG-30 P
RG-30 G
RG-30 Pi
RG-30 Gi

Cremagliere

ART.
260-22x22
262

Staffa

ART.
CG-15M
CG-15P

Incontro

ART.
CG-30 M
CG-30 P
CG-30 G
199

Arresto fine corsa

ART.
201
202
202F-A

Profilo ad “U”

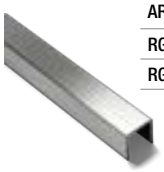

ART.
RG-387.3
RG-387.6

COMUNELLO® Copyright 2022 - All rights reserved

Il sistema telescopico Ranger non ha bisogno di funi per la trasmissione del movimento tra le ante in quanto utilizza un innovativo sistema di binario a cremagliera fissato a terra.
La trasmissione del movimento avviene grazie a ruote speciali con pignone esterno che si accoppino meccanicamente alle cremagliere fissate alle ante.

La semplicità del sistema assicura una facile e rapida installazione, garantendo affidabilità con minima manutenzione. Durante ogni apertura e chiusura del cancello il binario a cremagliera viene pulito attraverso due spazzolini installati nella parte anteriore e posteriore delle ante.

Kit ruote

ART.
KIT PER 2 ANTE
RG2-100.50
RG2-100.60
RG2-100.80
RG2-120.50
RG2-120.60
RG2-120.80
RG2-140.80
RG2-140.100
KIT PER 3 ANTE
RG3-120.50
RG3-120.60
RG3-120.80
RG3-140.80
RG3-140.100

Kit spazzolini

ART.
RG-15

Dime

ART.
RG-10 P
RG-10 G
RG-20

Attacchi

ART.
264
266

Sistema riduzione velocità

ART.
RG-40
RG-45
CG-58
CG-58G

Componenti del sistema Ranger

Ruota motrice principale per sistema a 2 e 3 ante

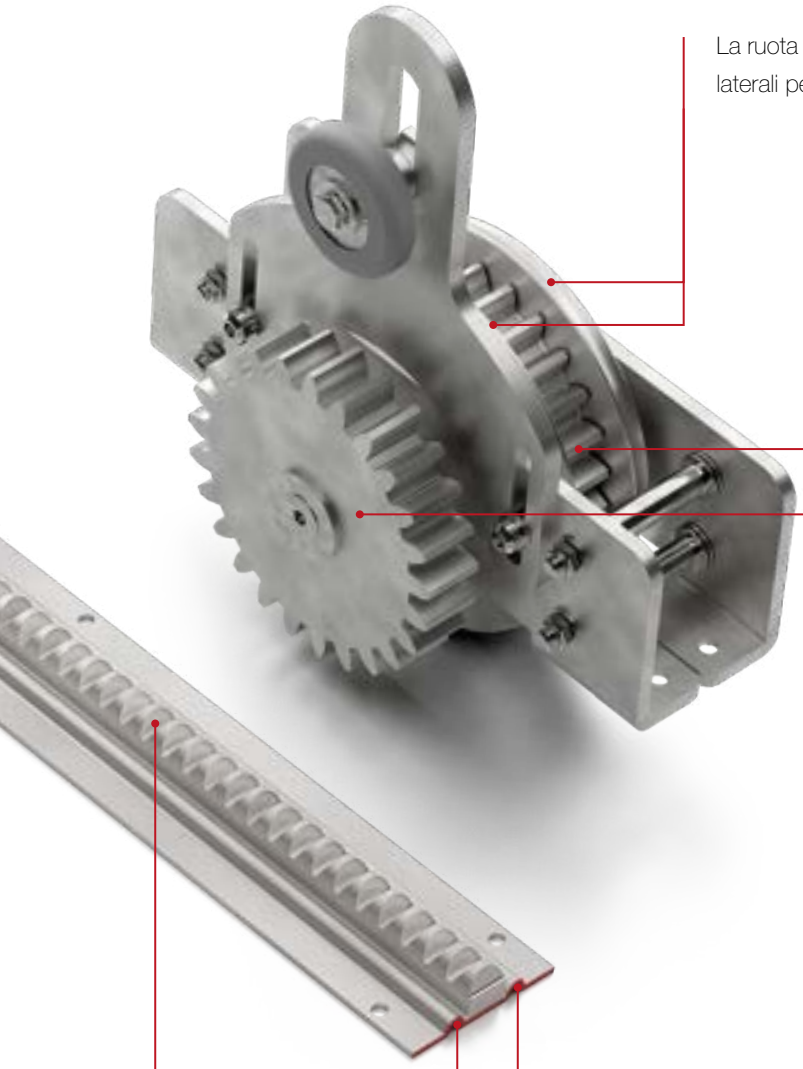

La ruota si appoggia sul binario con i 2 profili laterali per ottenere una migliore scorrevolezza.

La ruota motrice è composta da una ruota dentata che ruotando sul binario a cremagliera genera la rotazione del pignone esterno.

Attraverso il pignone esterno secondario il movimento viene trasmesso alla cremagliera fissata all'anta successiva.

Il binario a cremagliera è dotato di 2 guide laterali sulle quali si appoggiano le ruote. In questo modo il peso del cancello non viene scaricato nella parte dentata.

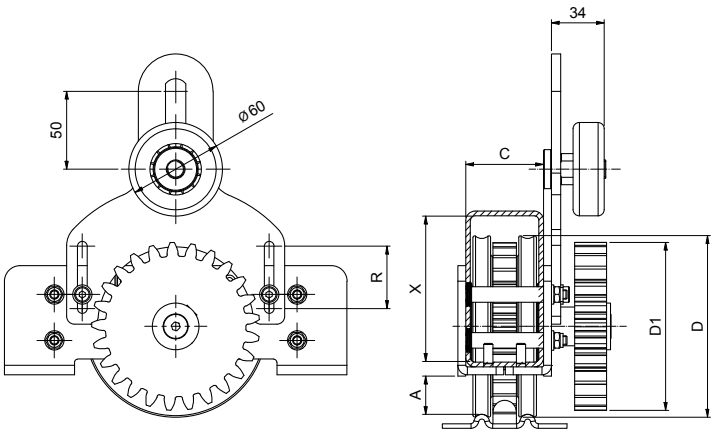

Il movimento del cancello è generato dall'accoppiamento ruota - binario a cremagliera.

D = *Diametro ruota*
C = *Larghezza interna (del supporto ruota)*
D1 = *Diametro pignone*
X = *Altezza minima tubolare*

D	C	X min	D1	A	R
97	50	67	88	15	40
97	60	67	88	15	40
97	80	67	88	15	40
117	50	88	112	25	40
117	60	88	112	25	40
117	80	88	112	25	40
148	80	114	128	22	60
148	100	114	128	22	60

COMUNELLO® Copyright 2022 - All rights reserved

Ruota motrice ridotta per sistema a 3 ante

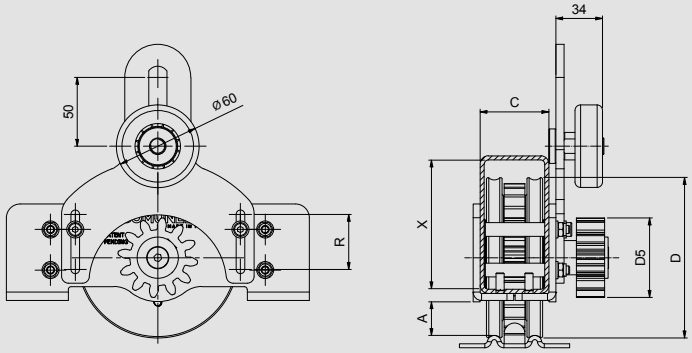

D = Wheel diameter / *Diametro ruota*
C = Internal width (wheel unit)
Larghezza interna (del supporto ruota)
D5 = Pinion diameter / *Diametro pignone*
X = Minimum tube hight / *Altezza minima tubolare*

D	C	X min	D5	A	R
117	50	88	60	25	40
117	60	88	60	25	40
117	80	88	60	25	40
148	80	114	68	22	60
148	100	114	68	22	60

Ruota condotta

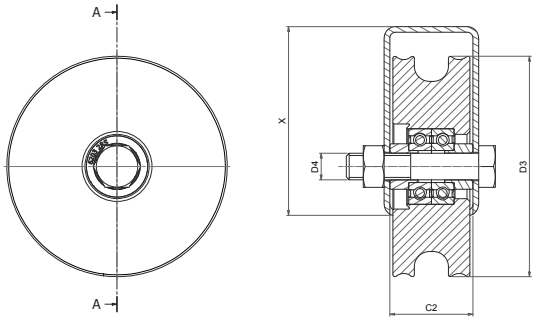

D3 = *Diametro ruota*
C2 = *Larghezza interna (del tubolare)*
D4 = *Diametro perno*
X = *Altezza minima tubolare*

D3	C2	X min	D4
97	44	80	M14
97	54	80	M14
97	74	80	M14
117	44	100	M14
117	54	100	M14
117	74	100	M14
148	74	120	M16
148	94	120	M16

Ruota standard gola semitonda

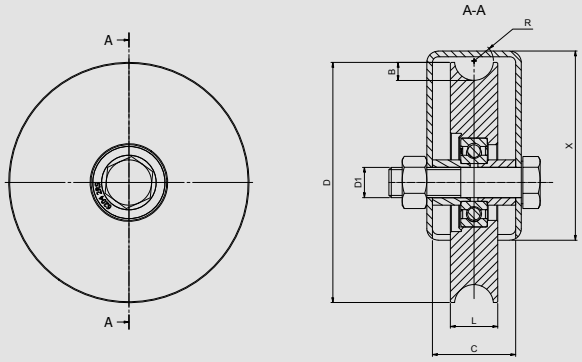

D = *Diametro ruota*
L = *Larghezza ruota*
R = *Raggio gola*
C = *Larghezza interna (del tubolare)*
B = *Profondità gola*
X = *Altezza minima tubolare*

D	L	R	C	B	D1	X min	*N. CUSCINETTI*
107	25	10.3	44	9.5	14	80	1
107	25	10.3	54	9.5	14	80	1
107	25	10.3	74	9.5	14	80	1
127	25	10.3	44	9.5	16	100	1
127	25	10.3	54	9.5	16	100	1
127	25	10.3	74	9.5	16	100	1
157	33	11.5	74	11.5	16	120	2
157	33	11.5	94	11.5	16	120	2

Kit 2 dime per l'installazione del binario a cremagliera

RG-10

Kit dime per allineamento e posizionamento binari Ranger

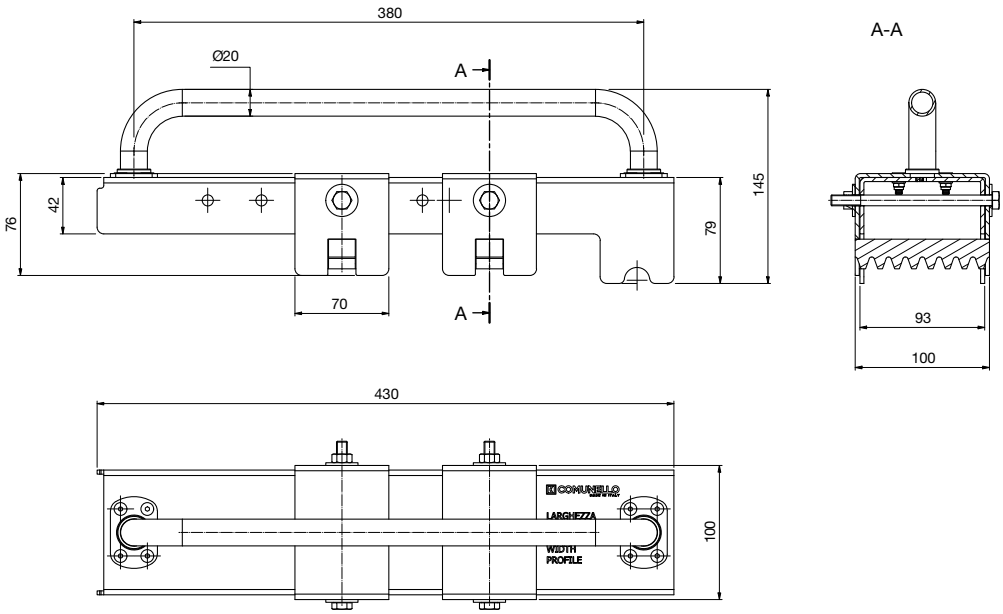

CODE	ART.	Box info	
		Pcs per pack	Kg
10131110 001	**RG 10 P**	1	6.4
10131101 001	**RG 10 G**	1	6.4

Le dime di allineamento assicurano una rapida e precisa installazione dei binari che costituiscono il sistema telescopico a 2 o 3 ante. Una volta posizionato il primo binario standard è possibile regolare la distanza degli altri binari a cremagliera in funzione della larghezza del tubolare utilizzato. Grazie alle dime viene sempre garantito il parallelismo tra i binari e, nel caso in cui i binari a cremagliera siano costituiti da più pezzi, viene mantenuto lo stesso passo tra i denti anche nei punti di giunzione.

COMUNELLO® Copyright 2022 - All rights reserved

I valori stampati nella dima corrispondono alle diverse larghezze dei tubolari che possono essere utilizzati.

Il primo elemento della dima è posizionato sul binario classico.

Il secondo e terzo elemento con la parte interna dentata sono pozionati sopra il binario a cremagliera.

La distanza tra i binari dipende dalla larghezza del tubolare utilizzato per costruire il cancello.

Le dime per il posizionamento dei binari vengono utilizzate per assicurare il parallelismo tra di loro. Possono essere regolate in base alle dimensioni dei tubolari utilizzati per costruire il cancello.

Quando è necessario collegare due pezzi di binario a cremagliera la posizione corretta dei denti viene assicurata dall'elemento dentato interno alla dima che viene posizionata nella giunzione tra i due pezzi.

Kit 2 dime per fissaggio ruote

RG-20

Kit dime per fissaggio ruote

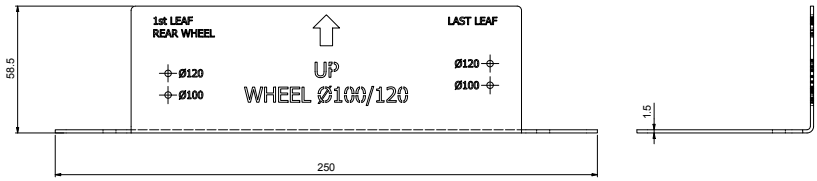

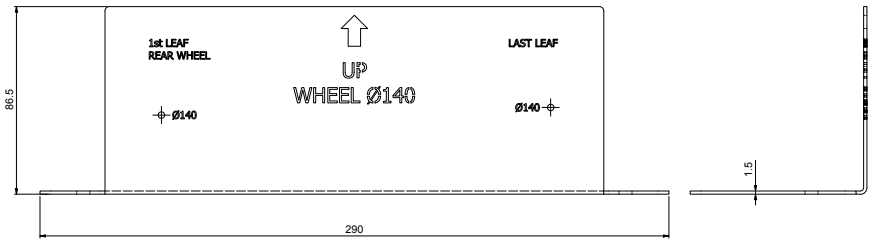

CODE	ART.	Box info	
		Pcs per pack	Kg
10131102 001	RG-20	1	0.9

COMUNELLO® Copyright 2022 - All rights reserved

1 Utilizzare la dima per segnare le parti da tagliare ed i punti da forare

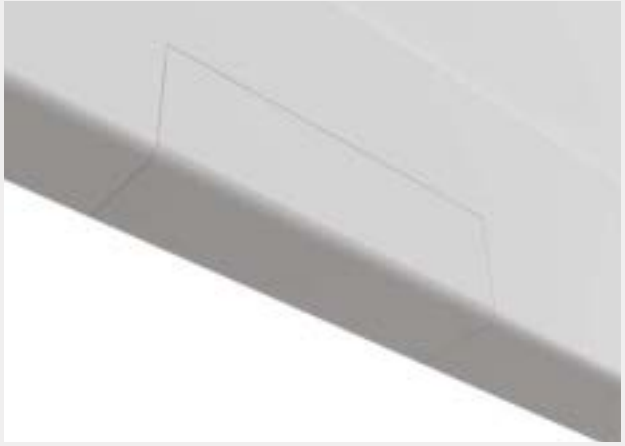

2 Il tubolare è segnato

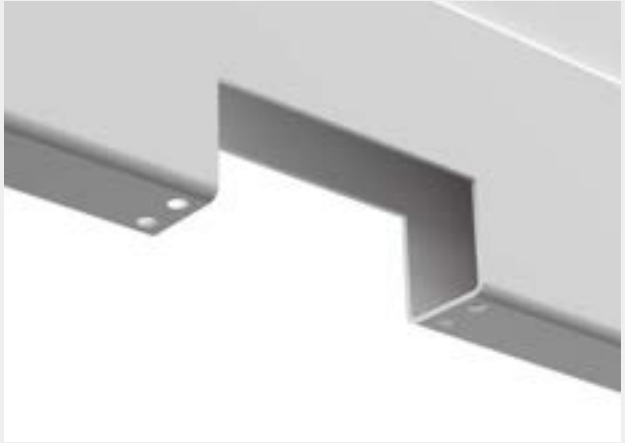

3 Tagliare e forare il tubolare

4 Fissare la ruota motrice

Componenti del sistema Ranger per cancelli a **2 ante**

Ruota motrice

Ruota condotta

Ruota standard gola semitonda

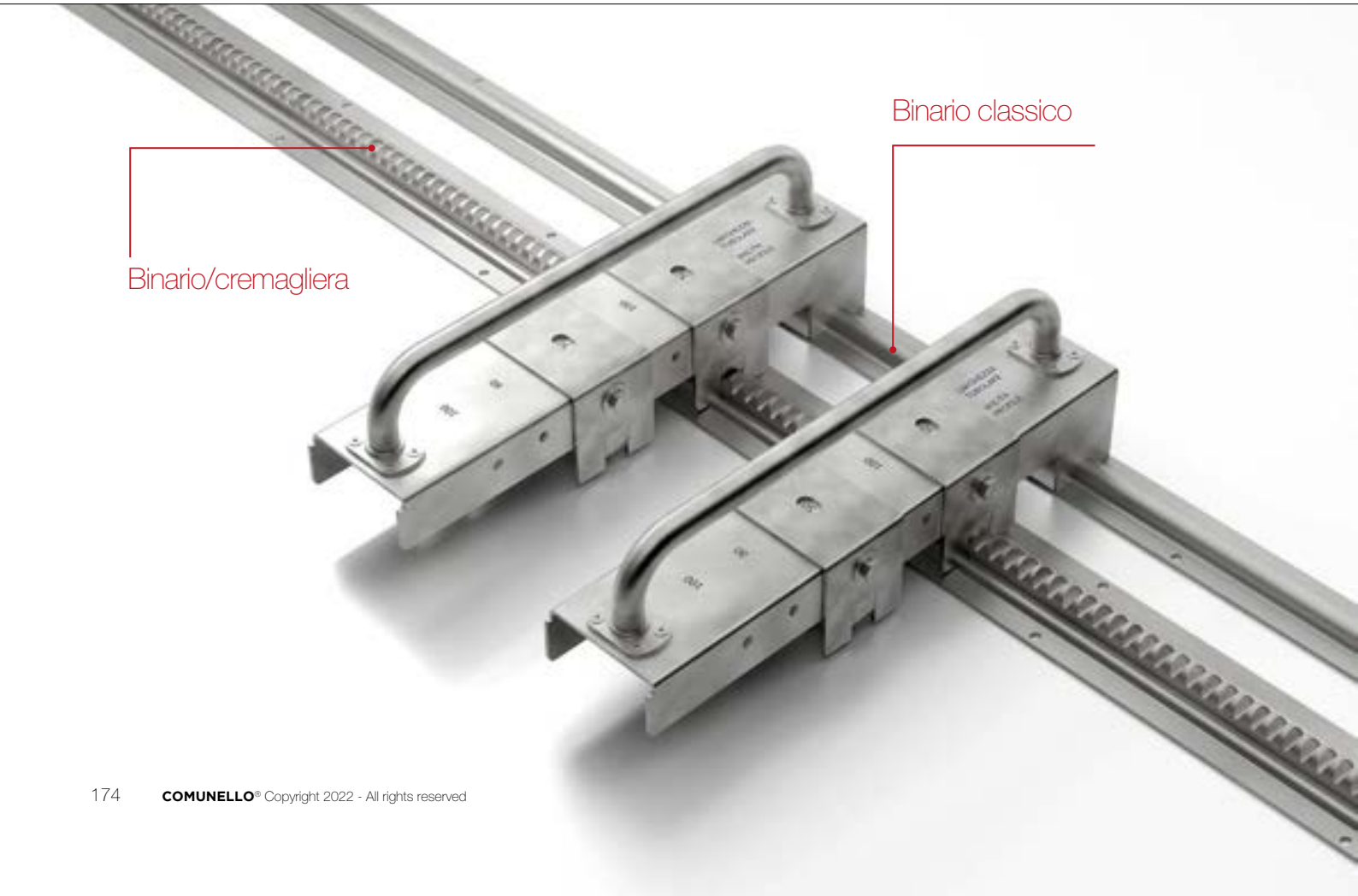

COMUNELLO® Copyright 2022 - All rights reserved

Configuratore Ranger per cancelli a 2 ante

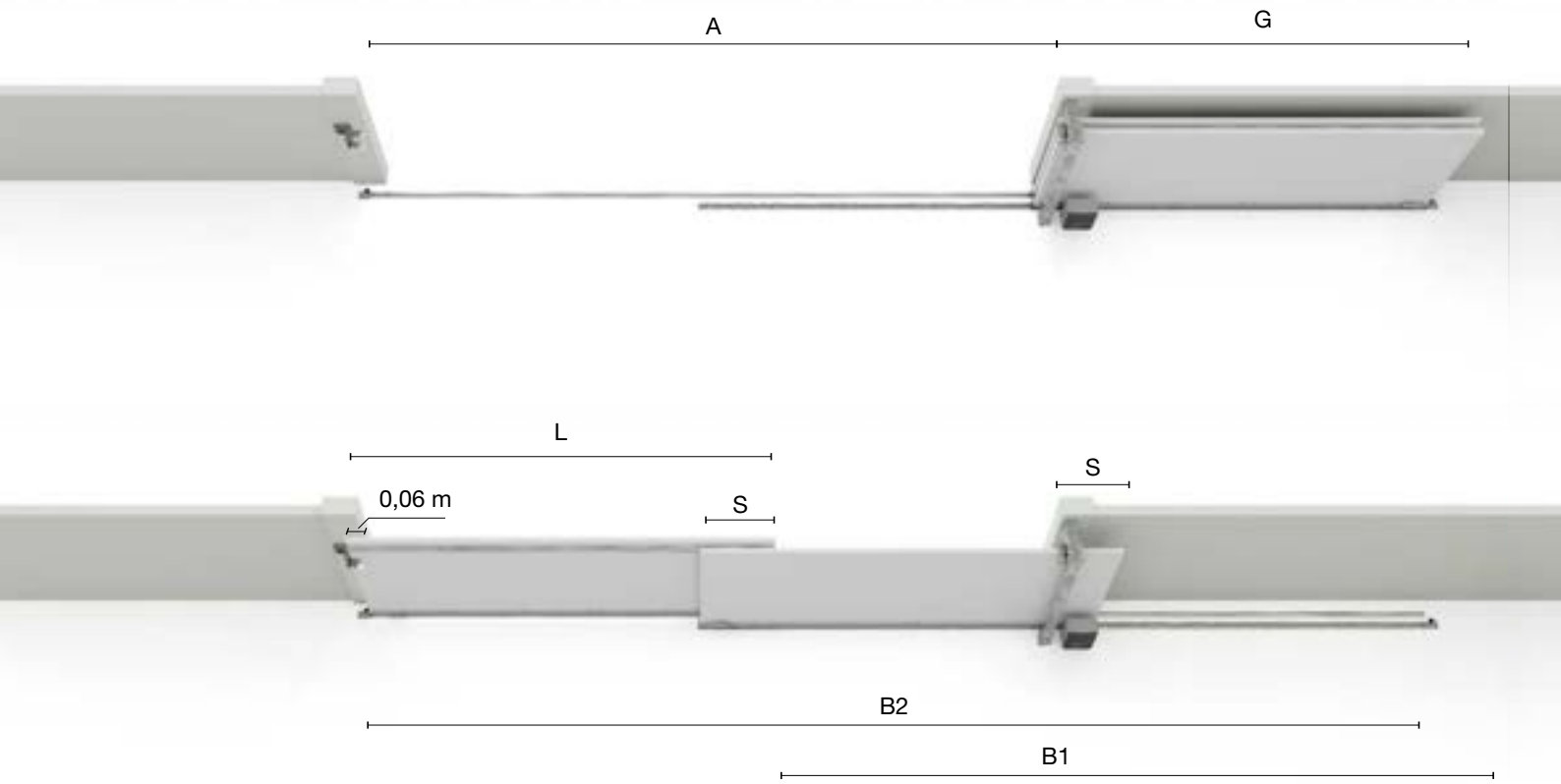

I valori riportati sono riferiti ad un sormonto S min = 350 mm

Apertura A (m)	*N° ante*	*Lunghezza anta* L (m)	*Spazio minimo disponibile* G (m)	*Lunghezza binario 1 RG-30* B1 (m)	*Lunghezza binario 2 289* B2 (m)
2	2	1.38	1.58	2.41	3.44
2,5	2	1.63	1.83	2.91	4.19
3	2	1.88	2.08	3.41	4.94
3,5	2	2.13	2.33	3.91	5.69
4	2	2.38	2.58	4.41	6.44
4,5	2	2.63	2.83	4.91	7.19
5	2	2.88	3.08	5.41	7.94
5,5	2	3.13	3.33	5.91	8.69
6	2	3.38	3.58	6.41	9.44
6,5	2	3.63	3.83	6.91	10.19
7	2	3.88	4.08	7.41	10.94
7,5	2	4.13	4.33	7.91	11.69
8	2	4.38	4.58	8.41	12.44

- L (m) = (A + 0.06) ÷ 2 + S
- G min (m) = L + 0.2
- B1 (m) = (L x 2) - S
- B2 (m) = (L x 3) - (S x 2)

Kit ruote Ranger per cancelli a **2 ante**

- *Ruota motrice*
- *Ruota condotta*
- *Ruota standard 2ª anta*

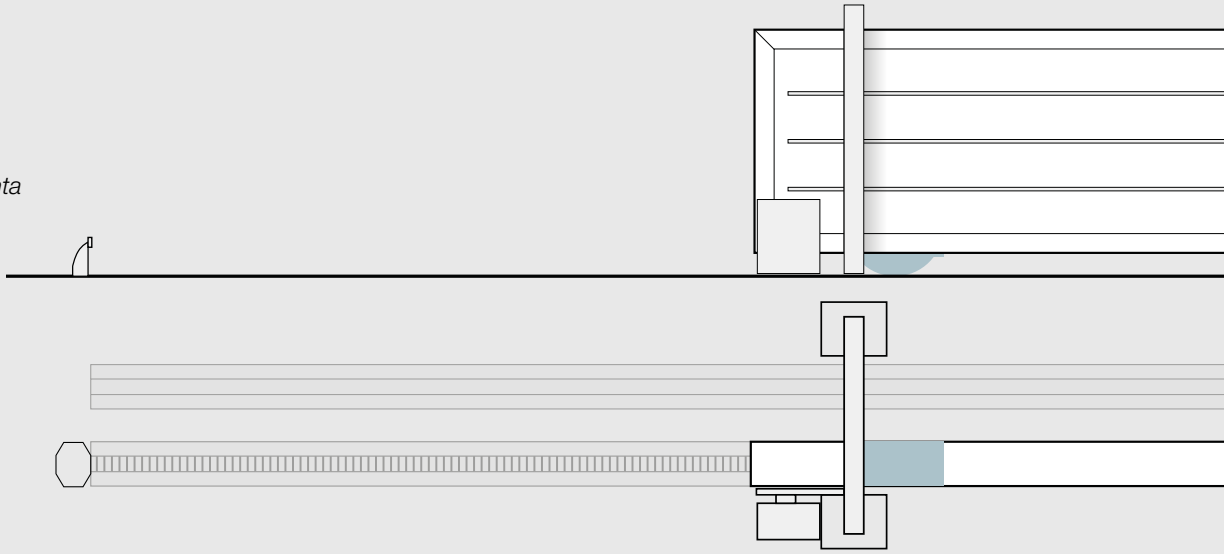

CODICE	ART.	DESCRIZIONE	Larghezza tubolare mm	H minima tubolare mm
11500440 001	RG2-100.50	Kit Ranger per cancello telescopico a due ante, ruote ø 100 mm per tubolare da 50 mm	50	80
11500442 001	RG2-100.60	Kit Ranger per cancello telescopico a due ante, ruote ø 100 mm per tubolare da 60 mm	60	80
11500444 001	RG2-100.80	Kit Ranger per cancello telescopico a due ante, ruote ø 100 mm per tubolare da 80 mm	80	80

COMUNELLO® Copyright 2022 - All rights reserved

Ø 100

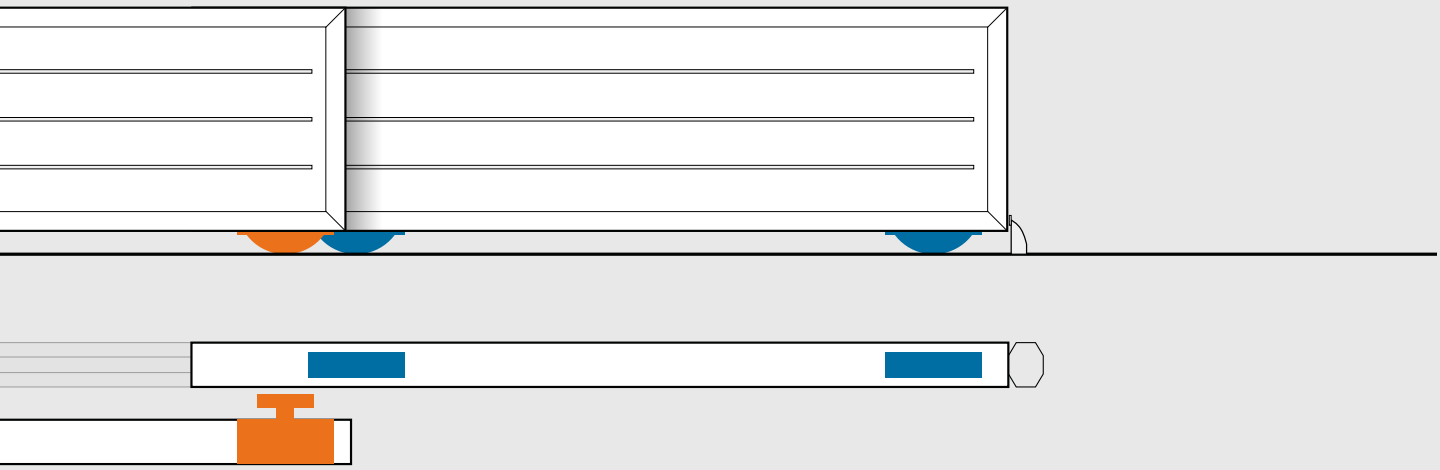

Peso massimo anta kg	Composizione kit			Kit per pack	Kg
	Ruota motrice	Ruota condotta	Ruota standard gola semitonda		
250	Ø 97	Ø 97	Ø 107	1	10.3
250	Ø 97	Ø 97	Ø 107	1	10.4
250	Ø 97	Ø 97	Ø 107	1	10.7

RANGER

Kit ruote Ranger per cancelli a **2 ante**

- *Ruota motrice*
- *Ruota condotta*
- *Ruota standard 2ª anta*

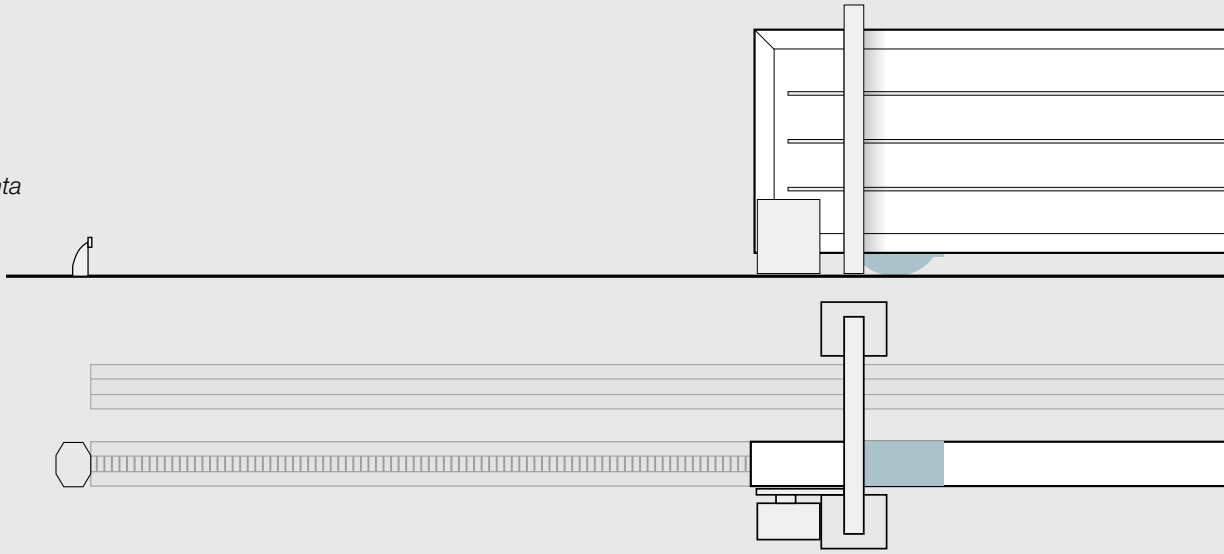

CODICE	ART.	DESCRIZIONE	Larghezza tubolare mm	H minima tubolare mm
11500441 001	RG2-120.50	Kit Ranger per cancello telescopico a due ante, ruote ø 120 mm per tubolare da 50 mm	50	100
11500443 001	RG2-120.60	Kit Ranger per cancello telescopico a due ante, ruote ø 120 per tubolare da 60 mm	60	100
11500445 001	RG2-120.80	Kit Ranger per cancello telescopico a due ante, ruote ø 120 mm e tubolare da 80 mm	80	100
11500406 001	RG2-140.80	Kit Ranger per cancello telescopico a due ante, ruote ø 140 mm e tubolare da 80 mm	80	120
11500408 001	RG2-140.100	Kit Ranger per cancello telescopico a due ante, ruote ø 140 mm per tubolare da 100 mm	100	120

COMUNELLO® Copyright 2022 - All rights reserved

Ø 120-140

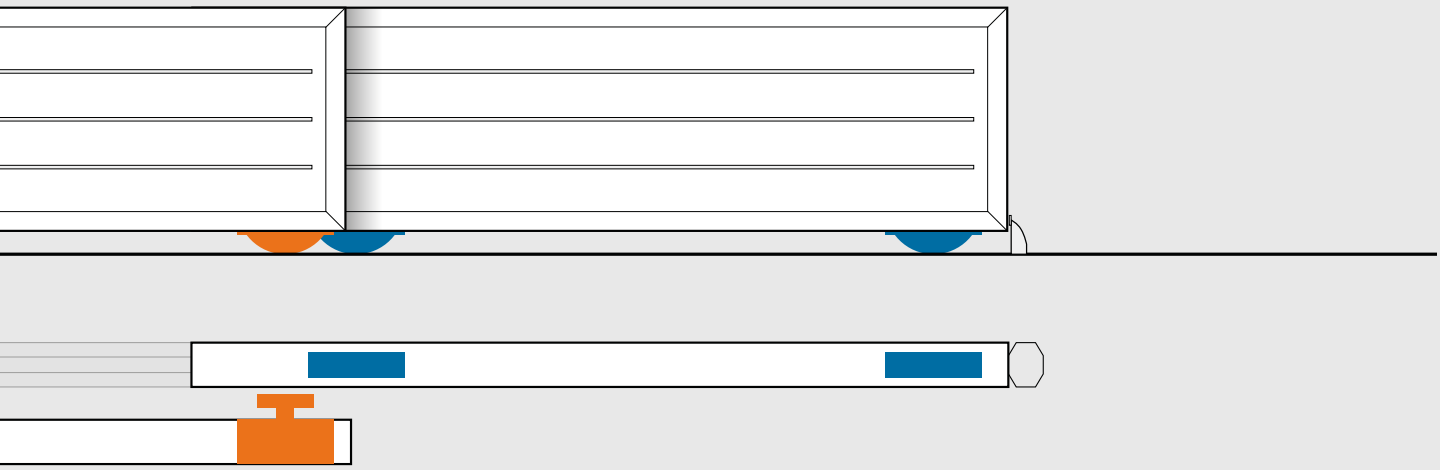

Peso massimo anta kg	Composizione kit			Kit per pack	Kg
	Ruota motrice	Ruota condotta	Ruota standard gola semitonda		
400	Ø 117	Ø 117	Ø 127	1	14.2
400	Ø 117	Ø 117	Ø 127	1	14.2
400	Ø 117	Ø 117	Ø 127	1	14.4
400	Ø 148	Ø 148	Ø 157	1	26.4
400	Ø 148	Ø 148	Ø 157	1	26.7

RANGER

Componenti del sistema Ranger per cancelli a **3 ante**

Ruota motrice

Ruota condotta

Ruota standard gola semitonda

Ruota motrice con riduzione

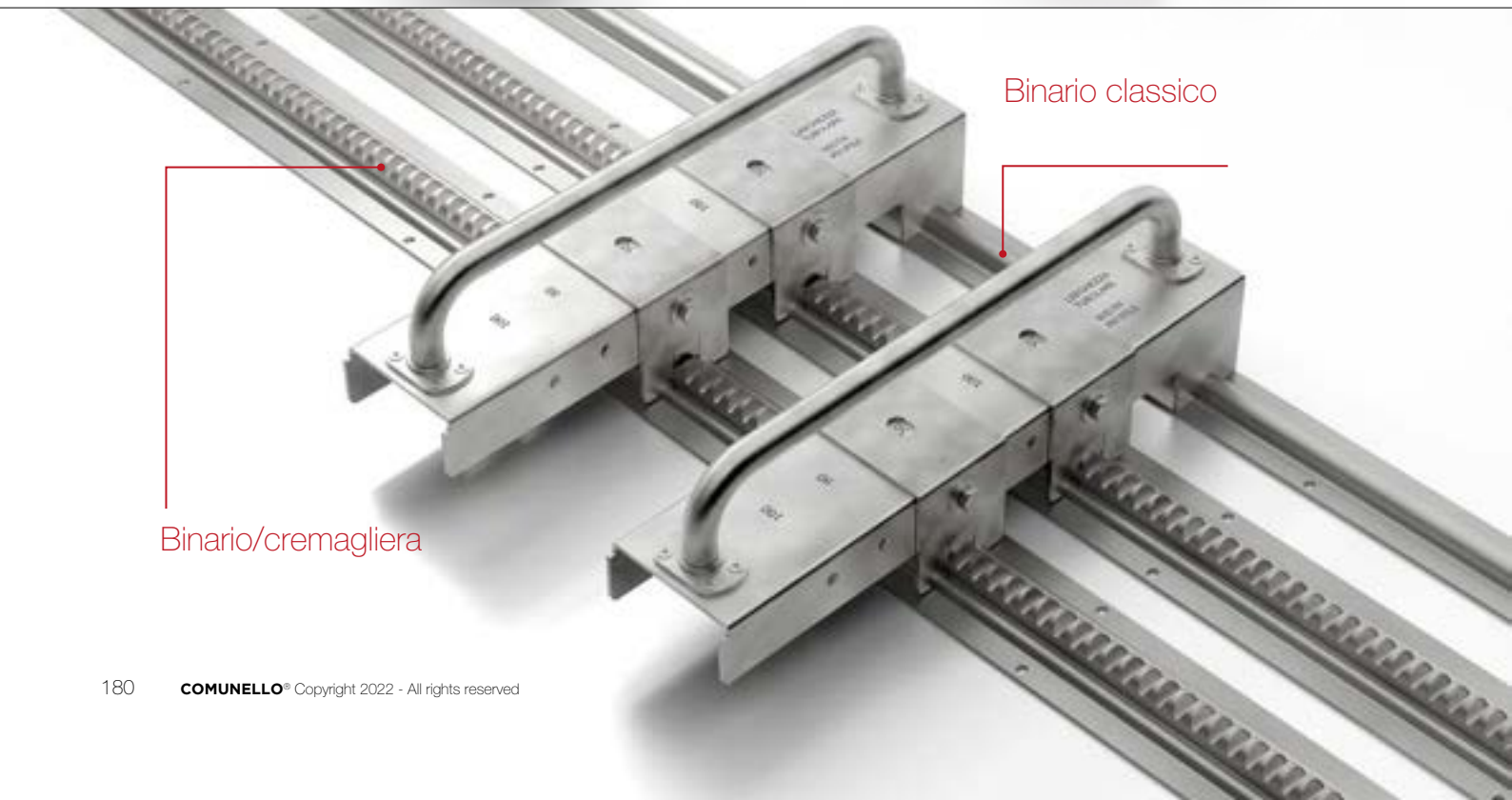

COMUNELLO® Copyright 2022 - All rights reserved

Configuratore Ranger per cancelli a **3 ante**

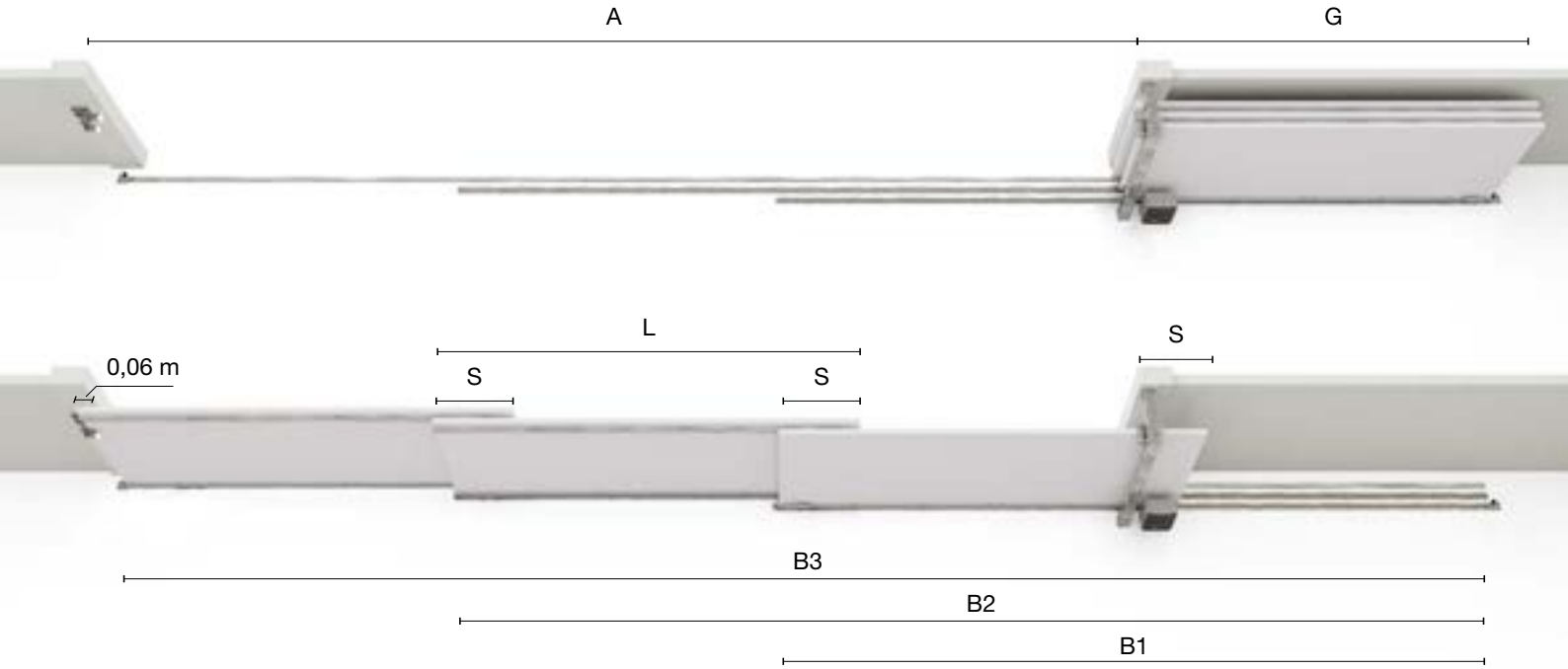

I valori riportati sono riferiti ad un sormonto S min = 350 mm

Apertura A (m)	*N° Ante*	*Lunghezza anta* L (m)	*Spazio minimo disponibile* G (m)	*Lunghezza binario 1 RG-30* B1 (m)	*Lunghezza binario 2 RG-30* B2 (m)	*Lunghezza binario 3 289*
2	3	1.04	1.24	1.72	2.41	3.10
2,5	3	1.20	1.40	2.06	2.91	3.76
3	3	1.37	1.57	2.39	3.41	4.43
3,5	3	1.54	1.74	2.72	3.91	5.10
4	3	1.70	1.90	3.06	4.41	5.76
4,5	3	1.87	2.07	3.39	4.91	6.43
5	3	2.04	2.24	3.72	5.41	7.10
5,5	3	2.20	2.40	4.06	5.91	7.76
6	3	2.37	2.57	4.39	6.41	8.43
6,5	3	2.54	2.74	4.72	6.91	9.10
7	3	2.70	2.90	5.06	7.41	9.76
7,5	3	2.87	3.07	5.39	7.91	10.43
8	3	3.04	3.24	5.72	8.41	11.10
8,5	3	3.20	3.40	6.06	8.91	11.76
9	3	3.37	3.57	6.39	9.41	12.43
9,5	3	3.54	3.74	6.72	9.91	13.10
10	3	3.70	3.90	7.06	10.41	13.76
10,5	3	3.87	4.07	7.39	10.91	14.43
11	3	4.04	4.24	7.72	11.41	15.10
11,5	3	4.20	4.40	8.06	11.91	15.76
12	3	4.37	4.57	8.39	12.41	16.43

L (m) = (A + 0.06) ÷ 3 + S
G min (m) = L + 0.2
B1 (m) = (L x 2) - S
B2 (m) = (L x 3) - (S x 2)
B3 (m) = (L x 4) - (S x 3)

Kit ruote Ranger per cancelli a **3 ante**

- *Ruota motrice*
- *Ruota condotta*
- *Ruota motrice con* riduzione
- *Ruota standard 3ª anta*

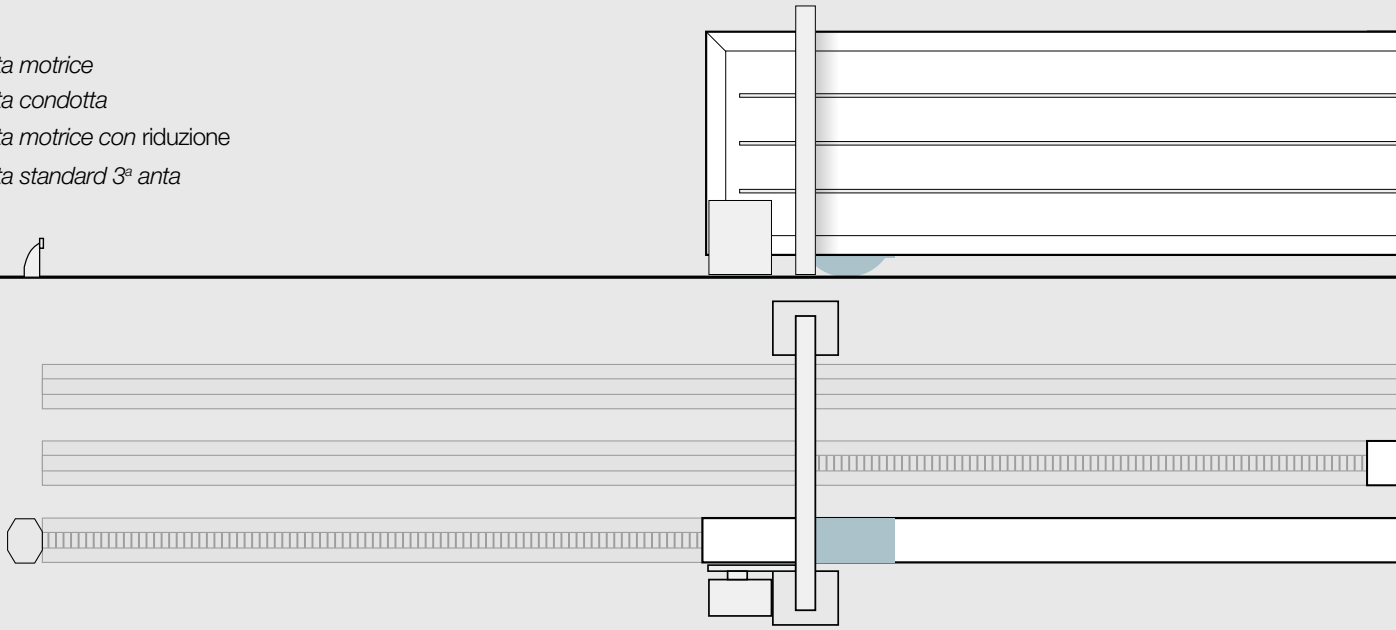

CODICE	ART.	DESCRIZIONE	Larghezza tubolare mm	H minima tubolare mm
11500450 001	RG3-120.50	Kit Ranger per cancello telescopico a tre ante, ruote ø 120 mm per tubolare da 50 mm	50	100
11500451 001	RG3-120.60	Kit Ranger per cancello telescopico a tre ante, ruote ø 120 mm e tubolare da 60 mm	60	100
11500452 001	RG3-120.80	Kit Ranger per cancello telescopico a tre ante, ruote ø 120 mm e tubolare da 80 mm	80	100
11500413 001	RG3-140.80	Kit Ranger per cancello telescopico a tre ante, ruote ø 140 mm per tubolare da 80 mm	80	120
11500414 001	RG3-140.100	Kit Ranger per cancello telescopico a tre ante, ruote ø 140 mm per tubolare da 100 mm	100	120

COMUNELLO® Copyright 2022 - All rights reserved

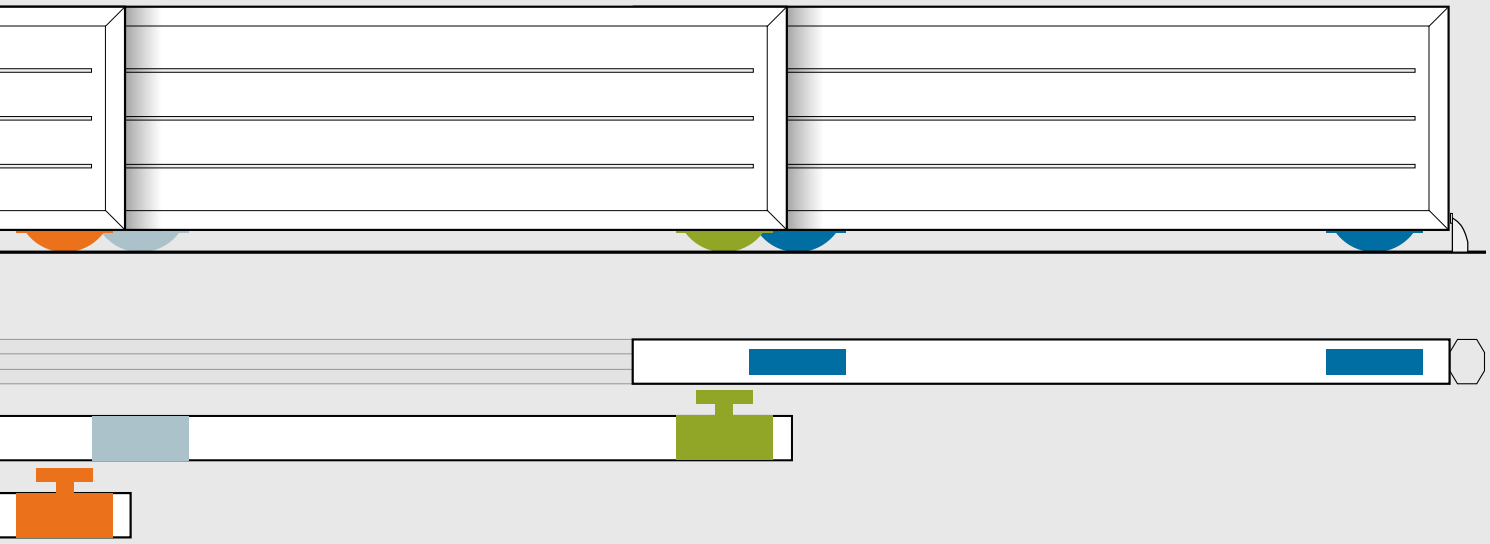

Peso massimo anta kg	Composizione kit				Kit per pack	Kg
	Ruota motrice	Ruota condotta	Ruota motrice con riduzione	Ruota standard gola semitonda		
200	Ø 117	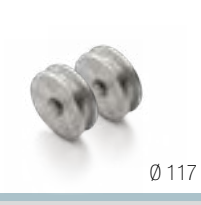 Ø 117	Ø 117	Ø 127	1	14.2
200	Ø 117	Ø 117	Ø 117	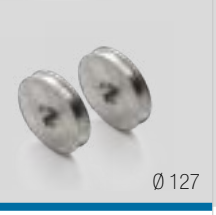 Ø 127	1	14.2
200	Ø 117	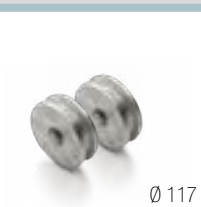 Ø 117	Ø 117	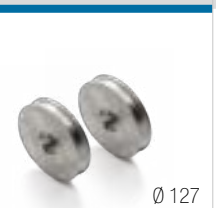 Ø 127	1	14.4
200	Ø 148	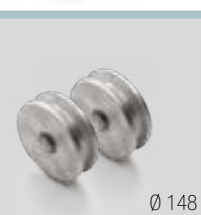 Ø 148	Ø 148	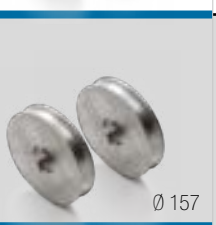 Ø 157	1	26.4
200	Ø 148	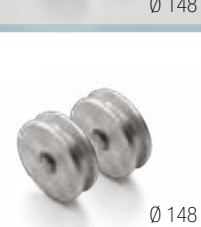 Ø 148	Ø 148	Ø 157	1	26.7

RANGER

Sistema di riduzione della velocità Ranger

RG-40

Speed reduction system for M4 module racks

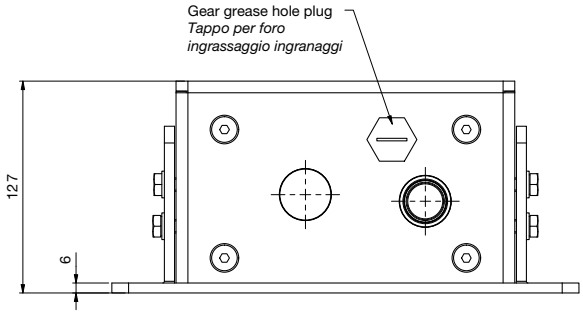

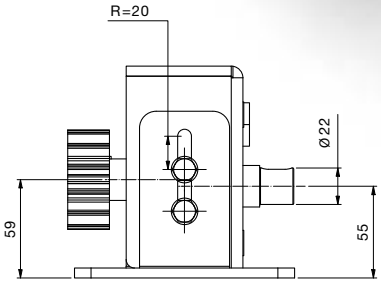

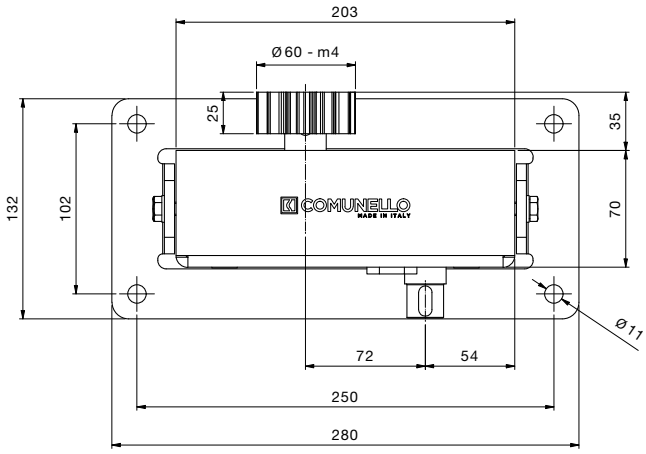

Grazie al sistema di riduzione RG-40 è possibile dimezzare la velocità dell'attuatore senza diminuirne la forza.

CODE	ART.	Box info	
		Pcs per pack	Kg
11500420 001	RG-40	1	7.5

È possibile ridurre la velocità del cancello telescopico a 2 o a 3 ante grazie il sistema di riduzione della velocità RG-40. Il sistema viene fissato al blocco di fondazione e collegato direttamente alla cremagliera sulla prima anta. Il motore viene quindi installato utilizzando l'adattatore CG-58 direttamente sull'albero di trasmissione del sistema di riduzione della velocità.

COMUNELLO® Copyright 2022 - All rights reserved

RG-45

Electromechanical limit switch

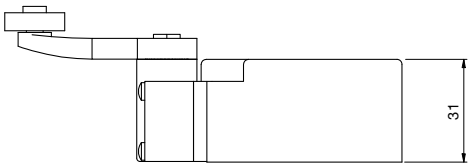

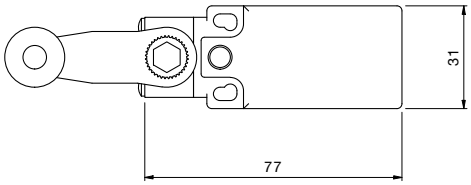

Grazie al finecorsa RG-45 posizionato sopra il sistema di riduzione è possibile utilizzate le staffe di finecorsa standard fissate alla cremagliera.

CODE	ART.	Box info	
		Pcs per pack	Kg
11500421	RG-45	1	0.1

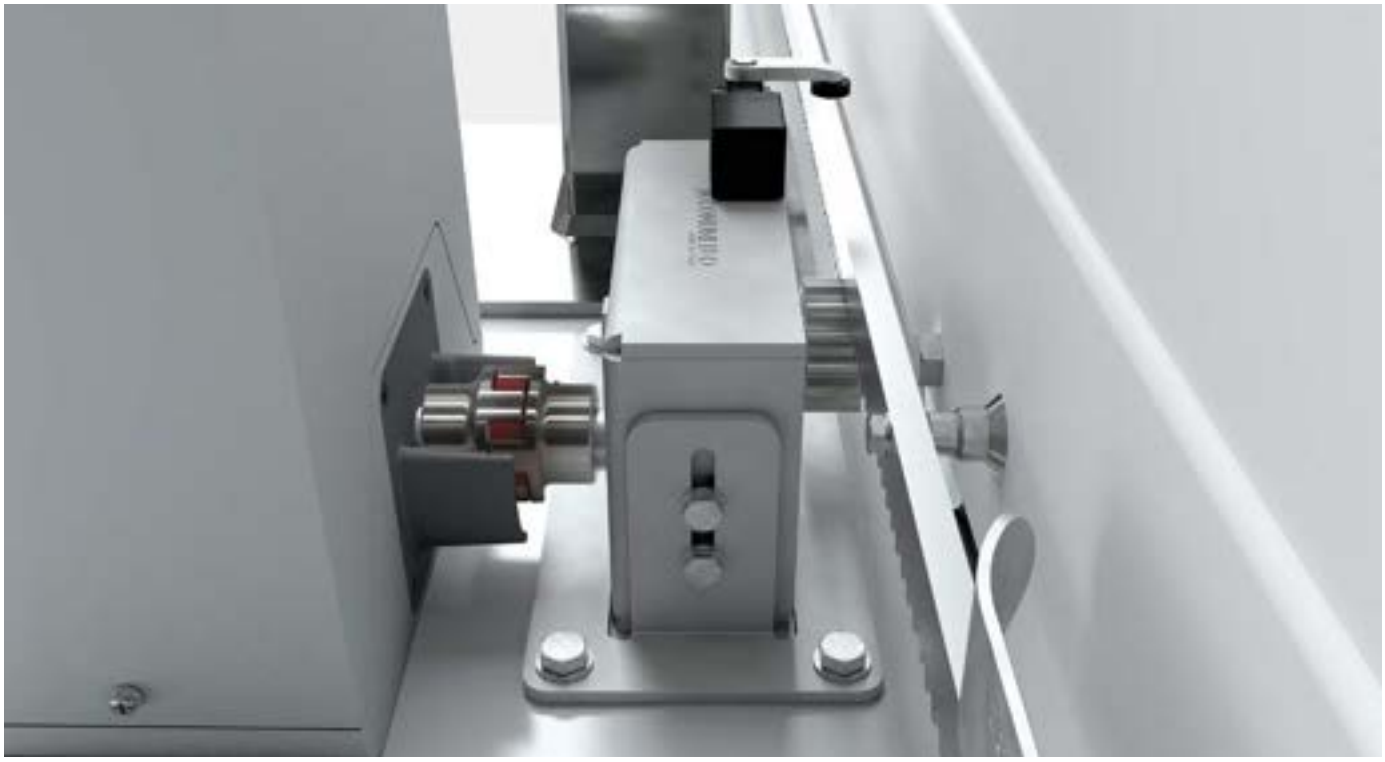

RANGER

Accessori Ranger

RG-15

Kit 2 spazzolini

CODE	ART.	Box info	
		Pcs per pack	Kg
12301600 001	RG-15	1	0.8

Finitura: Zincato

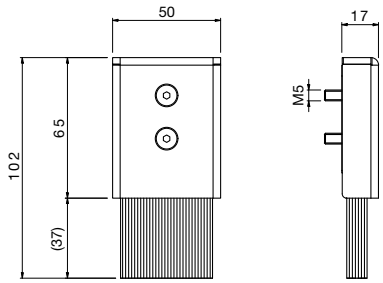

RG-254

Piastra guida cancello con 4 olive

CODE	ART.	Box info	
		Pcs per pack	Kg
11306410 001	RG-254	1	2

Finitura: Zincato

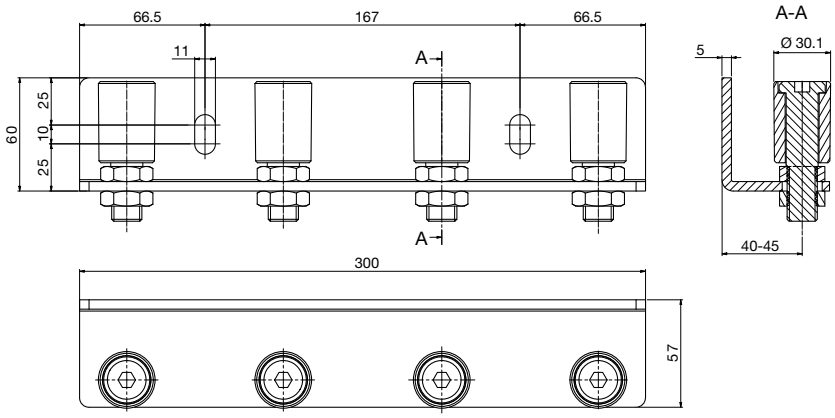

RG-252

Piastra guida cancello con 2 olive

CODE	ART.	Box info	
		Pcs per pack	Kg
11306415 001	RG-252	1	1.3

Finitura: Zincato

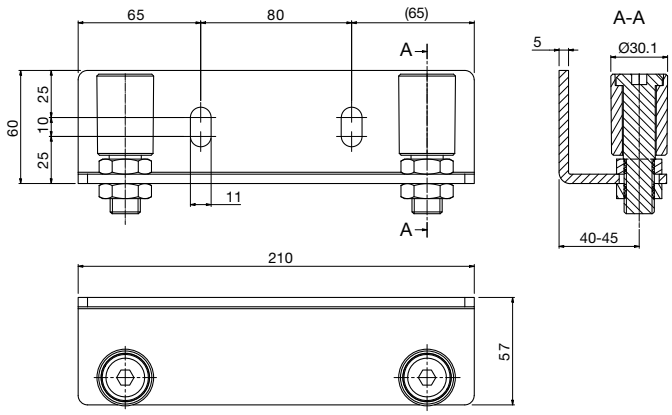

COMUNELLO® Copyright 2022 - All rights reserved

Accessori compatibili

RG-387

Profilo ad "U" da 3/6 m per piastre guida cancello RG-254 e RG-252

CODE	ART.	Size	Box info	
			Pcs per pack	Kg
10210105 001	RG-387.3	3 m	1	4.7
10210101 001	RG-387.6	6 m	1	9.4

Finitura: Zincato

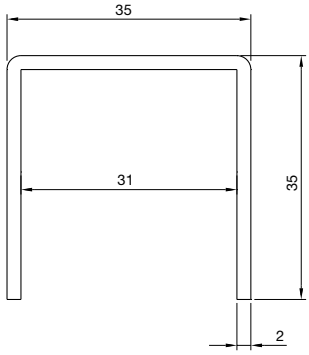

RG-30 P

Binario a cremagliera 15x15 a fissare per ruote da 97 mm e 117 mm. Lunghezza 2 m

CODE	ART.	Finitura	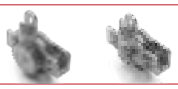	Box info	
				Pcs per pack	Kg
11400539 001	RG-30 P 2MT	*Zincato*	*Per ruote Ø=97mm e Ø=117mm*	1	9
11400639	RG-30i P 2MT	*Inox*	*Per ruote Ø=97mm e Ø=117mm*	1	9

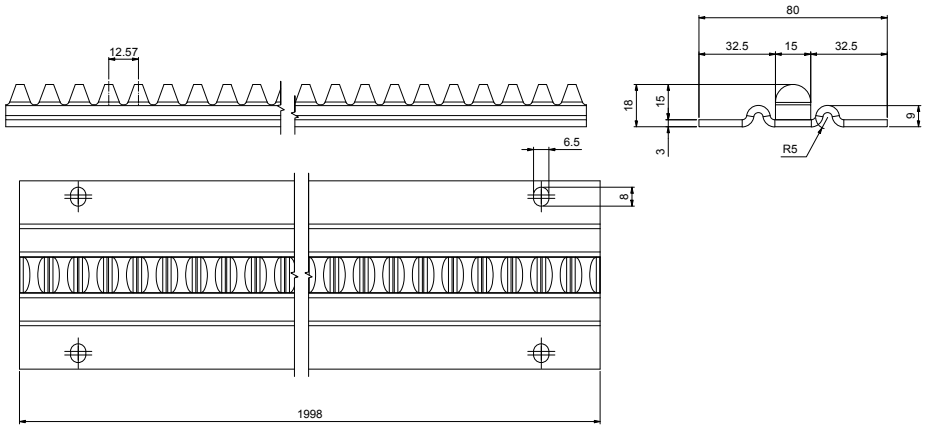

RG-30 G

Binario a cremagliera 20x20 a fissare per ruote da 148 mm. Lunghezza 2 m

CODE	ART.	Finitura		Box info	
				Pcs per pack	Kg
11400534 001	RG-30 G 2MT	*Zincato*	*Per uote Ø=148mm*	1	10,8
11400634	RG-30i G 2MT	*Inox*	*Per ruote Ø=148mm*	1	10,8

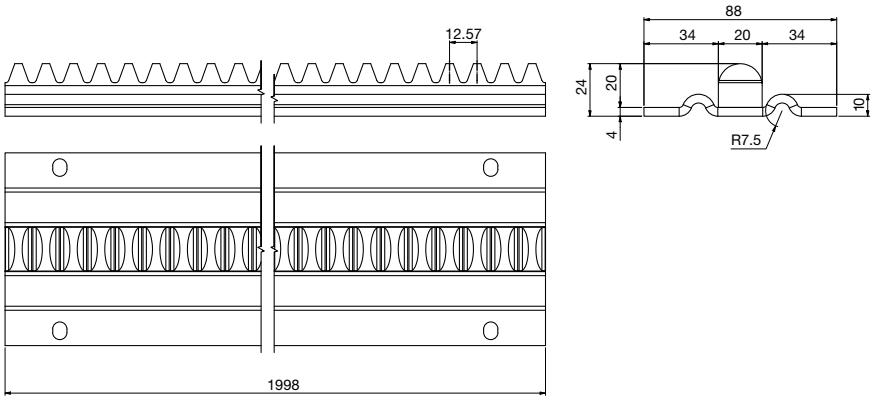

RANGER

Accessori compatibili

CG-58

Adattatore automazione per Kit Integrator Mini - Piccolo / Ranger

CODE	ART.	Size	Box info	
			Pcs per pack	Kg
10131600 001	CG-58	Mini / Piccolo	1	0.4

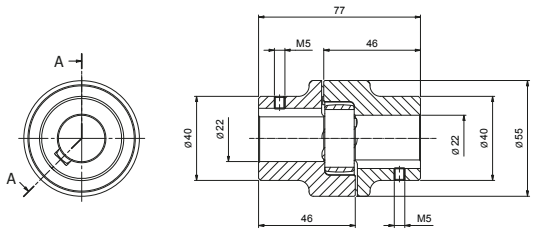

Su richiesta possiamo produrre adattatori per qualsiasi marca di attuatore

251

Piastra guida cancello regolabile con staffe angolari

CODE	ART.	Size	A	B	C	D	E	H	L	M	R	Box info	
												Pcs per pack	Kg
11305805 001	251-220	Ø30	70	175	40	Ø30	80-120	85	220	45	0-80	4	10.80
11305810 001	251-300	Ø40	80	230	58	Ø40	80-120	102	300	52	0-120	2	7.50

Finitura: Zincato

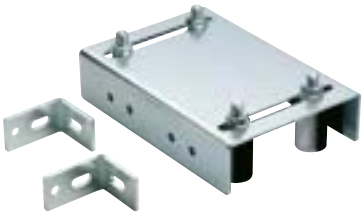

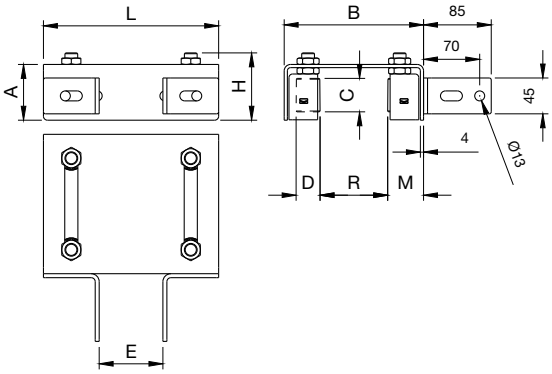

252

Piastra doppia regolazione a fissare per cancelli con doppia colonna

CODE	ART.	Size	E	R	Box info	
					Pcs per pack	Kg
11306205 001	252-200	Ø 40	210-360	0-300	1	4.1

Finitura: Zincato

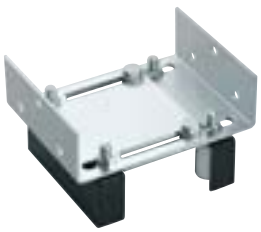

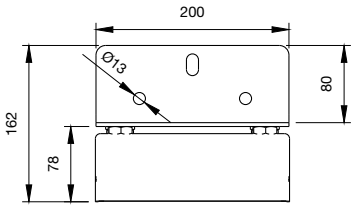

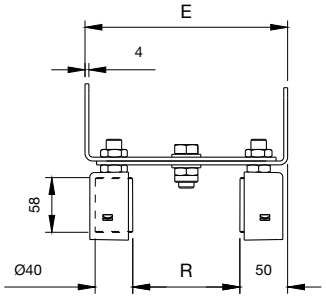

COMUNELLO® Copyright 2022 - All rights reserved

256

Piastra guida cancello regolabile con ala lunga a fissare

CODE	ART.	Size	A	B	C	D	G	H	I	L	M	R	Box info	
													Pcs per pack	Kg
11305905 001	256-220	Ø30	70	175	40	Ø30	85	110	165	220	45	0-80	4	11,60
11305910 001	256-300	Ø40	80	230	58	Ø40	150	150	230	300	52	0-120	2	9,10

Finitura: Zincato

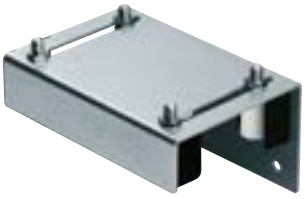

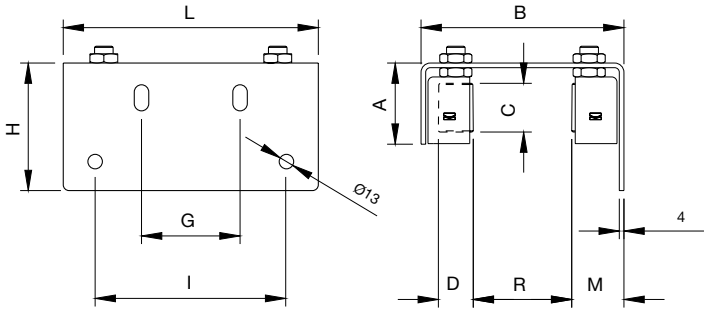

289

Binario a fissare "Rapido"

CODE	ART.	D	F	L	H	S	Box info	
							Pcs per pack	Kg
10201505 001	289G-Ø19-Sp3	Ø19	Ø12	3000	16	3	25	123.00
10201510 001	289G-Ø19-Sp3	Ø19	Ø12	6000	16	3	25	246.00

Finitura: Zincato

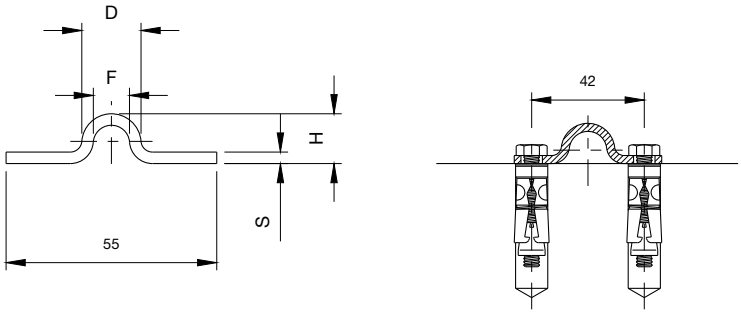

260

Cremagliera quadra

CODE	ART.	Size	A	L	Box info	
					Pcs per pack	Kg
11400505 001	260-22x22	L=1000	22	1000	1	3.10

Finitura: Zincato

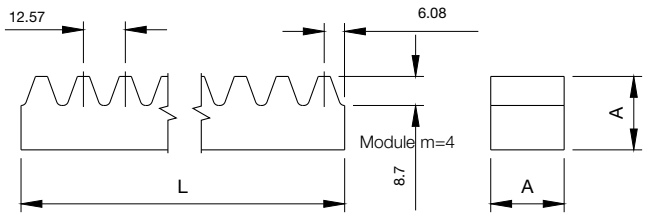

RANGER

Accessori compatibili

262

Cremagliera Rettangolare 30x12 con fori

CODE	ART.	Size	L	Box info	
				Pcs per pack	Kg
11401005 001	**262-30x12**	L=1000	1000	1	2.40

Finitura: Zincato

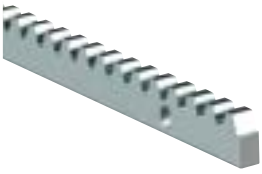

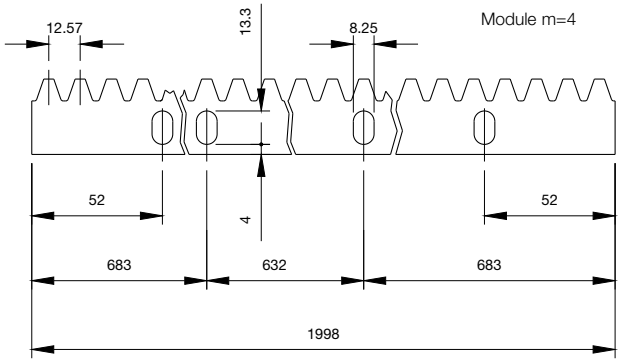

264

Attacco a saldare per cremagliera rettangolare

CODE	ART.	Box info	
		Pcs per pack	Kg
11401505 001	**264**	30	1.50

Finitura: Zincato

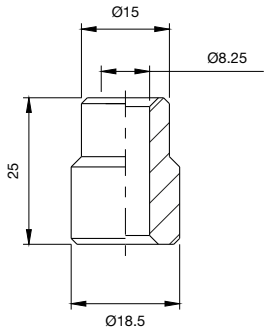

266

Attacco in zama per cremagliera rettangolare

CODE	ART.	Box info	
		Pcs per pack	Kg
11402505 001	**266**	30	2.10

Finitura: Zincato

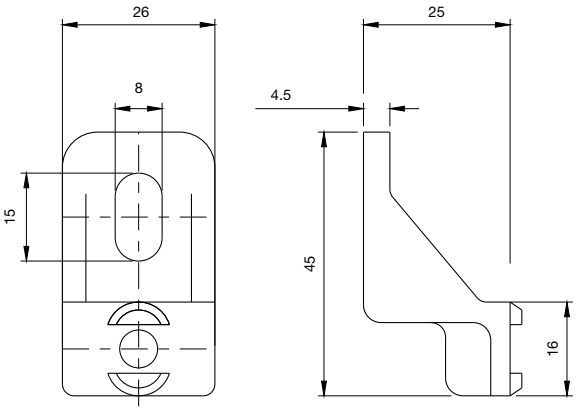

COMUNELLO® Copyright 2022 - All rights reserved

CG-15

Staffa angolare regolabile fissaggio a muro per incontro

CODE	ART.	A	B	C	D	E	F	H	I	S	Box info	
											Pcs per pack	Kg
10708001 001	CG-15M	155	110	65	Ø 9.5	9	78	165	64	5	1	2.60
10708005 001	CG-15P	155	110	80	Ø 9.5	11	90	190	64	5	1	2.90

Finitura: Zincato

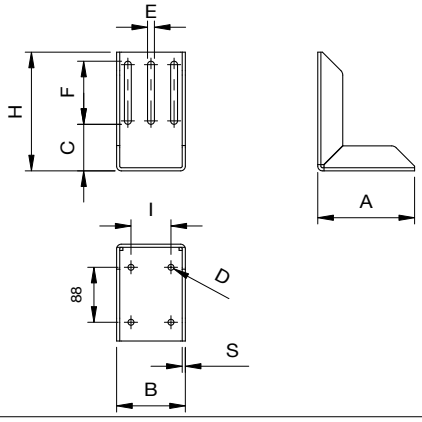

CG-30

Incontro per cancelli regolabile a fissare

CODE	ART.	Size	R	Box info	
				Pcs per pack	Kg
10707601 001	CG-30M	Mini	53-76	1	1.50
10707605 001	CG-30P	Piccolo	86-114	1	1.90
10707610 001	CG-30G	Grande	103-150	1	2.30

Finitura: Zincato

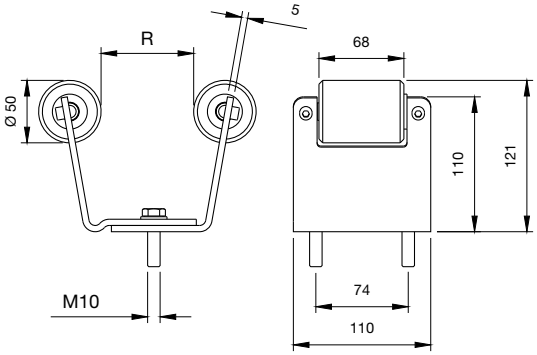

199

Incontro superiore con tappo ammortizzatore

CODE	ART.	Size	A	B	C	E	L	Box info	
								Pcs per pack	Kg
10704705	199-50	Medio	60	52	69	30	50	6	2,3
10704710	199-60	Grande	70	62	79	35	60	6	3,0

Finishing: Grezzo

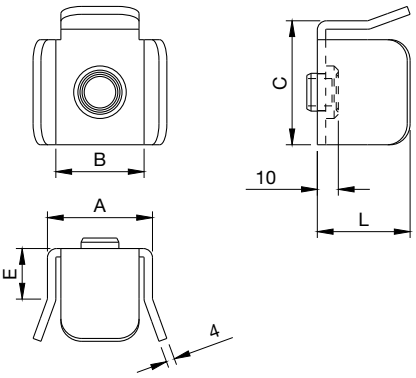

RANGER

Accessori compatibili

201

Battente “Tris” a fissare tripla funzione

CODE	ART.	Box info	
		Pcs per pack	Kg
10701450 001	201	2	2.8

Finitura: Zincato

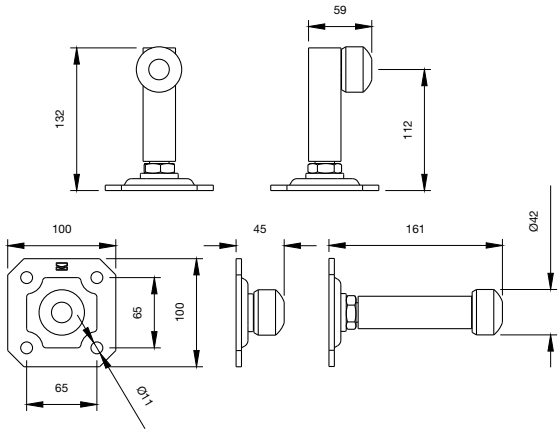

202 P - G

Arresto di fine corsa con base a fissare

CODE	ART.	Box info	
		Pcs per pack	Kg
10701805 001	202 P	20	12,0
10701810 001	202 G	10	7.4

Finitura: Zincato

202 P

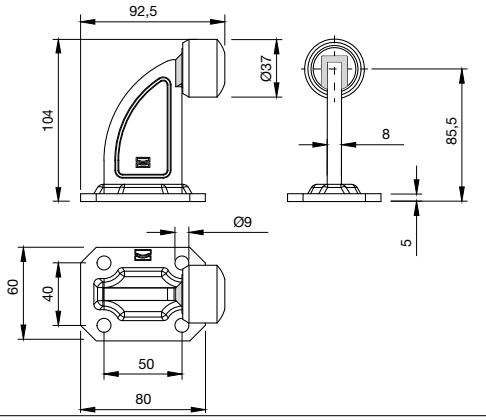

202 G

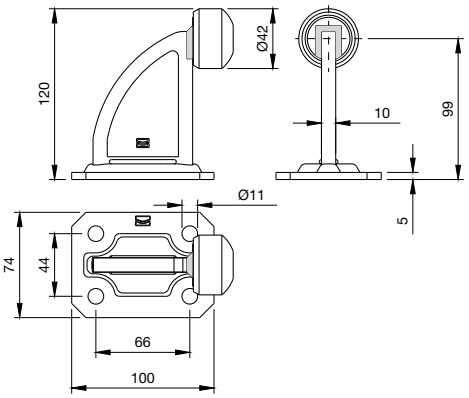

202F-A

Arresto di fine corsa ammortizzato con base a fissare

CODE	ART.	Box info	
		Pcs per pack	Kg
10704201 001	202F-A	4	5,6

Finitura: Zincato

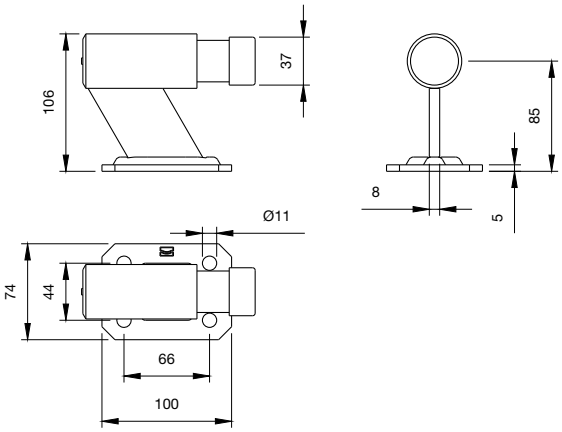

COMUNELLO® Copyright 2022 - All rights reserved

Sliding Gates

Ruote ed accessori per cancelli scorrevoli

COMUNELLOGATE

Cancello scorrevole

Scan and discover more

Arresti di fine corsa

ART.
200
200i
201
202
202A
202F-A
202F-C

Binari

ART.
287
287 FP
287i
289
289i-G
290
291
291i
292
293
293i
294
295
295i
297
297 G
297i

Cremagliere e attacchi

ART.
260
260i
261
262
262i
263
264
264i
265
265L
266

COMUNELLO® Copyright 2022 - All rights reserved

Piastre

ART.	ART.
227	247
228	247F
229	250
230	250i
230i	251
231	252
232	253
232N	254
233	255
235	255N
240	255i
242	257
243	256
244	258
245	

Incontri superiori

ART.
199
203
204

Ruote

ART.	ART.	ART.
300V	322U	335V
300i	322Y	335i
300U	323	335U
305i	324	335Y
305V	325	336
305U	325U	336i
306	326V	336U
307	326U	336Y
308	327	337
310	328	337i
309	330V	338
310i	330U	338i
315	330Y	339V
315i	332	339U
320V	333V	339
320U	333U	340
320Y	333Y	342
322V	334	

Serrature e accessori

ART.
205
209
210
211
212
213
215
215-S
216
217
220
222
223

Ruote per cancelli scorrevoli

399

Ruote combinate con ingrassatore

CARATTERISTICHE

- Le due ruote sono progettate con ingrassatore per effettuale una manutenzione veloce ed efficace.
- Ruote con doppio cuscinetto; disponibile con gola semitonda, a v e a U.
- Disponibile in 3 taglie, raggiungono una portata massima di 3000Kg (peso max cancello 6000kg)
- Il sistema con perno centrale garantisce al carrello di basculare per adattarsi al movimento del cancello e distribuire sempre il carico su tutte le ruote.

 COMUNELLO® Copyright 2022 - All rights reserved

Il perno presenta un foro con ingrassatore, posto nella parte esterna del perno stesso. Il foro permette il flusso del grasso direttamente all'interno dei cuscinetti.

Tutte le ruote della gamma Comunello Professional sono ottenute **in acciaio C40**

Tutti i cuscinetti montati nelle ruote Comunello sono di nuova generazione e perfettamente schermati

Grazie ad un anello in acciaio posto tra i due cuscinetti, il grasso fluisce totalmente all'interno delle sfere dei cuscinetti aumentandone notevolmente la lubrificazione e la funzionalità della ruota.

300 W

Ruota gola V

1 CUSCINETTO

CODE	ART.	B	C	D	L	Perno Wheel Pin	Portata ruota-Kg Capacity wheel-Kg	Box info Pcs per pack	Box info Kg
11501001 001	300V-40	4	16	Ø 40	12	M8 x 30	50	50	5,10
11501005 001	300V-50	4	16	Ø 50	12	M8 x 30	70	30	4,90
11501010 001	300V-60	7	24	Ø 60	16,5	M10 x 45	100	12	3,70
11501015 001	300V-70	7	34	Ø 68	20	M14 x 70	190	12	6,50
11501020 001	300V-80	7	34	Ø 78	20	M14 x 70	200	10	7,00
11501030 001	300V-90	7,5	34	Ø 88	21	M14 x 70	210	8	7,40
11501040 001	300V-100	7,5	34	Ø 98	21	M14 x 70	220	8	9,30
11501050 001	300V-120	7,5	34	Ø 117	21	M14 x 70	240	6	10,0
11501060 001	300V-140	9	44	Ø 137	25	M16 x 70	270	2	4,90
11501070 001	300V-160	9	44	Ø 157	25	M16 x 70	290	2	6,60
11501080 001	300V-200	9	44	Ø 197	25	M16 x 70	330	2	11,20

Finitura: Zincato

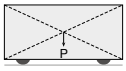

Peso uniformemente distribuito

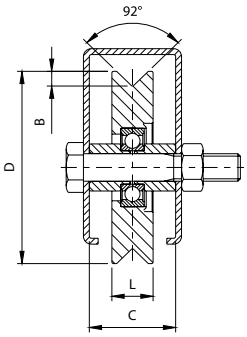

300i W

Ruota gola V

1 CUSCINETTO

CODE	ART.	B	C	D	L	Perno Wheel Pin	Portata ruota-Kg Capacity wheel-Kg	Box info Pcs per pack	Box info Kg
11501410	300i-V60	7	24	Ø 60	16,5	M10 x 45	100	2	0,70
11501420	300i-V80	7	34	Ø 78	20	M14 x 70	200	2	1,42
11501430	300i-V90	7,5	34	Ø 88	21	M14 x 70	210	2	1,92
11501440	300i-V100	7,5	34	Ø 98	21	M14 x 70	220	2	2,43
11501450	300i-V120	7,5	34	Ø 117	21	M14 x 70	240	2	3,43
11501460	300i-V140	9	44	Ø 137	25	M16 x 70	270	2	5,30
11501470	300i-V160	9	44	Ø 157	25	M16 x 70	370	2	6,90
11501480	300i-V200	9	44	Ø 197	25	M16 x 70	400	2	11,30

Finishing: Inox / *Stainless steel*

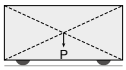

Peso uniformemente distribuito

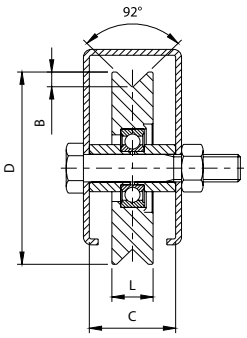

COMUNELLO® Copyright 2022 - All rights reserved

300 ⊓

Ruota gola U

1 CUSCINETTO

CODE	ART.	A	B	C	D	L	Perno Wheel Pin	Portata ruota-Kg Capacity wheel-Kg	Box info Pcs per pack	Box info Kg
11500501 001	300U-40	6	4	16	Ø 40	12	M8 x 30	50	50	5,10
11500505 001	300U-50	6	4	16	Ø 50	12	M8 x 30	70	30	4,90
11500510 001	300U-60	8	7	24	Ø 60	16,5	M10 x 45	100	12	3,70
11500515 001	300U-70	8	8	34	Ø 68	20	M14 x 70	190	12	6,50
11500520 001	300U-80	8	8	34	Ø 78	20	M14 x 70	200	10	7,00
11500530 001	300U-90	8	8	34	Ø 88	21	M14 x 70	210	8	7,40
11500540 001	300U-100	8	8	34	Ø 98	21	M14 x 70	220	8	9,30
11500550 001	300U-120	8	8	34	Ø 117	21	M14 x 70	240	6	10,0
11500560 001	300U-140	16	10	44	Ø 137	25	M16 x 70	270	2	4,90
11500570 001	300U-160	16	10	44	Ø 157	25	M16 x 70	290	2	6,60
11500580 001	300U-200	16	10	44	Ø 197	25	M16 x 70	330	2	11,20

Finitura: Zincato

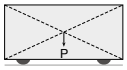

Peso uniformemente distribuito

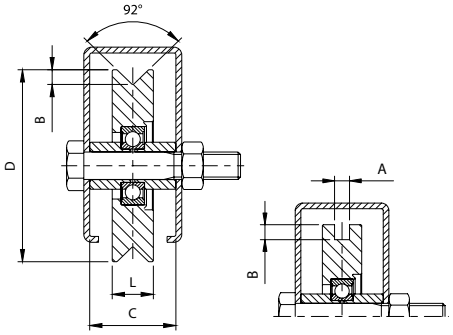

305 W

Ruota gola V

2 CUSCINETTI

CODE	ART.	B	C	D	L	Perno Wheel Pin	Portata ruota-Kg Capacity wheel-Kg	Box info Pcs per pack	Box info Kg
11502040 001	305V-100	9,5	34	Ø 98	28	M14 x 70	425	8	11,70
11502050 001	305V-120	9,5	34	Ø 117	28	M14 x 70	450	6	12,80
11502060 001	305V-140	10	44	Ø 137	31	M16 x 70	550	2	6,60
11502070 001	305V-160	10	44	Ø 157	33	M16 x 70	575	2	9,20
11502080 001	305V-200	10	44	Ø 197	33	M16 x 70	625	2	14,80

Finitura: Zincato

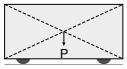

Peso uniformemente distribuito

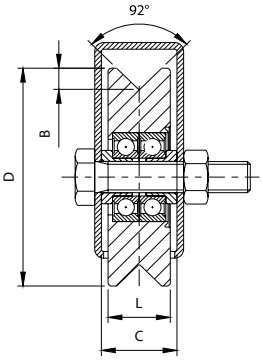

305i W

Ruota gola V

2 CUSCINETTI

CODE	ART.	B	C	D	L	Perno Wheel pin	Portata ruota-Kg Capacity wheel-Kg	Box info Pcs per pack	Box info Kg
11502140	**305I-V100**	9,5	34	Ø 98	28	M14 x 70	400	2	3,00
11502150	**305I-V120**	9,5	34	Ø 117	28	M14 x 70	420	2	4,30
11502160	**305I-V140**	10	44	Ø 137	31	M16 x 70	540	2	6,60
11502170	**305I-V160**	10	44	Ø 157	33	M16 x 70	770	2	9,50
11502180	**305I-V200**	10	44	Ø 197	33	M16 x 70	800	2	15,10

Finishing: Inox / *Stainless steel*

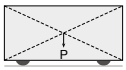

Peso uniformemente distribuito

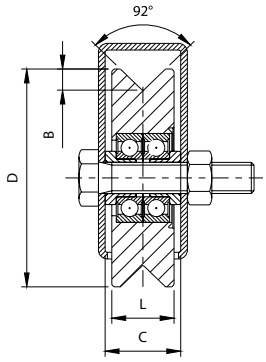

305 U

Ruota gola U

2 CUSCINETTI

CODE	ART.	A	B	C	D	L	Perno Wheel Pin	Portata ruota-Kg Capacity wheel-Kg	Box info Pcs per pack	Box info Kg
11501540 001	**305U-100**	16	10	34	Ø 98	28	M14 x 70	425	8	11,70
11501550 001	**305U-120**	21	10	34	Ø 117	28	M14 x 70	450	6	12,80
11501560 001	**305U-140**	21	10	44	Ø 137	31	M16 x 70	550	2	6,60
11501570 001	**305U-160**	21	10	44	Ø 157	33	M16 x 70	575	2	9,20
11501580 001	**305U-200**	21	10	44	Ø 197	33	M16 x 70	625	2	14,80

Finitura: Zincato

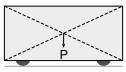

Peso uniformemente distribuito

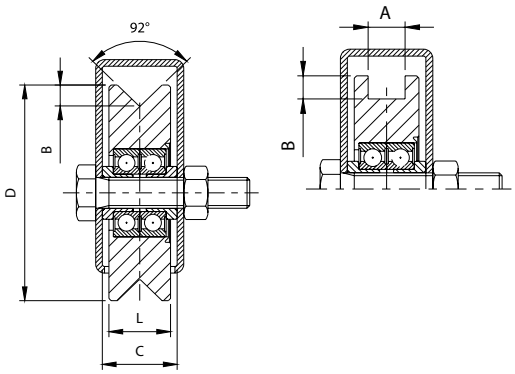

COMUNELLO® Copyright 2022 - All rights reserved

310 H

Ruota gola semitonda

1 CUSCINETTO

CODE	ART.	B	C	D	L	R	287	289	Perno Wheel Pin	Portata ruota-Kg Capacity wheel-Kg	Box info Pcs per pack	Box info Kg
11504501 001	310-40	4	16	Ø 40	12	4,5	-	-	M8 x 30	50	50	5,10
11504505 001	310-50	4	16	Ø 50	12	4,5	-	-	M8 x 30	70	30	4,70
11504510 001	310-60	4	24	Ø 60	16,5	4,5	-	-	M10 x 45	100	12	4,10
11504515 001	310-70	7,5	34	Ø 68	20	8,5	Ø 15	Ø 15	M14 x 70	190	12	5,80
11504520 001	310-80	7,5	34	Ø 78	20	8,5	Ø 15	Ø 15	M14 x 70	200	10	6,40
11504525 001	310-80S	9,5	34	Ø 78	24	10,3	Ø 19	Ø 19	M14 x 70	200	10	6,60
11504530 001	310-90	7,5	34	Ø 88	21	8,5	Ø 15	Ø 15	M14 x 70	210	8	6,90
11504535 001	310-90S	9,5	34	Ø 88	24	10,3	Ø 19	Ø 19	M14 x 70	210	8	7,00
11504540 001	310-100	7,5	34	Ø 98	21	8,5	Ø 15	Ø 15	M14 x 70	220	8	8,70
11504545 001	310-100S	9,5	34	Ø 98	24	10,3	Ø 19	Ø 19	M14 x 70	220	8	8,80
11504550 001	310-120	9,5	34	Ø 117	25	10,3	Ø 19	Ø 19	M14 x 70	240	6	10,40
11504560 001	310-140	9,5	44	Ø 137	25	10,3	Ø 19	Ø 19	M16 x 70	270	2	5,00
11504570 001	310-160	9,5	44	Ø 157	25	10,3	Ø 19	Ø 19	M16 x 70	290	2	6,60
11504580 001	310-200	9,5	44	Ø 197	25	10,3	Ø 19	Ø 19	M16 x 70	330	2	10,70

Finitura: Zincato

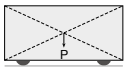

Peso uniformemente distribuito

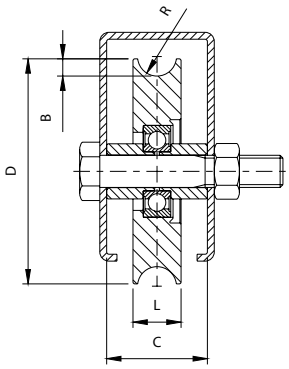

310i H

Ruota gola semitonda

1 CUSCINETTO

CODE	ART.	B	C	D	L	R	287	289	Perno Wheel Pin	Portata ruota-Kg Capacity wheel-Kg	Box info Pcs per pack	Box info Kg
11504810	310i-60	4	24	Ø 60	16,5	4,5			M10 x 45	100	2	0,70
11504825	310i-80S	9,5	34	Ø 78	24	10,3	Ø 19	Ø 19	M14 x 70	200	2	1,30
11504835	310i-90S	9,5	34	Ø 88	24	10,3	Ø 19	Ø 19	M14 x 70	210	2	1,70
11504845	310i-100S	9,5	34	Ø 98	24	10,3	Ø 19	Ø 19	M14 x 70	220	2	2,30
11504850	310i-120	9,5	34	Ø 117	25	10,3	Ø 19	Ø 19	M14 x 70	240	2	3,50
11504860	310i-140	9,5	44	Ø 137	25	10,3	Ø 19	Ø 19	M16 x 70	270	2	5,00
11504870	310i-160	9,5	44	Ø 157	25	10,3	Ø 19	Ø 19	M16 x 70	370	2	6,50
11504880	310i-200	9,5	44	Ø 197	25	10,3	Ø 19	Ø 19	M16 x 70	400	2	10,50

Finishing: Inox / *Stainless steel*

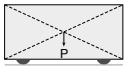

Peso uniformemente distribuito

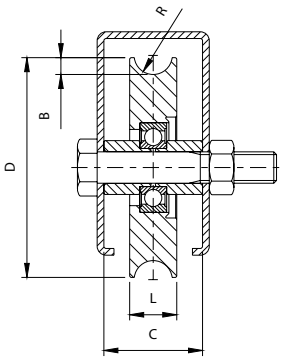

315 H

Ruota gola semitonda

2 CUSCINETTI

CODE	ART.	B	C	D	L	R	287	289	Perno Wheel Pin	Portata ruota-Kg Capacity wheel-Kg	Box info Pcs per pack	Box info Kg
11505040 001	315-100	9,5	34	Ø 98	28	10,5	Ø 19	Ø 19	M14 x 70	425	8	10,80
11505050 001	315-120	9,5	34	Ø 117	28	10,5	Ø 19	Ø 19	M14 x 70	450	6	11,90
11505060 001	315-140	9,5	44	Ø 137	31	11,5	Ø 19	Ø 19	M16 x 70	550	2	6,20
11505070 001	315-160	9,5	44	Ø 157	33	11,5	Ø 19	Ø 19	M16 x 70	575	2	8,90
11505080 001	315-200	9,5	44	Ø 197	33	11,5	Ø 19	Ø 19	M16 x 70	625	2	14,40

Finitura: Zincato

P

Peso uniformemente distribuito

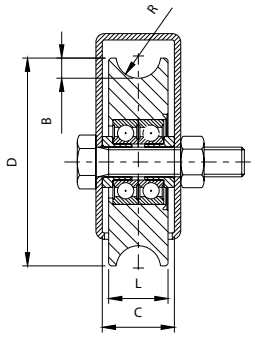

315i H

Ruota gola semitonda

2 CUSCINETTI

CODE	ART.	B	C	D	L	R	287	289	Perno Wheel Pin	Portata ruota-Kg Capacity wheel-Kg	Box info Pcs per pack	Box info Kg
11505140	315i-100	9,5	34	Ø 98	28	10,5	Ø 19	Ø 19	M14 x 70	400	2	2,70
11505150	315i-120	9,5	34	Ø 117	28	10,5	Ø 19	Ø 19	M14 x 70	420	2	4,00
11505160	315i-140	9,5	44	Ø 137	31	11,5	Ø 19	Ø 19	M16 x 70	540	2	6,30
11505170	315i-160	9,5	44	Ø 157	33	11,5	Ø 19	Ø 19	M16 x 70	770	2	9,00
11505180	315i-200	9,5	44	Ø 197	33	11,5	Ø 19	Ø 19	M16 x 70	800	2	14,50

Finishing: Inox / *Stainless steel*

P

Peso uniformemente distribuito

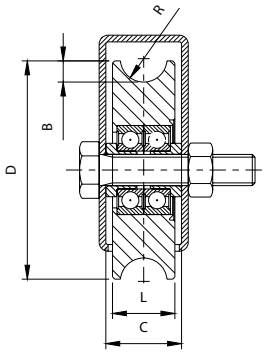

COMUNELLO® Copyright 2022 - All rights reserved

335 W

Ruota con supporto interno gola V

1 CUSCINETTO

CODE	ART.	B	C	D	E	F	G	I	L	M	N	P	S	Portata ruota-Kg Capacity wheel-Kg	Box info Pcs per pack	Box info Kg
11513520 001	335V-80	7	32	Ø78	14	Ø9	38	110	20	135	14	50	3	180	6	4,90
11513530 001	335V-90	7,5	32	Ø88	14,5	Ø9	55,5	130	21	155	8,5	65	3	190	6	6,70
11513540 001	335V-100	7,5	32	Ø98	14,5	Ø9	55,5	130	21	155	13,5	70	3	200	6	8,00
11513550 001	335V-120	9	37	Ø117	15	Ø9	65	155	25	185	16,5	85,5	3	220	2	4,50
11513560 001	335V-140	9	40	Ø137	17	Ø11	77	175	25	205	15	105	3	240	2	6,20

Finitura: Zincato

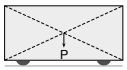

Peso uniformemente distribuito

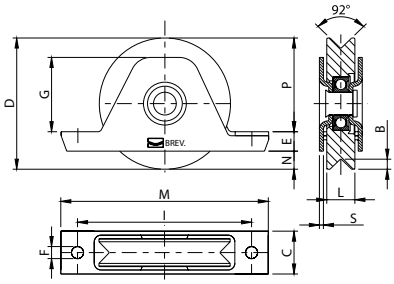

335i W

Ruota con supporto interno gola V

1 CUSCINETTO

CODE	ART.	B	C	D	E	F	G	I	L	M	N	P	S	Portata ruota-Kg Capacity wheel-Kg	Box info Pcs per pack	Box info Kg
11513630	335i-V90	7,5	33	Ø 88	14,5	Ø 9	55,5	130	21	155	8,5	65	3	190	2	2,30
11513640	335i-V100	7,5	33	Ø 98	14,5	Ø 9	55,5	130	21	155	13,5	70	3	200	2	2,80
11513650	335i-V120	9	38	Ø117	15	Ø 9	65	155	25	185	16,5	85,5	3	220	2	4,50

Finishing: Inox / *Stainless steel*

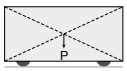

Peso uniformemente distribuito

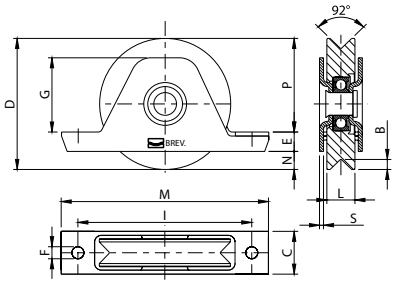

335

Ruota con supporto interno gola U

1 CUSCINETTO

CODE	ART.	A	B	C	D	E	F	G	I	L	M	N	P	S	Portata ruota-Kg Capacity wheel-Kg	Box info Pcs per pack	Box info Kg
11513020 001	335U-80	8	8	32	Ø78	14	Ø9	38	110	20	135	14	50	3	180	6	4,90
11513030 001	335U-90	8	8	32	Ø88	14,5	Ø9	55,5	130	21	155	8,5	65	3	190	6	6,70
11513040 001	335U-100	8	8	32	Ø98	14,5	Ø9	55,5	130	21	155	13,5	70	3	200	6	8,00
11513050 001	335U-120	16	10	37	Ø117	15	Ø9	65	155	25	185	16,5	85,5	3	220	2	4,50
11513060 001	335U-140	16	10	40	Ø137	17	Ø11	77	175	25	205	15	105	3	240	2	6,20

Finitura: Zincato

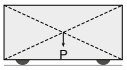

Peso uniformemente distribuito

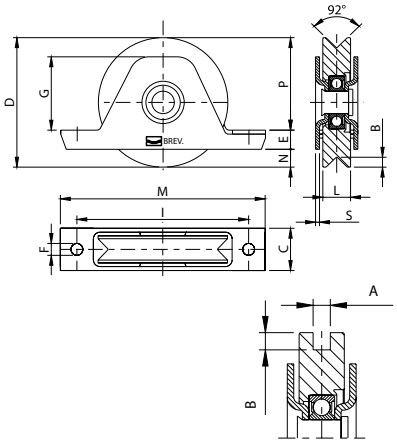

335

Ruota con supporto interno gola Y

1 CUSCINETTO

CODE	ART.	B	C	D	E	F	G	I	L	M	N	P	S	Portata ruota-Kg Capacity wheel-Kg	Box info Pcs per pack	Box info Kg
11513720 001	335Y-80	9,5	32	Ø78	14	Ø9	38	110	20	135	14	50	3	180	6	4,90
11513730 001	335Y-90	10,5	32	Ø88	14,5	Ø9	55,5	130	21	155	8,5	65	3	190	6	6,70
11513740 001	335Y-100	10,5	32	Ø98	14,5	Ø9	55,5	130	21	155	13,5	70	3	200	6	8,00
11513750 001	335Y-120	12,5	37	Ø117	15	Ø9	65	155	25	185	16,5	85,5	3	220	2	4,50
11513760 001	335Y-140	12,5	40	Ø137	17	Ø11	77	175	25	205	15	105	3	240	2	6,20

Finitura: Zincato

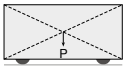

Peso uniformemente distribuito

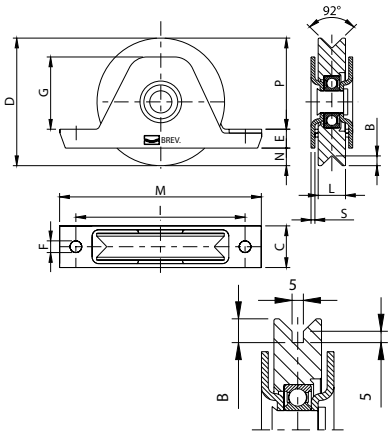

COMUNELLO® Copyright 2022 - All rights reserved

338

Ruota supporto interno gola semitonda

2 CUSCINETTI

CODE	ART.	B	C	D	E	F	G	I	L	M	N	P	R	S	287	289	Portata ruota-Kg Capacity wheel-Kg	Box info Pcs per pack	Box info Kg
11515530 001	338-90	8	32	Ø88	14,5	Ø9	55,5	130	24	155	9	64,5	10,5	3	Ø19	Ø19	300	6	7,10
11515540 001	338-100	8	32	Ø98	14,5	Ø9	55,5	130	24	155	14	69,5	10,5	3	Ø19	Ø19	380	6	8,70
11515550 001	338-120	9,5	37	Ø117	15	Ø9	65	155	28	185	16,5	85,5	10,5	3	Ø19	Ø19	400	2	4,70
11515560 001	338-140	9,5	40	Ø137	17	Ø11	77	175	28	205	15	105	10,5	3	Ø19	Ø19	420	2	6,70
11515570 001	338-160	9,5	42	Ø157	20	Ø11	87	195	33	225	20,5	116,5	11,5	3	Ø19	Ø19	640	2	10,10
11515580 001	338-200	9,5	42	Ø197	22,5	Ø11	107,5	240	33	275	26,5	148	11,5	3	Ø19	Ø19	700	2	16,30

Finitura: Zincato

P

Peso uniformemente distribuito

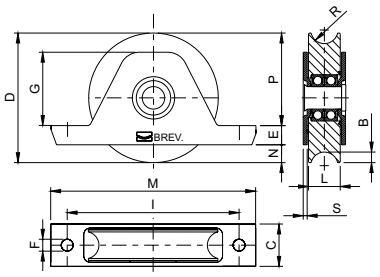

338i

Ruota supporto interno gola semitonda a 2 cuscinetti

2 CUSCINETTI

CODE	ART.	B	C	D	E	F	G	I	L	M	N	P	R	S	287	289	Portata ruota-Kg Capacity wheel-Kg	Box info Pcs per pack	Box info Kg
11515630	338i-90	8	33	Ø88	14,5	Ø9	55,5	130	24	155	9	64,5	10,5	3	Ø19	Ø19	300	2	2,50
11515640	338i-100	8	33	Ø98	14,5	Ø9	55,5	130	24	155	14	69,5	10,5	3	Ø19	Ø19	380	2	3,00
11515650	338i-120	9,5	38	Ø117	15	Ø9	65	155	28	185	16,5	85,5	10,5	3	Ø19	Ø19	400	2	4,80

Finishing: Inox / *Stainless steel*

P

Peso uniformemente distribuito

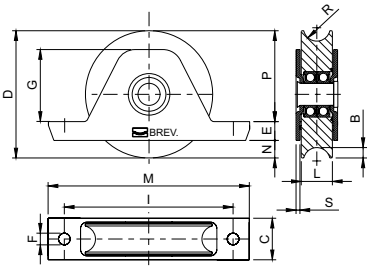

339 U

Ruote combinate gola U con ingrassatore

2 CUSCINETTI

CODE	ART.	A	B	D	N	R	Perno Wheel Pin	Portata ruota-Kg Capacity wheel-Kg	Box info Pcs per pack	Box info Kg
11515611 001	339U-120	21	10	Ø117	170	10,5	M18 x 80	1200	2	20,00
11515612 001	339U-160	21	10	Ø157	190	11,5	M18 x 80	1920	2	30,20

Finitura: Zincato

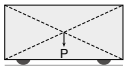

Peso uniformemente distribuito

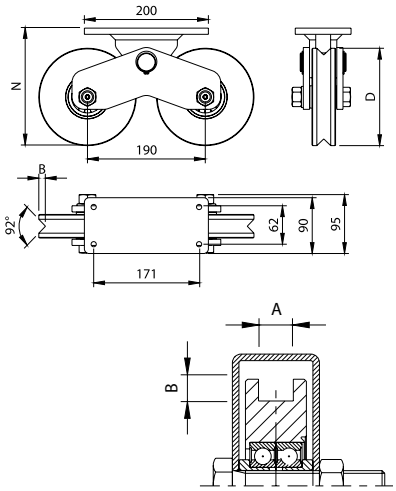

339 V

Ruote combinate gola V con ingrassatore

2 CUSCINETTI

CODE	ART.	B	D	N	R	Perno Wheel Pin	Portata ruota-Kg Capacity wheel-Kg	Box info Pcs per pack	Box info Kg
11515621 001	339V-120	10	Ø117	170	10,5	M18 x 80	1200	2	20,00
11515622 001	339V-160	10,5	Ø157	190	11,5	M18 x 80	1920	2	30,20

Finitura: Zincato

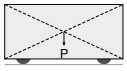

Peso uniformemente distribuito

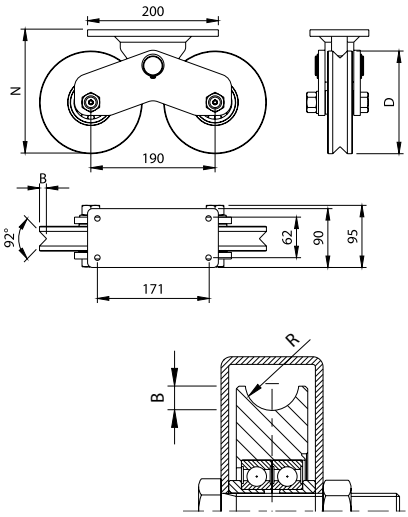

COMUNELLO® Copyright 2022 - All rights reserved

339 H

Ruote combinate gola semitonda con ingrassatore

CODE	ART.	B	D	N	R	E	F	G	H	I	Perno Wheel Pin	Portata ruota-Kg Capacity wheel-Kg	Box info Pcs per pack	Box info Kg
11515641 001	**339-120**	**9,5**	Ø117	170	10,5	200	62	90	95	190	M18 x 80	1200	2	20,00
11515642 001	**339-160**	**9,5**	Ø157	190	11,5	200	62	90	95	190	M18 x 80	1920	2	30,20
19907301 001	**339-250**	9,5	Ø247	281	11,5	250	110	140	135	300	M24 x 120	3000	1	43,00

Finitura: Zincato

2 CUSCINETTI

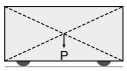

Peso uniformemente distribuito

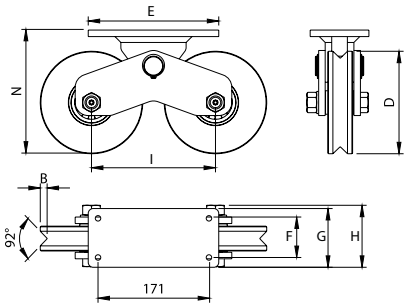

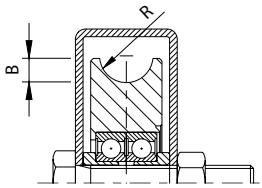

227
Oliva in ottone

CODE	ART.	A	D	L		Box info Pcs per pack	Box info Kg
11300505 001	227-30	41	Ø30	74	24	20	6,4
11300510 001	227-42	58	Ø42	98	24	20	13,8

Finitura: Zincato

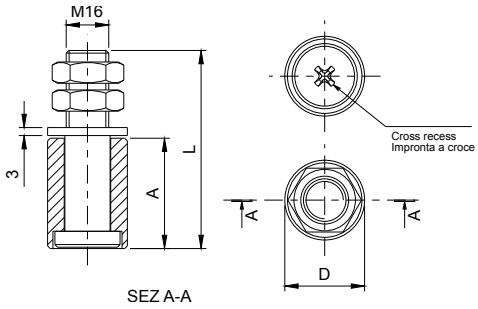

228
Oliva in nylon nera

CODE	Art.	A	D	L	M		Box info Pcs per pack	Box info Kg
11301021 001	228-30	43	Ø30	74	M16	24	20	3,70
11301031 001	228-40	57	Ø39	98	M16	24	20	5,20
11301041 001	228-50	40	Ø50	74	M16	24	20	5,22

Finitura: Zincato

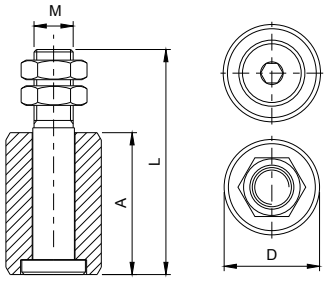

229
Oliva in gomma e nylon nera

CODE	Art.	A	D	L	M		Box info Pcs per pack	Box info Kg
11308002 001	229-32	40	Ø32	71	M14	22	20	3
11308003 001	229-39	55	Ø39	98	M16	24	20	5,4
11308001 001	229-45	50	Ø45	96	M20	30	20	7,8

Finitura: Zincato

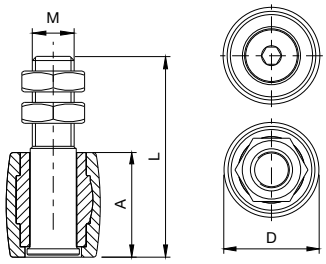

230
Oliva in nylon

CODE	ART.	A	D	L	M		Box info Pcs per pack	Box info Kg
11301005 001	230-25	34	Ø25	63	M14	22	20	2,50
11301010 001	230-30	40	Ø30	74	M16	24	20	3,70
11301015 001	230-40	58	Ø39	98	M16	24	20	5,30
11301017 001	230-41	43	Ø41	74	M16	24	20	4,40
11301020 001	230-42	58	Ø42	98	M16	24	20	5,50

Finitura: Zincato

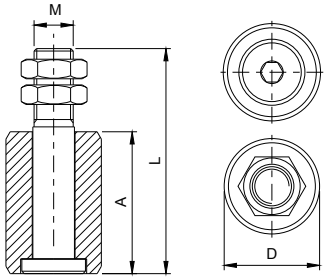

COMUNELLO® Copyright 2022 - All rights reserved

231

Oliva in nylon

CODE	ART.		Box info	
			Pcs per pack	Kg
11301505 001	231-Ø52	24	20	9,6

Finitura: Zincato

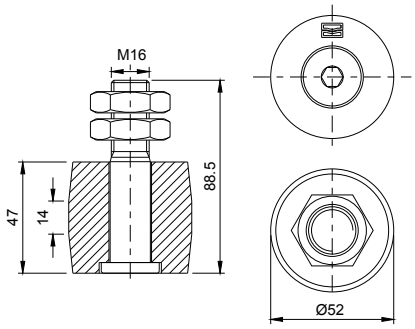

232

Oliva in nylon con protezione antinfortunistica

CODE	ART.	A	B	D	I	H	Box info	
							Pcs per pack	Kg
11302210 001	232-30	40	Ø30	3	84	24	20	4,40
11302215 001	232-40	58	Ø39	7,5	98	24	20	5,90

Finitura: Zincato

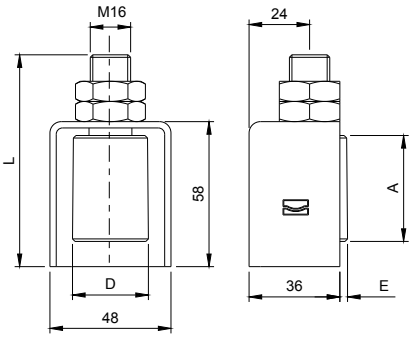

232N

Oliva nera in nylon con protezione antinfortunistica

CODE	ART.	A	B	D	I	H	Box info	
							Pcs per pack	Kg
11302211 001	232N-30	40	Ø30	3	84	24	20	4,40
113022175 001	232N-40	58	Ø39	7,5	98	24	20	5,90

Finitura: Zincato

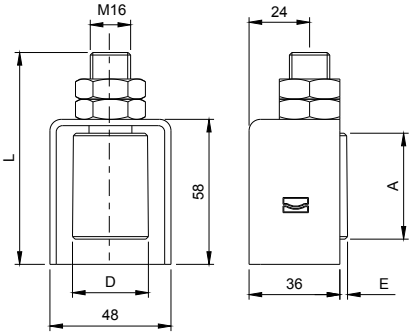

233

Oliva in nylon con O-ring

CODE	Art.	A	D	L	M		Box info	
							Pcs per pack	Kg
11301009 001	233-25	34	Ø30	63	M14	22	20	2,50
11301014 001	233-30	43	Ø35	74	M16	24	20	3,70
11301022 001	233-40	57	Ø45	98	M16	24	20	5,30

Finitura: Zincato

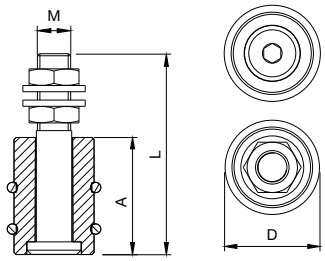

235
Oliva in nylon

CODE	ART.		Box info	
			Pcs per pack	Kg
11302005 001	235-35	17	20	2,0

Finitura: Zincato

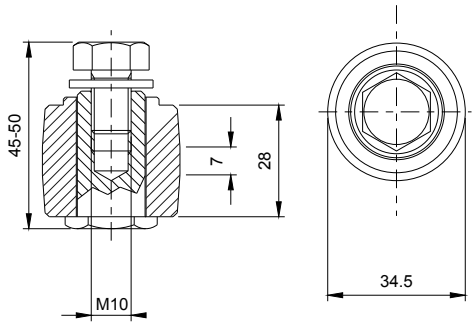

240
Oliva in nylon

CODE	ART.		Box info	
			Pcs per pack	Kg
11302010 001	240-37,5	17	20	2,2

Finitura: Zincato

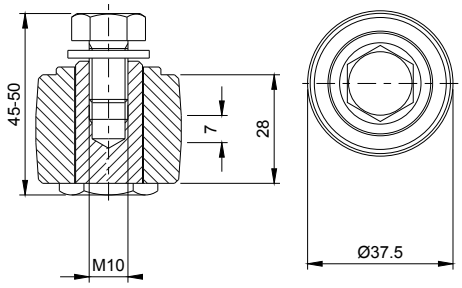

242
Oliva conica in nylon

CODE	ART.		Box info	
			Pcs per pack	Kg
11302505 001	242-37,5	17	20	2,3

Finitura: Zincato

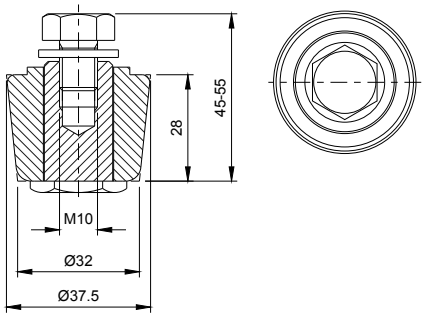

243
Oliva a rullo in nylon

CODE	ART.	D	L	M		Box info	
						Pcs per pack	Kg
11303005 001	243-25	Ø25	72	M12	19	20	2,30
11303010 001	243-30	Ø30	75	M14	22	20	3,30
11303015 001	243-40	Ø40	75	M14	22	20	3,60

Finitura: Zincato

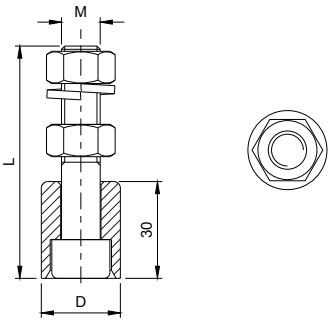

COMUNELLO® Copyright 2022 - All rights reserved

252

Piastra doppia regolazione a fissare per cancelli con doppia colonna

CODE	ART.	Size	E	R	Box info	
					Pcs per pack	Kg
11306205 001	252-200	Ø 40	210-360	0-300	1	4,1

Finitura: Zincato

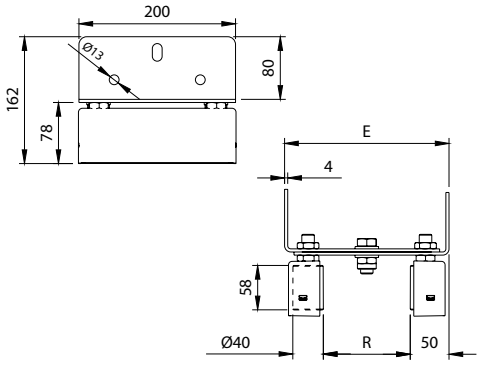

255i

Piastra guida cancello a doppia regolazione

CODE	ART.	Size	C	D	E	H	L	M	R	S	Box info	
											Pcs per pack	Kg
11306105	225i-220	Ø30	40	Ø30	135-175	74	220	38	35-62	2,5	1	2,3

Finitura: Inox

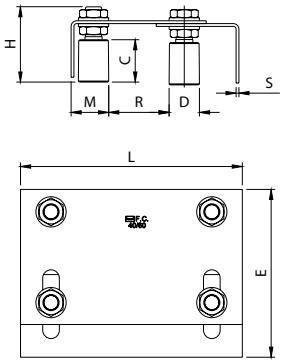

287

Binario a cementare "Pendolino"

CODE	ART.	Size	A	D	F	H	S	Box info	
								Pcs per pack	Kg
10204001 001	**287P-Ø15-Sp3**	L=3000	44	Ø15	Ø9	48	3	10	75,00
10204011 001	**287P-Ø15-Sp3**	L=3000	44	Ø15	Ø9	48	3	54	405,00
10204002 001	**287P-Ø15-Sp3**	L=6000	44	Ø15	Ø9	48	3	10	150,00
10204012 001	**287P-Ø15-Sp3**	L=6000	44	Ø15	Ø9	48	3	54	810,00
10204018 001	**287-Ø17-Sp3**	L=6000	53	Ø17	Ø11	55	3	10	184,00
10204020 001	**287-Ø17-Sp3**	L=6000	53	Ø17	Ø11	55	3	54	994,00
10204013 001	**287G-Ø19-Sp3**	L=3000	58	Ø19	Ø13	55	3	10	90,00
10204007 001	**287G-Ø19-Sp3**	L=3000	58	Ø19	Ø13	55	3	54	490,00
10204014 001	**287G-Ø19-Sp3**	L=6000	58	Ø19	Ø13	55	3	10	180,00
10204008 001	**287G-Ø19-Sp3**	L=6000	58	Ø19	Ø13	55	3	54	975,00
10204015 001	**287G-Ø19-Sp4**	L=3000	55	Ø19	Ø11	55	4	10	110,00
10204009 001	**287G-Ø19-Sp4**	L=3000	55	Ø19	Ø11	55	4	54	600,00
10204016 001	**287G-Ø19-Sp4**	L=6000	55	Ø19	Ø11	55	4	10	220,00
10204010 001	**287G-Ø19-Sp4**	L=6000	55	Ø19	Ø11	55	4	54	1188,00

Finitura: Zincato

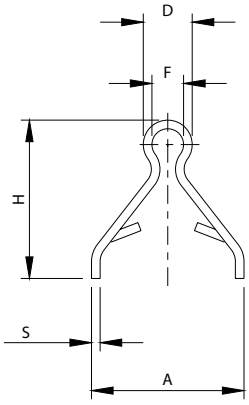

287 FP

Kit per 287G sp. 4mm filo pavimento

CODE	ART.	Size	Box info	
			Pcs per pack	Kg
10204201 001	**287FP-G**	L=3000	1	11,30
10204202 001	**287FP-G**	L=6000	1	22,50

Finitura: Zincato

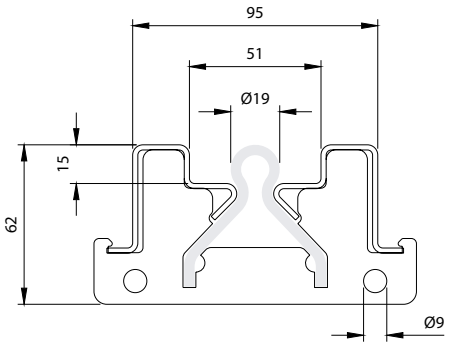

COMUNELLO® Copyright 2022 - All rights reserved

289

Binario a fissare “Rapido”

CODE	ART.	SIZE	D	F	H	S	Box info	
							Pcs per pack	Kg
10201501 001	289P-Ø15-Sp3	L=3000	Ø15	Ø9,5	13	3	25	116,00
10201502 001	289P-Ø15-Sp3	L=6000	Ø15	Ø9,5	13	3	25	232,00
10201505 001	289G-Ø19-Sp3	L=3000	Ø19	Ø12	16	3	25	123,00
10201510 001	289G-Ø19-Sp3	L=6000	Ø19	Ø12	16	3	25	246,00

Finitura: Zincato

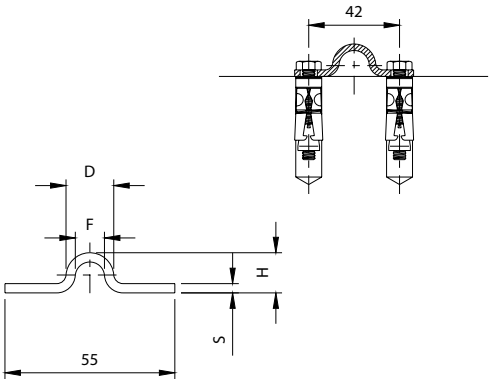

289LG

Binario a fissare “Rapido”

CODE	ART.	SIZE	D	F	H	S	Box info	
							Pcs per pack	Kg
10201517 001	289LG-Ø19-Sp3	L=3000	Ø18	Ø13	16	3	25	66,78
10201518 001	289LG-Ø19-Sp3	L=6000	Ø18	Ø13	13	3	25	133,56

Finitura: Zincato

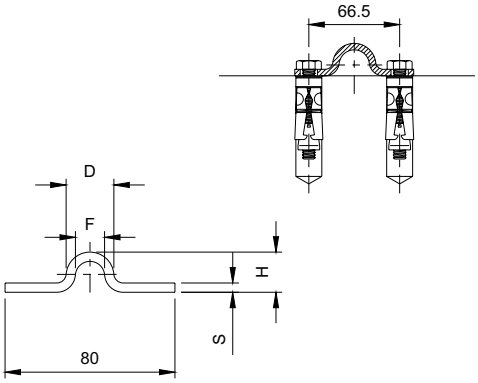

293

Binario a fissare “Diretto”

CODE	ART.	Size	L	H	S	Box info	
						Pcs per pack	Kg
10201705 001	293	L=3000	3000	14	3	25	113,00
10201710 001	293	L=6000	6000	14	3	25	225,00

Finitura: Zincato

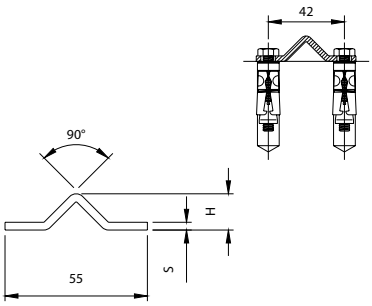

Industrial Doors

Accessori per Portoni scorrevoli e portoni a libro.

COMUNELLOGATE

Portoni industriali a libro

Scan and discover more

Monorotaie e supporti

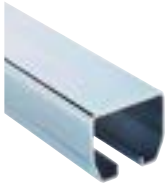

ART.	PAG.
26	266
28	289
34	290
398	311
399	311
352	298
354-185	299
354-330	299
355	300
355S	301
356	301

Cariglioni

ART.	PAG.
690MC	318
693MC	321
694MC	321
696MC	324
698MC	325
691P	319
691G	319
692P	320
692G	320
693 MC	321
695P	322

ART.	PAG.
695G	322
695PM	323
695GM	323
680	315
682	316
683	316
684	316
685	317
686	317
687	317

COMUNELLO® Copyright 2022 - All rights reserved

Carrelli e perni

ART.	PAG.
8	284
8C	284
10	284
10C	285
14C	285
16C	285
20C	266
375P	306
375G	307
376P	307
377	307
377R	308
377G-SC	308
395 DX-SX	309
396	310

Accessori

ART.	PAG.
249-30	296
387	308
239	295
246	295

Incontri e battenti

ART.	PAG.
358	301
379	305
361	302
362	302
363	302
364	303
366	304
367	303
378	305

Cerniere e accessori

ART.	PAG.
A370P	326
A371P	326
A380P	327
A381P	328
A380G	326
A380R	327
A381G	327
A384P	328
A385P	328
P365	329
P365R	329
P368I	329

ART.	PAG.
P368S	330
P368M	330
P370	330
P371	331
P380	331
P381	331
P385	332
R383-13.5	332
R383-33	332
R378	333
400	333

Portoni industriali scorrevoli

Scan and discover more

Cariglioni

ART.	PAG.
690MC	318
693MC	321
694MC	321
696MC	324
698MC	325
691P	319
691G	319
692P	320
692G	320
693 MC	321
695P	322

ART.	PAG.
695G	322
695PM	323
695GM	323
680	315
682	316
683	316
684	316
685	317
686	317
687	317

Maniglioni a tirare

ART.	PAG.
671	312
672	312
674	313
675	313
677	313
678	314
679	314
679i	314
270	296
270i	297
272	297

COMUNELLO® Copyright 2022 - All rights reserved

Monorotaie e accessori

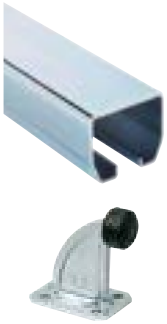

ART.	PAG.
22	287
23	288
24	286
30	289
32	289
36	290
398G	311
399P	311
352	298
354-185	299
354-330	299
355	300
355S	301
356	301
246	295
200G	76
202G	77
202F-A	77

Carrelli

ART.	PAG.
2	282
2C	282
4	282
4C	283
38	290
39	291
40	291
41	291
43	292
44	292
46	293

ART.	PAG.
48	293
50	293
52	294
54	294
56	294
60	295
248	296
375G	307
375P	306
376P	307
377G-SC	308

2

Carrello a 2 ruote

CODE	ART.	Size	Portata Capacity	Box info	
				Pcs per pack	Kg
10100505 001	2P	Piccolo Ø 24	30 kg	16	1,2

Finitura: Zincato

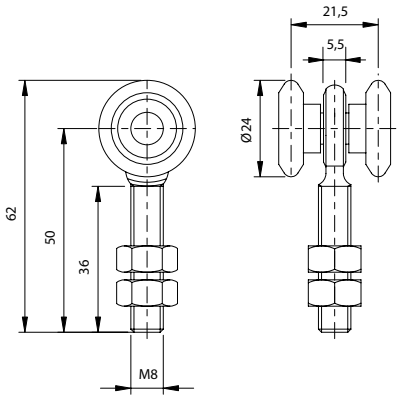

2C

Carrello a 2 ruote con cuscinetto

CODE	ART.	Size	A	B	D	I	H	M	S	Portata ruota Capacity wheel	Box info	
											Pcs per pack	Kg
10100610 001	2C-M	Medio Ø44	105	65	Ø44	22	127	M12	8	250	16	5,00
10100615 001	2C-G	Grande Ø54	122	80	Ø54	30	149	M20	10	350	16	10,80

Finitura: Zincato

2 CUSCINETTI

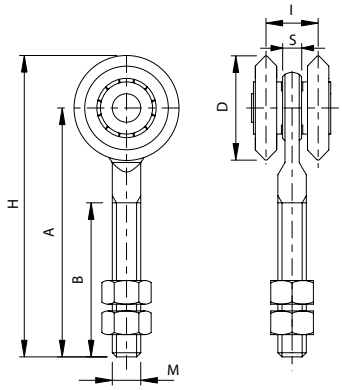

2C NY

Carrello a 2 ruote in nylon con cuscinetto

CODE	ART.	Size	A	B	D	I	H	M	S	Portata ruota Capacity wheel	Box info	
											Pcs per pack	Kg
19918600 001	2C-M NY	Medio Ø44	105	75	Ø44	22	127	M12	8	250	16	4,50

Finitura: Zincato

2 CUSCINETTI

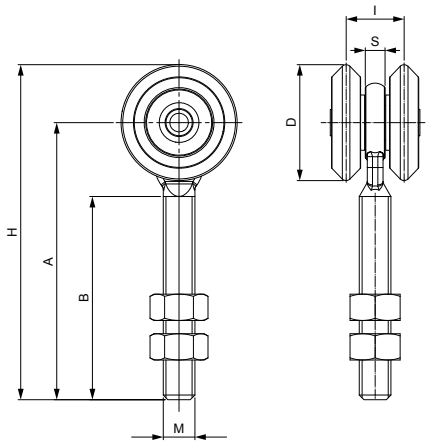

COMUNELLO® Copyright 2022 - All rights reserved

4

Carrello a 4 ruote

CODE	ART.	Size	Portata ruota Capacity wheel	Box info	
				Pcs per pack	Kg
10101005 001	4	Piccolo Ø 24	50 kg	16	2,1

Finitura: Zincato

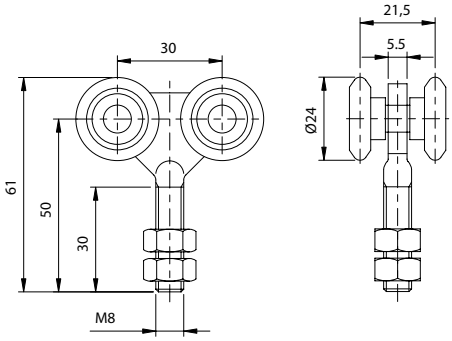

4C

PATENTED

Carrello a 4 ruote con cuscinetto

CODE	ART.	Size	A	B	C	D	H	I	M	S	Portata ruota Capacity wheel	Box info	
												Pcs per pack	Kg
10101110 001	4C-M	Medio Ø44	105	70	50	Ø44	127	22	M12	7	280	16	9,30
10101115 001	4C-G	Grande Ø54	125	80	60	Ø54	152	30	M20	10	400	16	19,60

Finitura: Zincato

4 CUSCINETTI

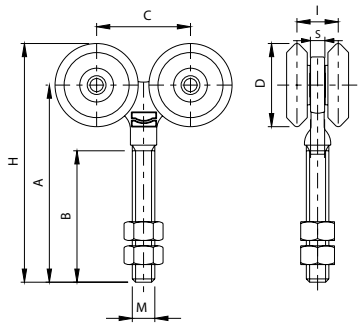

4C NY

PATENTED

Carrello a 4 ruote in nylon con cuscinetto

CODE	ART.	Size	A	B	C	D	H	I	M	S	Portata ruota Capacity wheel	Box info	
												Pcs per pack	Kg
10101110 001	4C-M NY	Medio Ø44	109	75	50	Ø44	131	22	M12	7	280	16	7,20

Finitura: Zincato

4 CUSCINETTI

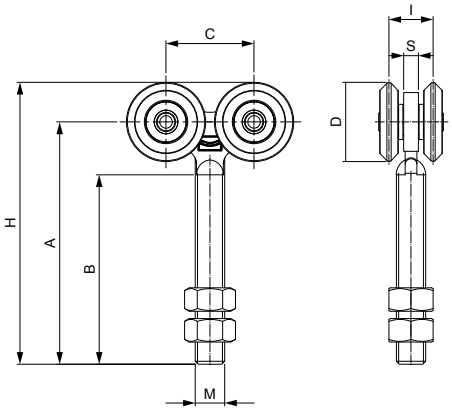

8

Carrello a 2 ruote girevole

CODE	ART.	Size	Portata Capacity	Box info	
				Pcs per pack	Kg
10102005 001	8-P	Piccolo Ø 24	30 kg	16	1,8

Finitura: Zincato

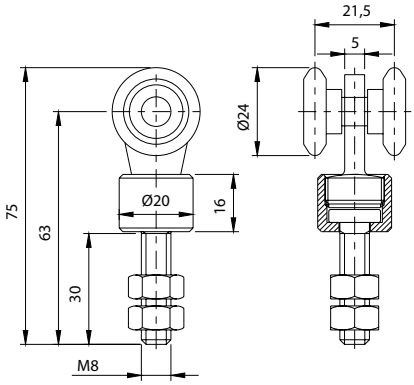

8C

PATENTED

Carrello a 2 ruote girevole con cuscinetti

CODE	ART.	Size	A	B	D	E	F	H	I	M	S	Portata ruota Capacity wheel	Box info	
													Pcs per pack	Kg
10102110 001	8C-M	Medio Ø44	128	68,5	Ø44	Ø42	30	150	22	M12	7,5	250	16	10,70
10102115 001	8C-G	Grande Ø54	154,5	80,5	Ø54	Ø50	32	181,5	30	M18	10	350	16	19,90

Finitura: Zincato

2 CUSCINETTI

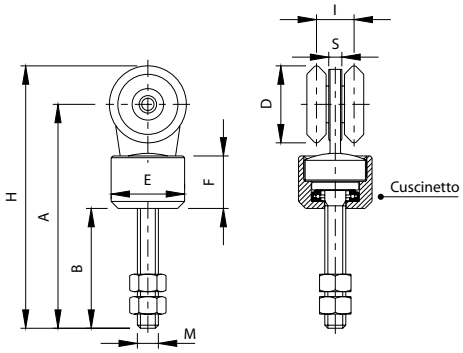

10

Carrello a 4 ruote girevole

CODE	ART.	Size	Portata Capacity	Box info	
				Pcs per pack	Kg
10102505 001	10-P	Piccolo Ø 24	50 kg	16	2,7

Finitura: Zincato

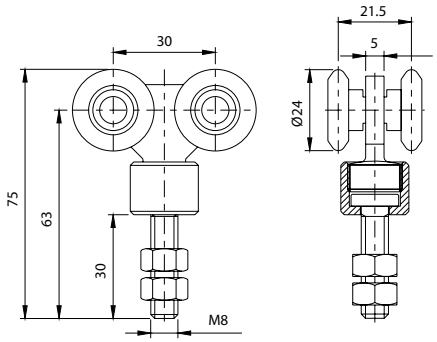

COMUNELLO® Copyright 2022 - All rights reserved

10C

PATENTED

Carrello a 4 ruote girevole con cuscinetti

CODE	ART.	Size	A	B	C	D	E	F	H	I	M	S	Portata ruota Capacity wheel	Box info Pcs per pack	Box info Kg
10102610 001	10C-M	Medio Ø44	128	68,5	50	Ø44	Ø42	30	150	22	M12	7,5	280	16	15,00
10102615 001	10C-G	Grande Ø54	154,5	80,5	60	Ø54	Ø50	32	181,5	30	M18	10	350	16	27,00

Finitura: Zincato

4 CUSCINETTI

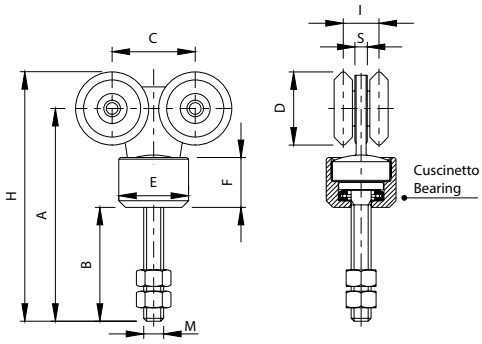

16C

PATENTED

Carrello a 4 ruote con cuscinetti e cerniera 3 ali

CODE	ART.	Size	A	B	C	D	E	F	H	I	L	M	S	Portata ruota Capacity wheel	Box info Pcs per pack	Box info Kg
10103610 001	16C-M	Medio Ø44	212	36	50	Ø44	25	Ø17,6	234	22	58	M12	7,5	280	16	14,30
10103615 001	16C-G	Grande Ø54	226	36	60	Ø54	27	Ø19,6	253	30	52	M12	10,0	300	16	23,00

Finitura: Zincato

4 CUSCINETTI

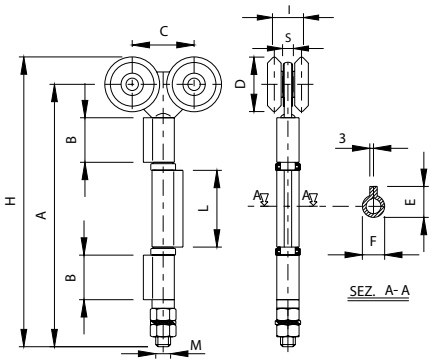

20C

PATENTED

Carrello a 4 ruote con cuscinetti e cerniera 1 ala

CODE	ART.	Size	A	C	D	E	F	H	I	L	M	S	Portata ruota Capacity wheel	Box info Pcs per pack	Box info Kg
10104610 001	20C-M	Medio Ø44	147	50	Ø44	25	Ø17,6	169	22	83	M12	7,5	280	16	12,40
10104615 001	20C-G	Grande Ø54	199,5	60	Ø54	27	Ø19,6	226,5	30	98	M12	10	300	16	23,50

Finitura: Zincato

4 CUSCINETTI

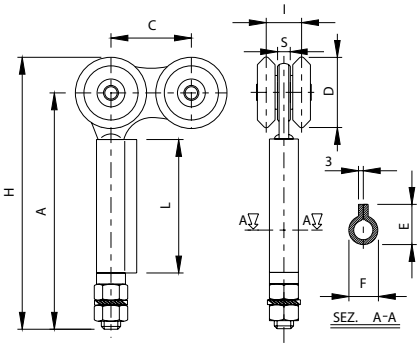

22

Supporto a soffitto per monorotaia art. 24

CODE	ART.	Size	A	B	C	D	S	Box info	
								Pcs per pack	Kg
10605005 001	22-P	Piccolo	41	48	54	110	3	10	3,50
10605000 001	22-M	Medio	52	73	64	120	4	10	4,60
10605010 001	22-G	Grande	66	88	74	130	4	6	3,90

Finitura: Zincato

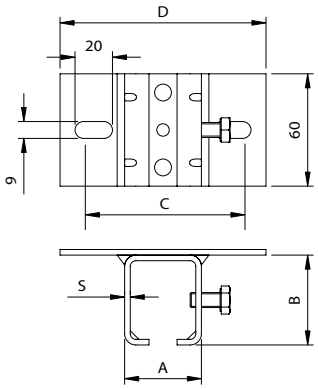

23

Supporto a parete per monorotaia art. 24

CODE	ART.	Size	A	B	C	R	S	Box info	
								Pcs per pack	Kg
10605505 001	23-P	Piccolo	41	48	59	21-41	3	10	3,70
10605500 001	23-M	Medio	52	73	69	25-45	4	10	4,00
10605510 001	23-G	Grande	66	88	79	35-52	4	6	4,10

Finitura: Zincato

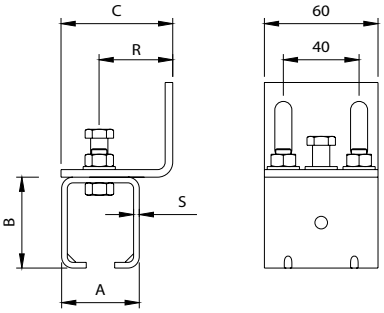

24

Monorotaia per carrello piccolo medio grande

CODE	ART.	Size	B	C	H	L	S	Box info	
								Pcs per pack	Kg
10200505 001	24-P	Piccolo L=6000	34	21,5	30	6000	1,5	1	10,00
10200510 001	24-M	Medio L=6000	43	22	53	6000	2,5	1	19,00
10200515 001	24-G	Grande L=6000	57	30	68	6000	3	1	30,00

Finitura: Zincato

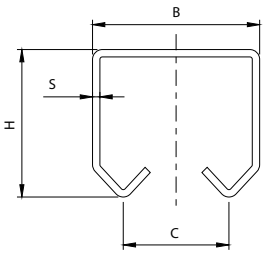

COMUNELLO® Copyright 2022 - All rights reserved

25

Arresto di finecorsa per monorotaia 24

CODE	ART.	Size	A	B	C	D	E	F	G	Box info	
										Pcs per pack	Kg
10704805 001	25-P/M	Piccolo/Medio	30	30	45	13	4	25 - 45	0 - 20	12	1,6
10704810 001	25-G	Grande	43	60	50	24,5	5	40 - 60	0 - 20	12	3,48

Finitura: Zincato

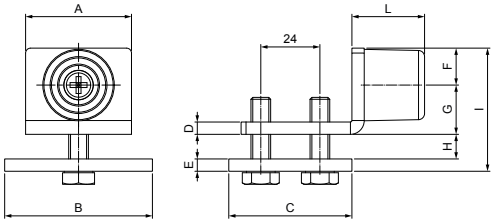

26

Perno inferiore con cerniera a 1 ala oliva in ottone

CODE	ART.	Size	E	F	L	M	R	Box info	
								Pcs per pack	Kg
10300505 001	26-M	Medio	25	Ø17,6	83	M12	165 - 180	16	5,70
10300510 001	26-G	Grande	27	Ø19,6	98	M14	185 - 200	16	7,60

Finitura: Zincato

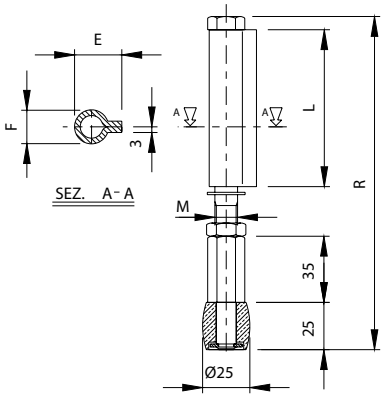

28

Perno inferiore con cerniera a 3 ali oliva ottone

CODE	ART.	Size	B	E	F	L	M	R	Box info	
									Pcs per pack	Kg
10301005 001	28-M	Medio	36	25	Ø17,6	58	M12	225 - 235	16	7,80
10301010 001	28-G	Grande	36	27	Ø19,6	52	M14	227 - 242	16	9,00

Finitura: Zincato

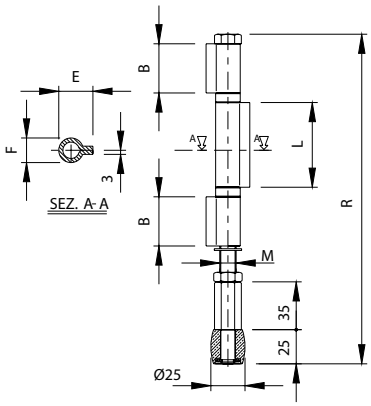

30
Perno filettato oliva in ottone

CODE	ART.	Size	Box info	
			Pcs per pack	Kg
10301505 001	**30-25**	Ø 25	20	3,00

Finitura: Zincato

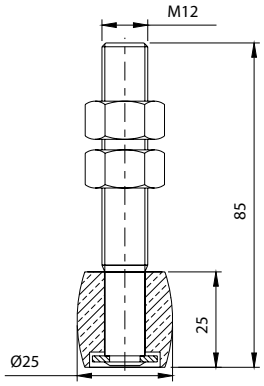

32
Deviatore rullo in acciaio

CODE	ART.	Size	Box info	
			Pcs per pack	Kg
10400505 001	**32-34**	Ø 34	20	5,20

Finitura: Zincato

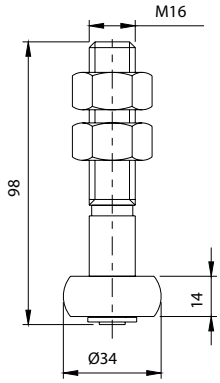

34
Piastra girevole con cuscinetto per carrelli

CODE	ART.	Size	A	B	D	F	H	M	S		Box info	
											Pcs per pack	Kg
10500505 001	**34-12**	Medio	150	25	Ø24	Ø6,5	23,5	M12	5	22	20	3,60
10500510 001	**34-20**	Grande	150	40	Ø40	Ø10,5	31	M20	8	32	20	9,60

Finitura: Zincato

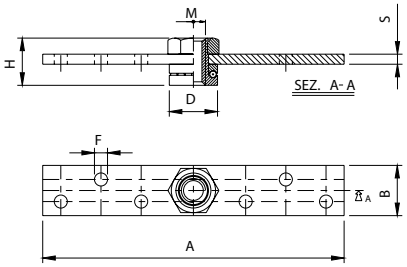

COMUNELLO® Copyright 2022 - All rights reserved

36
Guida inferiore oliva in ottone

CODE	ART.	Size	A	B	C	D	E	F	G	H	S	Box info	
												Pcs per pack	Kg
10302005 001	36 - 25	Ø25	110	40	25	Ø25	19,5	Ø10,5	90	31	6	20	5,70
10302010 001	36 - 30	Ø30	110	40	25	Ø30	19,5	Ø10,5	90	31	6	20	6,50

Finitura: Zincato

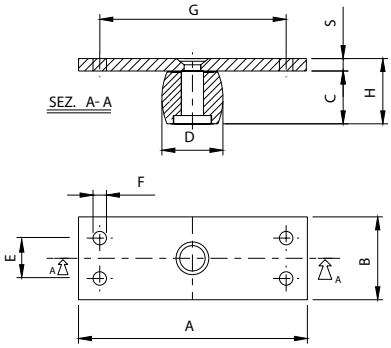

38
Carrello a 2 ruote

CODE	ART.	Size	Portata Capacity	Box info	
				Pcs per pack	Kg
10105505 001	38-24	Ø 24	30 kg	50	7,00

Finitura: Zincato

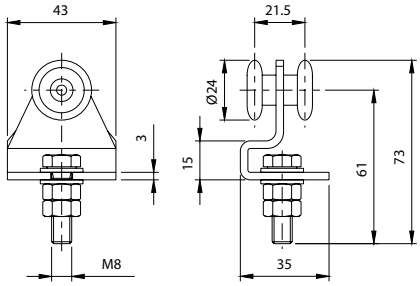

39
Carrello a 2 ruote in nylon

CODE	ART.	Size	Portata Capacity	Box info	
				Pcs per pack	Kg
10106005 001	39-24	Ø 24	30 kg	50	6,2

Finitura: Zincato

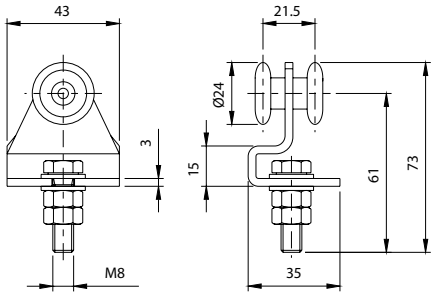

40
Carrello a 4 ruote

CODE	ART.	Size	Portata Capacity	Box info	
				Pcs per pack	Kg
10106505 001	40-24	Ø 24	50 kg	50	11,9

Finitura: Zincato

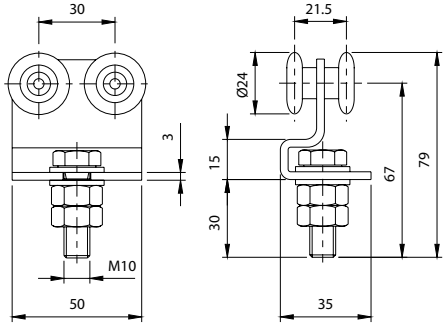

41
Carrello a 4 ruote in nylon

CODE	ART.	Size	Portata Capacity	Box info	
				Pcs per pack	Kg
10107005 001	41-24	Ø 24	50 kg	50	10,2

Finitura: Zincato

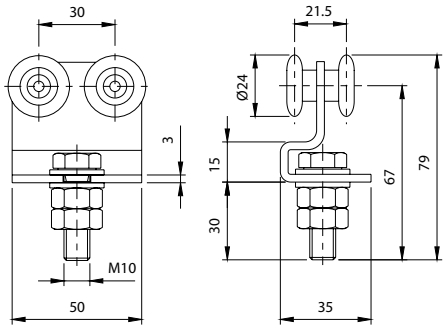

42
Piastrina per carrelli

CODE	ART.	Size	M	Box info	
				Pcs per pack	Kg
10501005 001	42P	Piccolo	M8	50	2,50
10501010 001	42G	Grande	M10	50	2,50

Finitura: Zincato

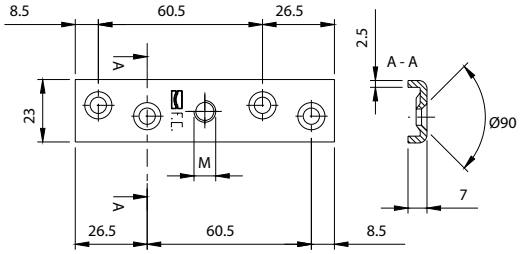

COMUNELLO® Copyright 2022 - All rights reserved

43

Carrello a 2 ruote con staffa

CODE	ART.	Size	Portata Capacity	Box info	
				Pcs per pack	Kg
10107505 001	43-24	Ø 24	30 kg	100	7,5

Finitura: Zincato

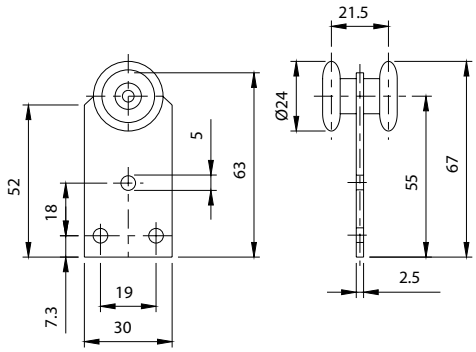

44

Carrello a 2 ruote con staffa lunga

CODE	ART.	Size	Portata Capacity	Box info	
				Pcs per pack	Kg
10108005 001	44-24	Ø 24	30 kg	100	9,4

Finitura: Zincato

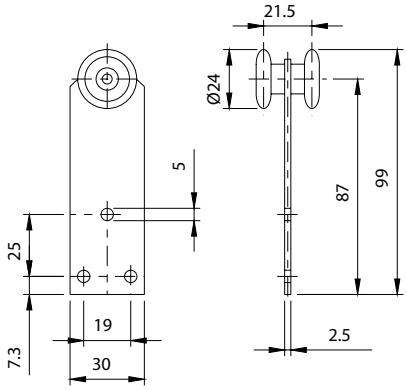

46

Carrello a 2 ruote con staffa lunga zancata

CODE	ART.	Size	Portata Capacity	Box info	
				Pcs per pack	Kg
10108505 001	46-24	Ø 24	30 kg	100	9,4

Finitura: Zincato

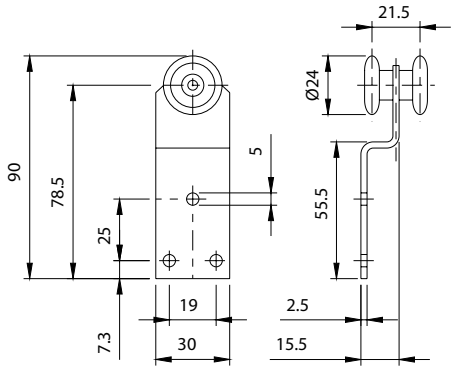

48
Carrello a 1 ruota con staffa

CODE	ART.	Size	Portata Capacity	Box info	
				Pcs per pack	Kg
10109005 001	48-24	Ø 24	15 kg	100	6,20

Finitura: Zincato

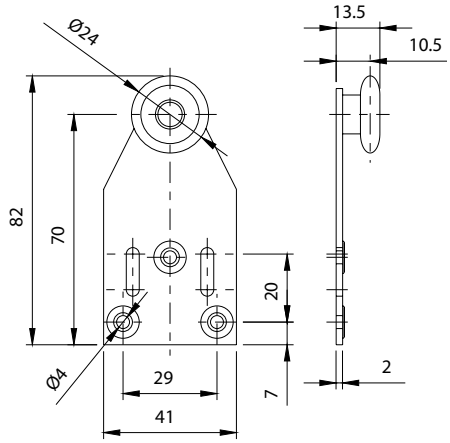

50
Carrello a 2 ruote con staffa

CODE	ART.	Size	Portata Capacity	Box info	
				Pcs per pack	Kg
10109505 001	50-24	Ø 24	30 kg	100	8,40

Finitura: Zincato

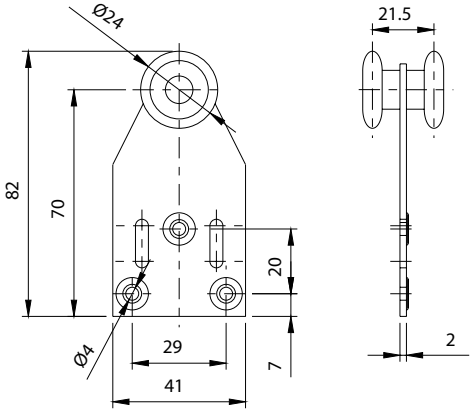

52
Carrello a 2 ruote con staffa zancata

CODE	ART.	Size	Portata Capacity	Box info	
				Pcs per pack	Kg
10110005 001	52-24	Ø 24	30 kg	100	8,20

Finitura: Zincato

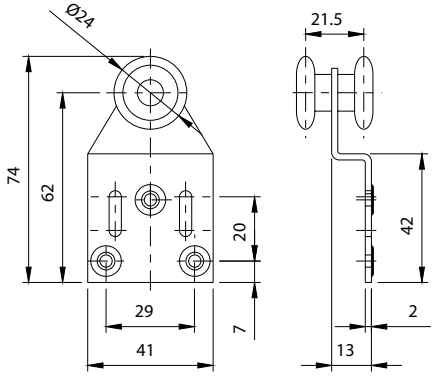

COMUNELLO® Copyright 2022 - All rights reserved

54

Carrello a 4 ruote con staffa larga

CODE	ART.	Size	Portata Capacity	Box info Pcs per pack	Box info Kg
10110505 001	54-24	Ø 24	50 kg	100	16,00

Finitura: Zincato

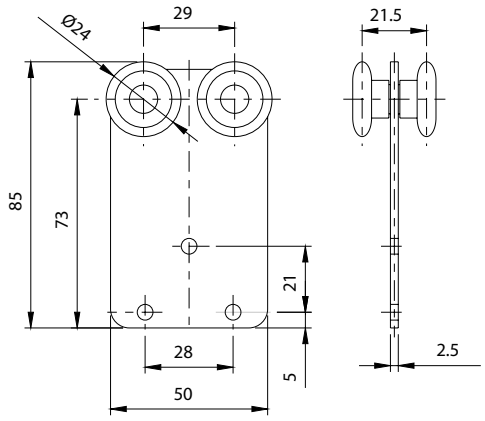

56

Carrello a 4 ruote con staffa larga zancata

CODE	ART.	Size	Portata Capacity	Box info Pcs per pack	Box info Kg
10111005 001	56-24	Ø 24	50 kg	100	16,10

Finitura: Zincato

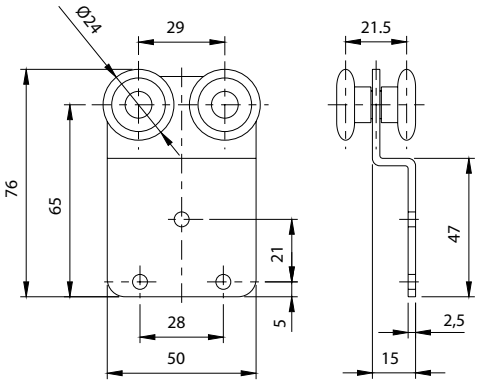

60

Carrello a 4 ruote con staffa porta gancio

CODE	ART.	Size	Portata Capacity	Box info Pcs per pack	Box info Kg
10111505 001	60-24	Ø 24	50 kg	50	9,60

Finitura: Zincato

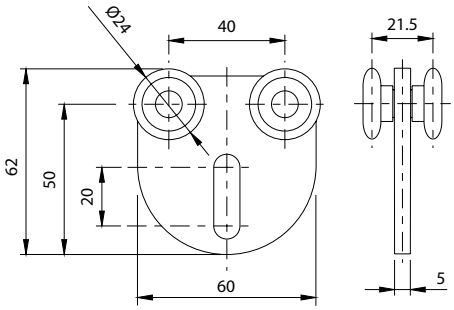

239
Tappo ammortizzatore ante

CODE	ART.	Box info	
		Pcs per pack	Kg
10700405	239	10	0,60

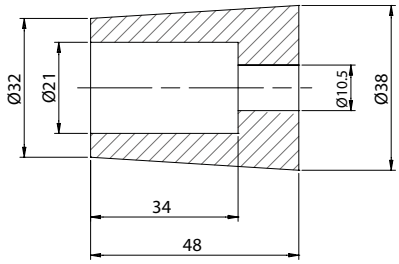

246
Battente finecorsa per monorotaie art. 398/399

CODE	ART.	Size	Portata Capacity	Box info	
				Pcs per pack	Kg
10701705 001	246	Piccolo Ø 24	30 kg	4	1,3

Finitura: Zincato

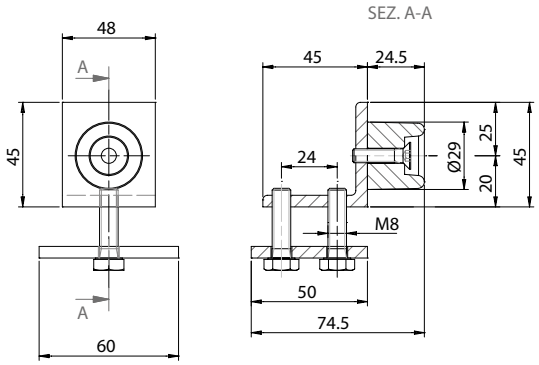

248
Guida per portoni scorrevoli

CODE	ART.	Size	Box info	
			Pcs per pack	Kg
11307500 001	248-60	Ø60	4	2,20
11307501 001	248-70	Ø70	4	1,80
11307505 001	248-80	Ø80	4	2,10

Finitura: Zincato

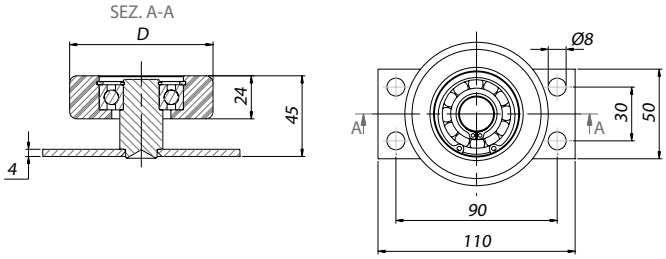

COMUNELLO® Copyright 2022 - All rights reserved

249-30

Deviatore regolabile per impacchettamento laterale

CODE	ART.	Box info	
		Pcs per pack	Kg
10401505 001	249-30	4	3,80

Finitura: Zincato

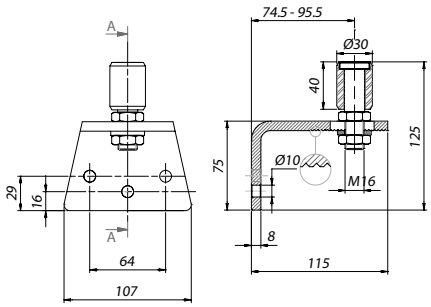

270

Maniglia ad incasso

CODE	ART.	Size	A	B	C	D	E	F	G	H	S	Box info	
												Pcs per pack	Kg
10902005 001	270P	Piccolo	52	115	42	105	20	Ø3	27	20	1	30	2,50
10902010 001	270G	Grande	90	200	76	186	35	Ø5	47	20	1,2	30	7,30

Finitura: Zincato

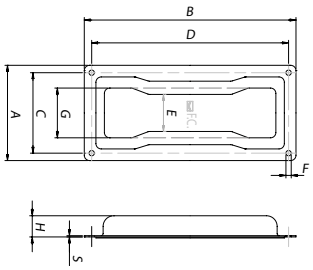

270i

Maniglia ad incasso

CODE	ART.	A	B	C	D	E	F	G	H	S	Box info	
											Pcs per pack	Kg
10902505	270i-P	52	115	42	105	20	Ø3	27	20	1	4	1,6
10902510	270i-G	90	200	76	186	35	Ø5	47	20	1,2	4	1,10

Finitura: Inox

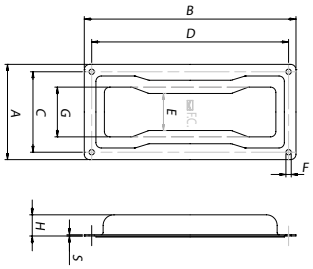

272

Maniglia ad incasso con leva

CODE	ART.	A	B	C	D	F	H	S	Box info	
									Pcs per pack	Kg
10903005 001	272	90	200	76	186	Ø5	20	1,20	30	11,40

Finitura: Zincato

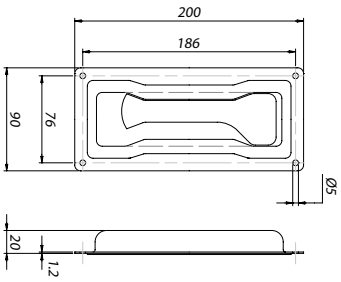

352

Giunzione monorotaia

CODE	ART.	A	B	D	E	H	L	M	S	Box info	
										Pcs per pack	Kg
10602505 001	**352P**	86	30	76	65	75	180	M8	5	4	8,0
10602510 001	**352G**	113	40	103	91	101	200	M8	5	4	12,0

Finitura: Zincato

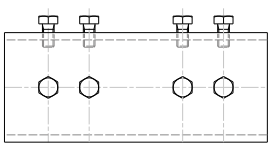

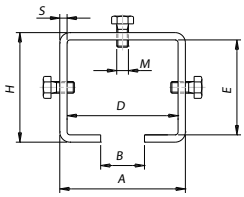

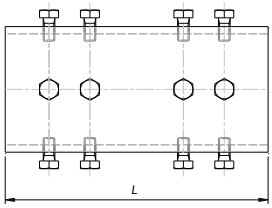

354-185

Staffa regolabile a parete mm. 185

CODE	ART.	Size	R	Portata Capacity	Box info	
					Pcs per pack	Kg
10603006 001	**354-185**	Piccolo	47-165	250 kg	2	3,0

Finitura: Zincato

Distanza massima raccomandata considerando un carico di R = 310 applicato sulla parte finale: 700 mm

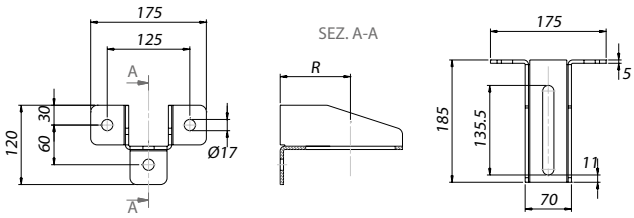

354-330

Staffa regolabile a parete mm. 330

CODE	ART.	Size	R	Portata Capacity	Box info	
					Pcs per pack	Kg
10603011 001	**354-330**	Grande	47-310	150 kg	2	4,80

Finitura: Zincato

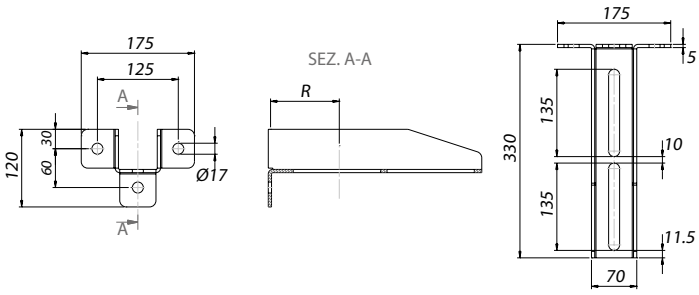

Distanza massima raccomandata considerando un carico di R = 310 applicato sulla parte finale: 700 mm

COMUNELLO® Copyright 2022 - All rights reserved

355
Supporto guida regolabile

CODE	ART.	Size	A	B	D	E	H	L	M	P	Q	S	Portata Capacity	Box info Pcs per pack	Box info Kg
10603007 001	355 P	Piccolo	76	30	86	65	75	100	M16	83,5	150,5	5	150 kg	2	2,6
10603012 001	355 G	Grande	103	40	113	94	101	100	M16	109,5	176,5	5	200 kg	2	3,3

Finitura: Zincato

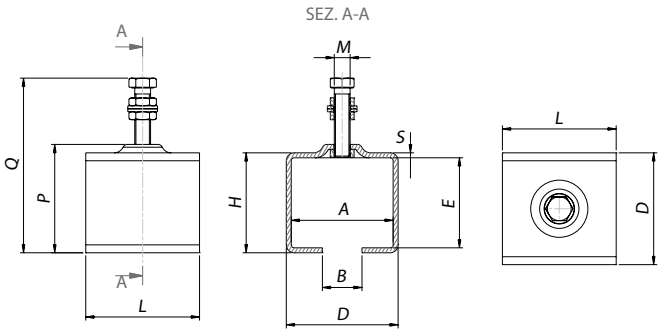

355 S
Supporto regolabile a saldare

CODE	ART.	Portata Capacity	Box info Pcs per pack	Box info Kg
10603013 001	355 S	200 kg	4	2,1

Finitura: Zincato

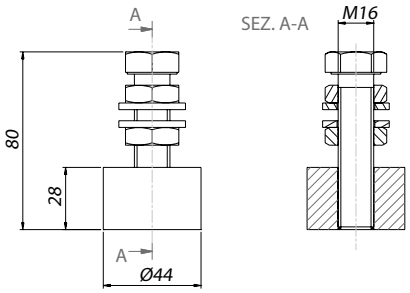

356
Supporto a soffitto

CODE	ART.	Size	A	B	D	E	F	G	H	L	M	N	Q	S	Portata Capacity	Box info Pcs per pack	Box info Kg
10604005 001	356 P	Piccolo	86	30	76	65	16	36	75	115	205	100	80	5	150 kg	2	4,1
10604010 001	356 G	Grande	113	40	103	94	16	36	101	115	205	100	106	5	200 kg	2	5,0

Finitura: Zincato

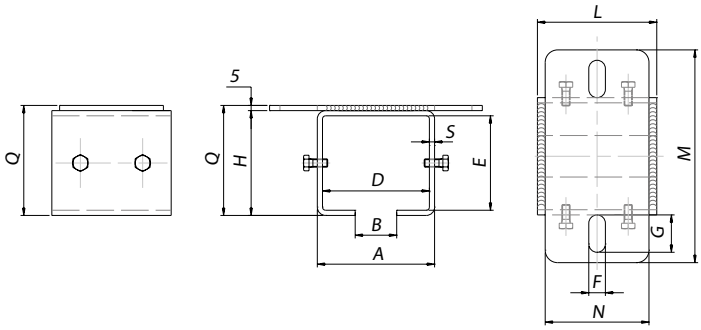

358

Guida inferiore a cementare da mt. 6,00

CODE	ART.	Size	Box info	
			Pcs per pack	Kg
10202010 001	358	L=6000	1	21,3

Finitura: Zincato

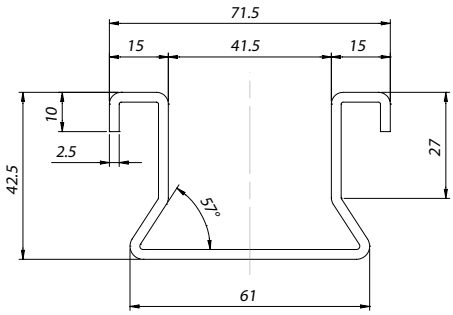

361

Incontro a pavimento in alluminio

CODE	ART.	Size	A	B	D	F	G	H	I	L	M	N	Box info	
													Pcs per pack	Kg
10702505	361 P	Piccolo	159	108	18	Ø8,5	16,5	30	80	50	41	50	2	1,2
10702510	361 G	Grande	159	109	22	Ø8,5	16,5	30	80	50	39	48	2	1,2

Finitura: Alluminio

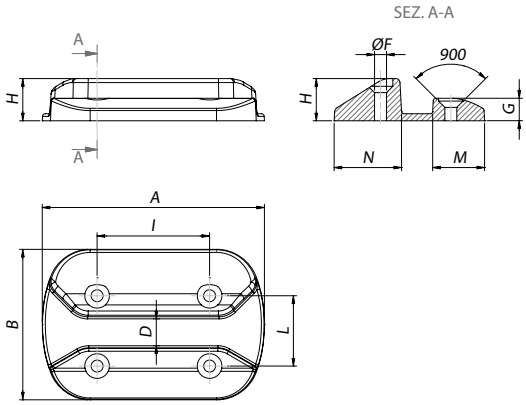

362

Battuta per ante intermedie in alluminio

CODE	ART.	Box info	
		Pcs per pack	Kg
10702611	362	2	1,2

Finitura: Alluminio

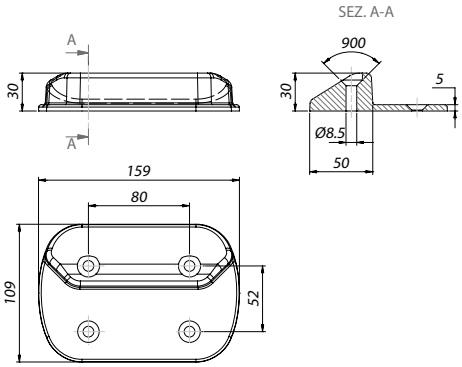

COMUNELLO® Copyright 2022 - All rights reserved

363

Incontro a pavimento in alluminio

CODE	ART.	Box info	
		Pcs per pack	Kg
10702705	363	2	2,5

Finitura: Alluminio

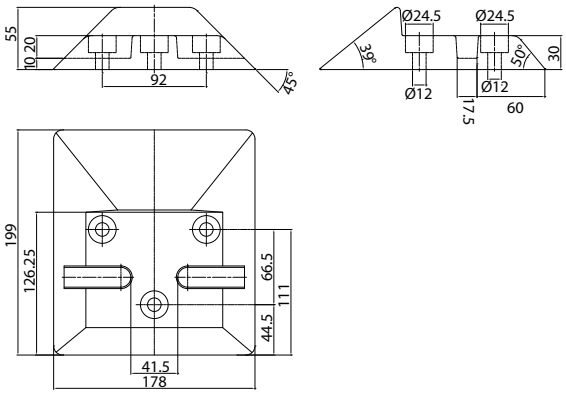

364

Incontro a pavimento in alluminio regolabile

CODE	ART.	Size	Box info	
			Pcs per pack	Kg
10702405	364	D=18-43	2	1,2

Finitura: Alluminio

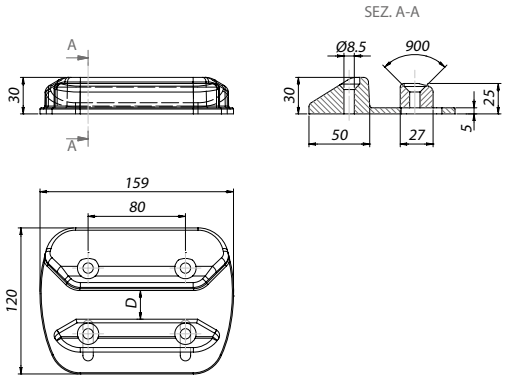

365

Incontro per aste

CODE	ART.	Materiale Material	Finitura Finishing	Box info	
				Pcs per pack	Kg
10702905 001	365	Acciaio	Zincato	10	1,9
10702105	365 AL	Alluminio	Grezzo	10	1,9

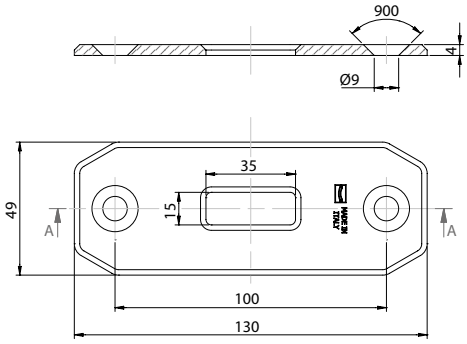

366

Incontro a pavimento per chiusura antipanico

CODE	ART.	Size	Box info	
			Pcs per pack	Kg
10702210	366-22	S=22	2	1,5
10702220	366-42	S=42	2	1,5

Finitura: Alluminio

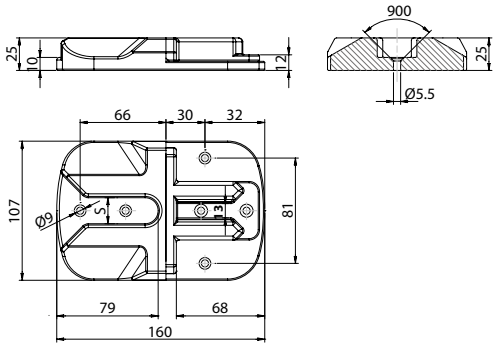

367

Incontro a pavimento in nylon nero, con rinforzo in acciaio

CODE	ART.	Box info	
		Pcs per pack	Kg
10702305	367	2	0,6

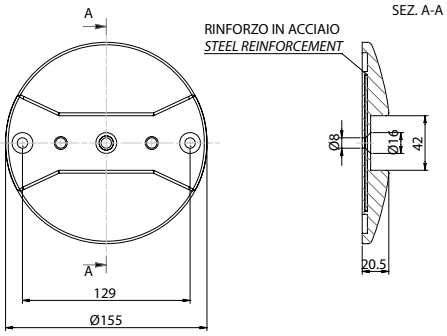

378

Perno inferiore regolabile

CODE	ART.	Size	A	B	D	L	Box info	
							Pcs per pack	Kg
10310505 001	378 P	Piccolo	13	37	16	130	4	0,8
10310510 001	378 G	Grande	18	50	20	182	4	1,8

Finitura: Zincato

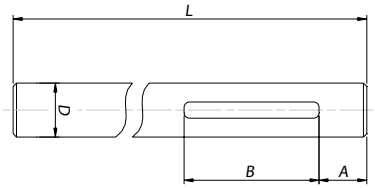

379

Perno inferiore regolabile con cuscinetto

CODE	ART.	Size	A	B	D	L	R	S	Box info	
									Pcs per pack	Kg
10311005 001	379 P	Piccolo	13	37	16	142,5	32	10	4	1,0
10311008 001	379 G-135	Grande	5,5	37	20	135	40	12	4	1,5
10311008 003	379 G-135	Grande	5,5	37	20	135	40	12	4	1,5
10311010 001	379 G-200	Grande	18	50	20	200	40	12	4	2,2
10311010 003	379 G-200	Grande	18	50	20	200	40	12	4	2,2

Finitura: Zincato

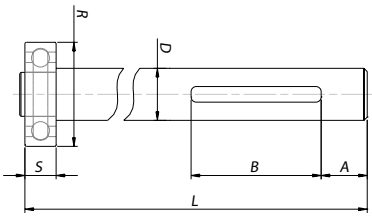

COMUNELLO® Copyright 2022 - All rights reserved

375 P

Carrello piccolo a 4 ruote in acciaio

CODE	ART.	Size	A	Portata Capacity	Box info	
					Pcs per pack	Kg
10113007 001	375 P16	16 mm	Ø16,3	400 kg	4	3,2
10113006 001	375 P20	20 mm	Ø20,5	400 kg	4	3,2

Finitura: Zincato

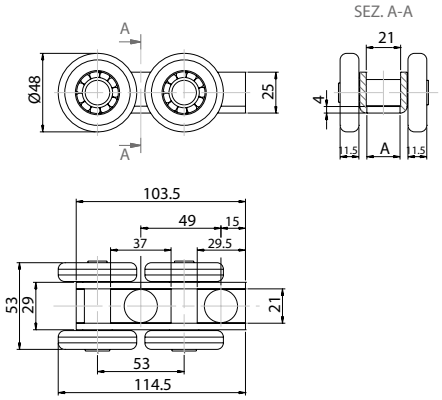

375 G

Carrello grande a 4 ruote in acciaio per perno da mm. 20

CODE	ART.	Size	Portata Capacity	Box info	
				Pcs per pack	Kg
10113010 001	375 G	Grande	800 kg	4	9,2

Finitura: Zincato

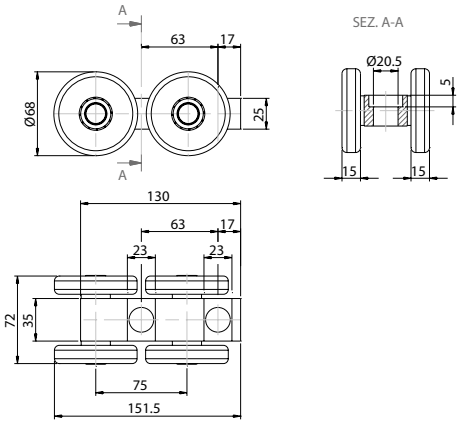

376 P

Carrello piccolo a 4 ruote in nylon

CODE	ART.	Size	A	Portata Capacity	Box info	
					Pcs per pack	Kg
10113402 001	376 P16	16 mm	Ø16,3	400 kg	4	2,1
10113401 001	376 P20	20 mm	Ø20,5	400 kg	4	2,1

Finitura: Zincato

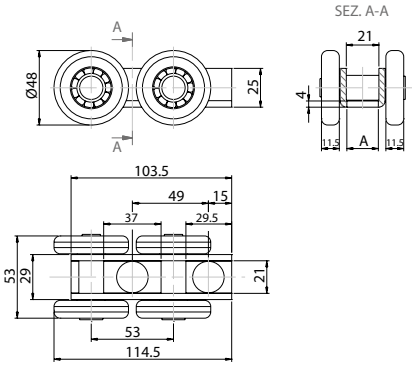

377

Perno superiore per carrelli

CODE	ART.	Finitura Finishing	Size	A	B	C	D	M	L	Portata Capacity	Box info Pcs per pack	Box info Kg
10118550 001	377P	Zincato	Piccolo	8	50	17	Ø20	M16	220	400 kg	4	1,6
10118535 001	377G-290	Zincato	Grande	9	60	22	Ø26,5	M20	290	800 kg	4	3,1
10118535 003	377G-290	Zincato Nero	Grande	9	60	22	Ø26,5	M20	290	800 kg	4	3,1
10118540 001	377G-330	Zincato	Grande	9	60	22	Ø26,5	M20	330	800 kg	4	3,5
10118540 003	377G-330	Zincato Nero	Grande	9	60	22	Ø26,5	M20	330	800 kg	4	3,5

Zincato: Galvanized / Galvanisé / Verzinkt / Galvanizado / Оцинкованная
Tropicalizzato: Yellow Galvanized / Zingué jaune / Gelbverzinkt / Tropicalizado / *В тропическом исполнении*
Zincato Nero: Black Galvanized / Galvanisé Noir / Verzinkt Schwarz / Galvanizado Negro / Черный оцинкованный

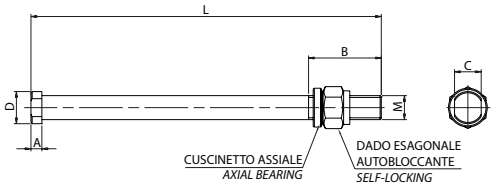

377 R

Perno superiore ribassato

CODE	ART.	Finitura Finishing	Portata Capacity	Box info Pcs per pack	Box info Kg
10118530 001	377 R-330	Zincato	400 kg	4	3,6
10118530 003	377 R-330	Zincato Nero	400 kg	4	3,6

Zincato: Galvanized / Galvanisé / Verzinkt / Galvanizado / Оцинкованная
Tropicalizzato: Yellow Galvanized / Zingué jaune / Gelbverzinkt / Tropicalizado / *В тропическом исполнении*
Zincato Nero: Black Galvanized / Galvanisé Noir / Verzinkt Schwarz / Galvanizado Negro / Черный оцинкованный

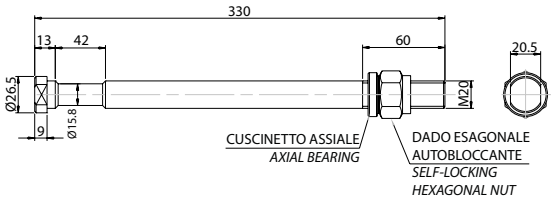

377 G-SC

Perno superiore per scorrevoli zincato

CODE	ART.	Portata Capacity	Box info Pcs per pack	Box info Kg
10118701 001	377 G-SC	400 kg	4	1,4

Finitura: Zincato

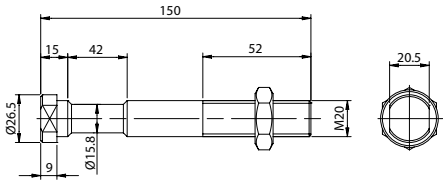

 COMUNELLO® Copyright 2022 - All rights reserved

RG-387

Profilo ad "U" da 3/6 m per piastre guida cancello RG-254 e RG-252

CODE	ART.	Size	Box info	
			Pcs per pack	Kg
10210105 001	RG-387.3	3 m	1	4.7
10210101 001	RG-387.6	6 m	1	9.4

Finitura: Zincato

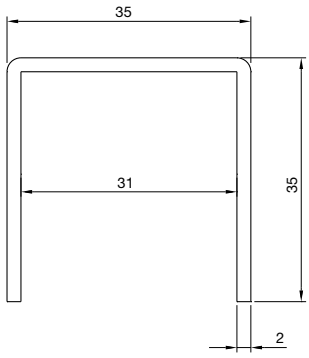

388

Bandiera reversibile per impacco laterale 4 ante

CODE	ART.	Misura	Box info	
			Pcs per pack	Kg
10210010 503	388		1	12,50

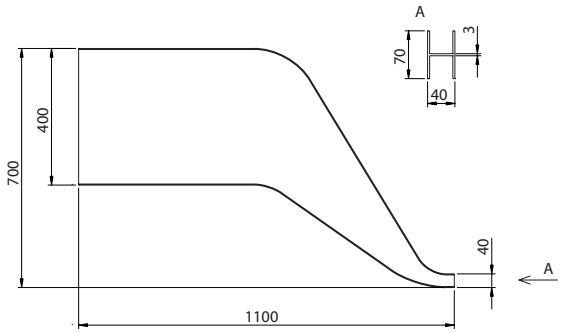

395 DX-SX

Carrello in alluminio pressofuso a 3 ruote

CODE	ART.	Portata Capacity	Box info	
			Pcs per pack	Kg
10118350 503	395 DX	*	4	2,3
10118360 503	395 SX	*	4	2,3

Finitura: RAL 9005 nero

***Il carrello non ha funzione di portata ma solo di guida**

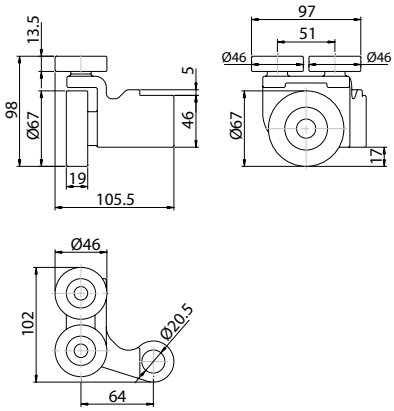

396

Carrello reversibile in alluminio
a 3 ruote

CODE	ART.	Portata Capacity	Box info	
			Pcs per pack	Kg
10118305 503	396	280 kg	4	3,6

Finitura: RAL 9005 nero

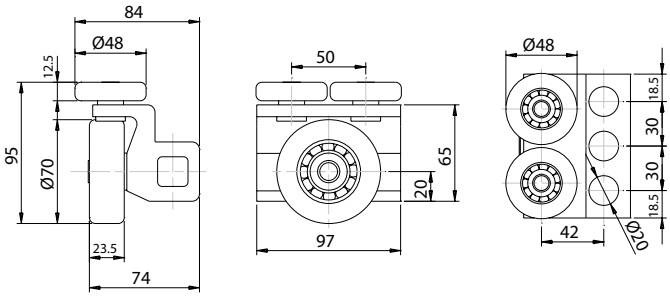

398

Monorotaia superiore per carrelli
4 ruote grande zincata

CODE	ART.	Size	Box info	
			Pcs per pack	Kg
10203011 001	398-3000	L=3000	1	30,4
10203012 001	398-6000	L=6000	1	60,7

Finitura: Zincato

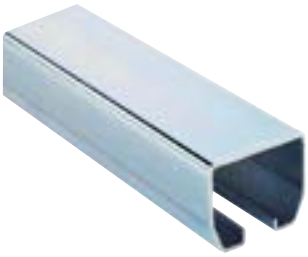

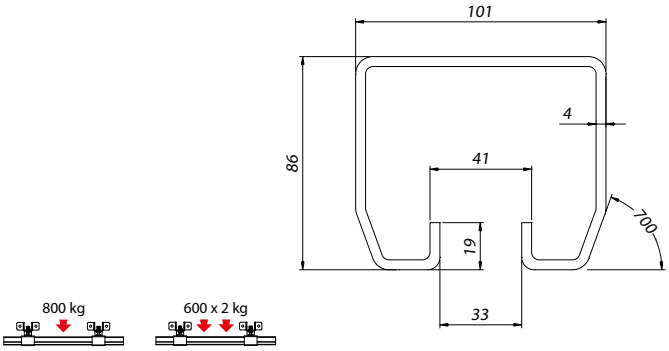

399

Monorotaia superiore per carrelli
4 ruote piccola zincata

CODE	ART.	Box info	
		Pcs per pack	Kg
10203006 001	399-3000	1	16,7
10203008 001	399-5500	1	30,4
10203007 001	399-6000	1	33,3

Finitura: Zincato

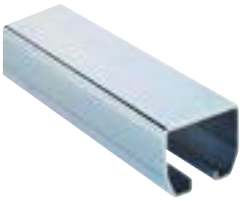

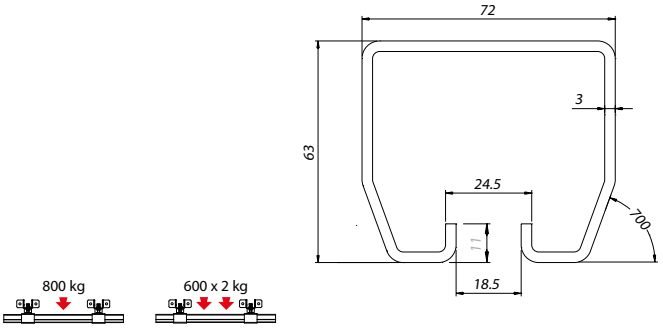

COMUNELLO® Copyright 2022 - All rights reserved

671

Maniglione curvo Ø15 mm

CODE	ART.	Size	l	L	Box info	
					Pcs per pack	Kg
11000400 503	671P	Piccolo	165	215	10	6,4
11000401 503	671G	Grande	215	265	10	7,1

Finitura: RAL 9005 nero

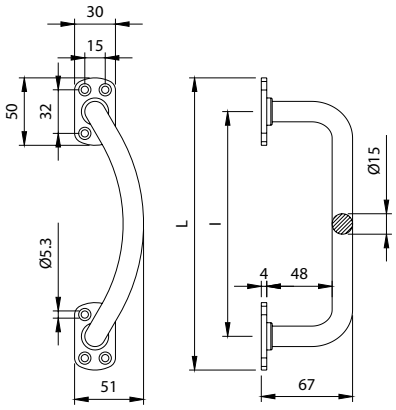

673

Catenaccio a saldare

CODE	ART.	Box info	
		Pcs per pack	Kg
11900505 001	673	25	4,2

Finitura: Zincato

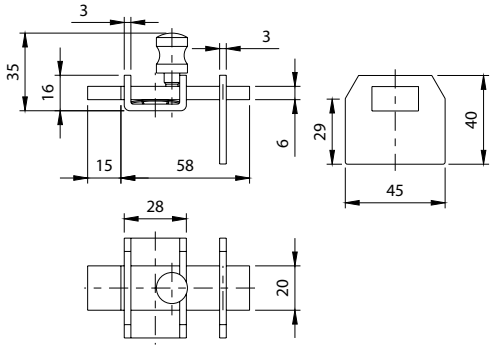

674

Maniglia di trascinamento in zama presso fusa

CODE	ART.	Box info	
		Pcs per pack	Kg
10905006 503	674	20	4,2

Finitura: RAL 9005 nero

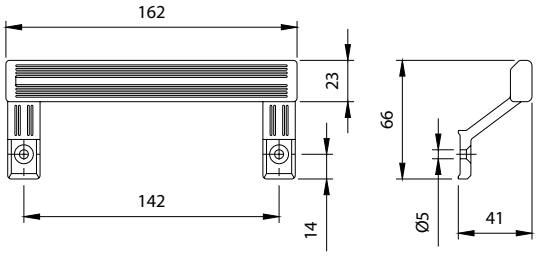

675

Maniglione zancato Ø15 mm

CODE	ART.	Size	I	L	Box info	
					Pcs per pack	Kg
11000505 503	675P	Piccolo	165	215	10	6,5
11000510 503	675G	Grande	215	265	10	6,5

Finitura: RAL 9005 nero

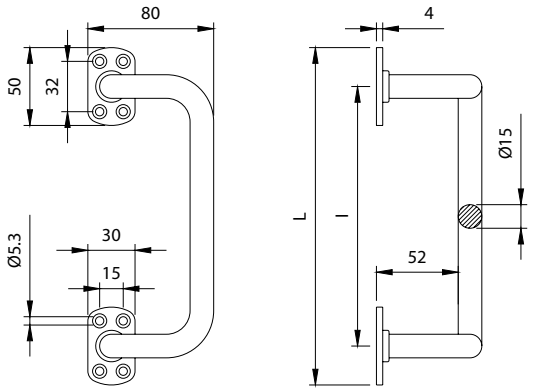

677

Maniglione diritto Ø15 mm

CODE	ART.	Size	I	L	Box info	
					Pcs per pack	Kg
11001005 503	677P	Piccolo	165	215	10	4,5
11001010 503	677G	Grande	215	265	10	5,4

Finitura: RAL 9005 nero

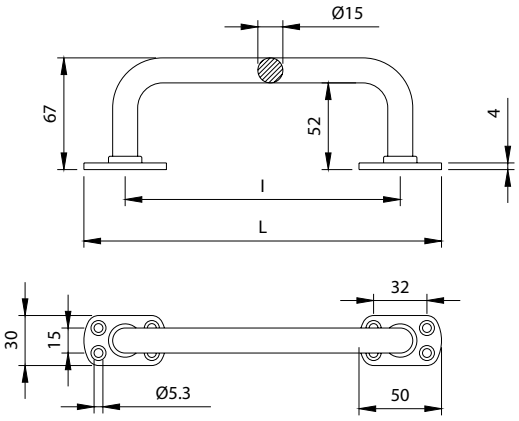

678

Maniglione tubolare zancato

CODE	ART.	Size	A	B	C	D	E	F	G	H	I	L	M	S	Box info	
															Pcs per pack	Kg
11001505 503	678P	Piccolo	35	54	20	Ø20	35	Ø5,3	43	67	180	234	100	3,5	10	4,2
11001510 503	678G	Grande	45	71	27	Ø25	47	Ø6,3	53	85	280	351	143	4	10	9,0

Finitura: RAL 9005 nero

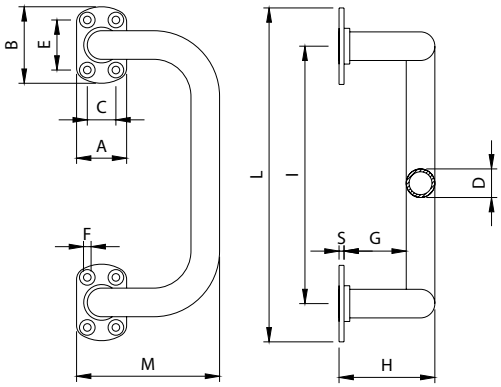

COMUNELLO® Copyright 2022 - All rights reserved

679

Maniglione tubolare diritto

CODE	ART.	Size	A	B	C	D	E	F	G	H	I	L	S	Box info	
														Pcs per pack	Kg
11002505 503	679P	Piccolo	35	54	20	Ø20	35	Ø5,3	43	67	180	234	3,5	10	3,2
11002510 503	679G	Grande	45	71	27	Ø25	47	Ø6,3	53	85	280	351	4	10	6,7

Finitura: RAL 9005 nero

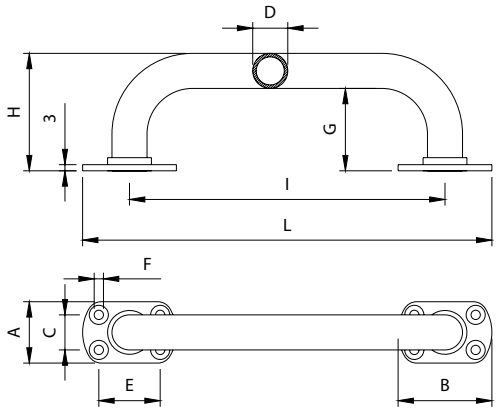

679i

Maniglione tubolare diritto in acciaio inox aisi 316i

CODE	ART.	A	B	C	D	E	F	H	I	L	Box info	
											Pcs per pack	Kg
11002610	679i	45	71	27	Ø30	47,3	Ø6,3	85	280	351	1	0,7

Finitura: Inox

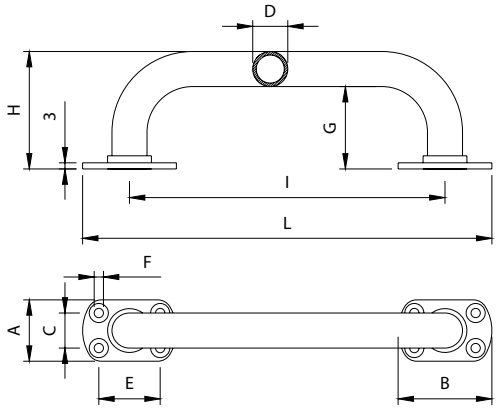

680

Cariglione "Car" aste esterne 14x14 mm

CODE	ART.	Box info	
		Pcs per pack	Kg
11203005 001	680	5	4,5

Finitura: Zincato

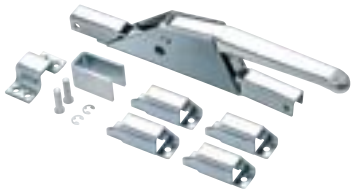

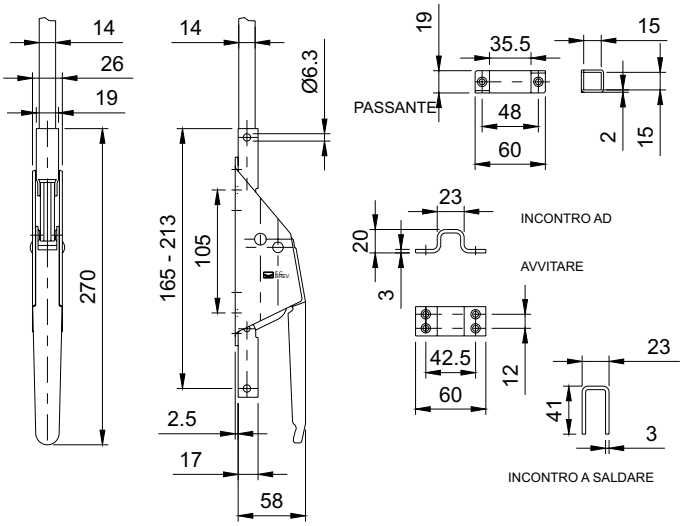

682

Cariglione “Car” con cilindro aste esterne 14x14 mm

CODE	ART.	Box info	
		Pcs per pack	Kg
11203505 001	682	5	5,0

Finitura: Zincato

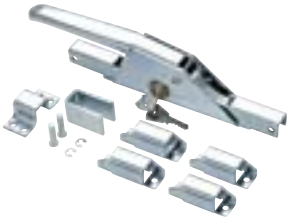

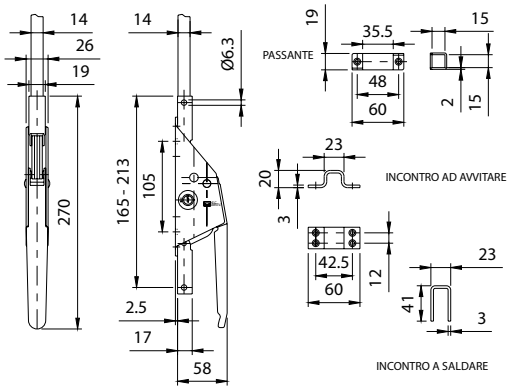

683

Asta per cariglione art. 686 10x10 mm

CODE	ART.	Size	L	Box info	
				Pcs per pack	Kg
10205505 001	683	L=1500	1500	1	1,2
10205510 001	683	L=2000	2000	1	1,6

Finitura: Zincato

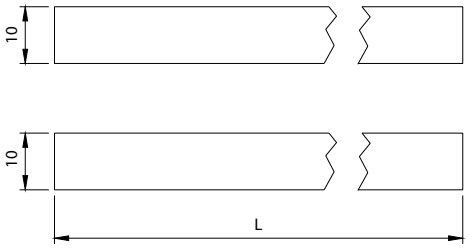

684

Cariglione “Bon” con cilindro

CODE	ART.	Box info	
		Pcs per pack	Kg
11204005 700	684	5	3,6

Finitura: Zincato

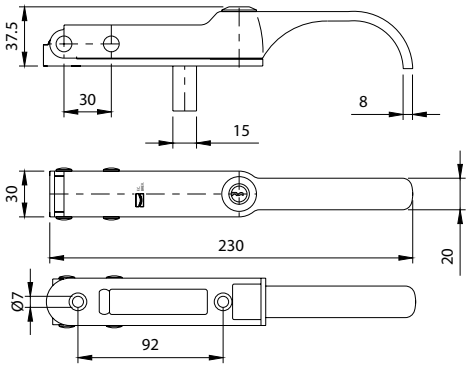

COMUNELLO® Copyright 2022 - All rights reserved

685

Cariglione per aste interne Ø6 mm

CODE	ART.	Box info	
		Pcs per pack	Kg
11204805 503	685	10	5,0

Finitura: RAL 9005 nero

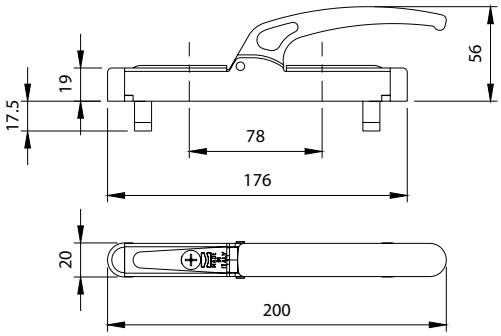

686

Cariglione per aste esterne 10x10 mm

CODE	ART.	Box info	
		Pcs per pack	Kg
11204705 503	686	10	5,0

Finitura: RAL 9005 nero

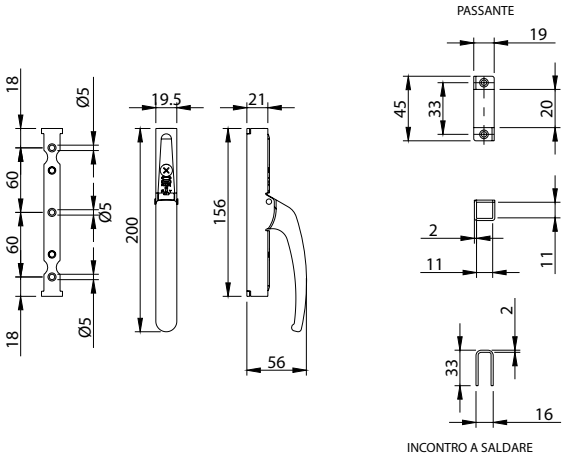

687

Asta forata 14x14 mm per cariglione art. 680 – 682

CODE	ART.	Size	L	Box info	
				Pcs per pack	Kg
10206005 001	687	L=1500	1500	1	2,3
10206010 001	687	L=2000	2000	1	3,1

Finitura: Zincato

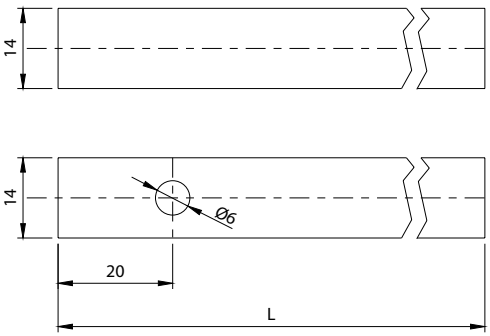

690 MC

Cariglione star piccolo

CODE	ART.	Size	Finitura Finishing	Corsa Rod stroke	Box info Pcs per pack	Box info Kg
11205006 001	690 MC	DX	Zincato	31	2	1,9
11205006 503	690 MC	DX	RAL 9005	31	2	1,9
11205011 001	690 MC	SX	Zincato	31	2	1,8
11205011 503	690 MC	SX	RAL 9005	31	2	1,8

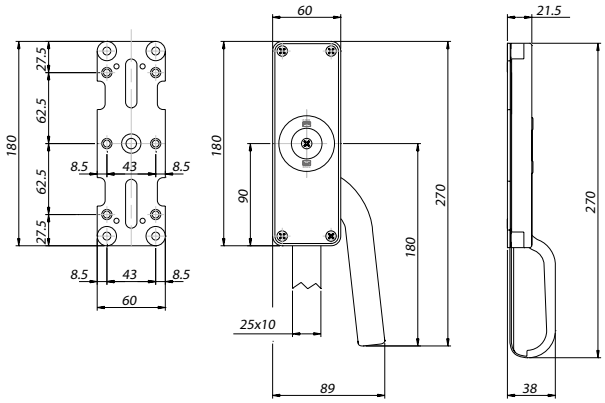

691 P

Passante per aste 25x10

CODE	ART.	Size	Finitura Finishing	Box info Pcs per pack	Box info Kg
12001105 001	691 P	25x10	Zincato	50	2,7
12001105 503	691 P	25x10	RAL 9005	50	2,8

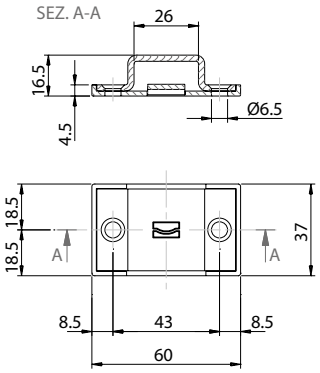

691 G

Passante per asta 30x10

CODE	ART.	Size	Finitura Finishing	Box info Pcs per pack	Box info Kg
12001505 001	691 G	30x10	Zincato	50	7,1
12001505 503	691 G	30x10	RAL 9005	50	7,1

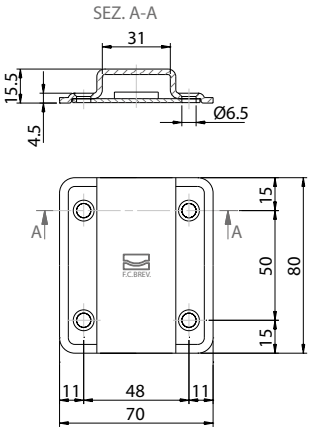

COMUNELLO® Copyright 2022 - All rights reserved

692 P

Asta di collegamento 25x10

CODE	ART.	Size	Finitura Finishing	L	Box info	
					Pcs per pack	Kg
10203503 001	692 P	1,2 mt	Zincato	1200	1	2,3
10203503 003	692 P	1,2 mt	Zincato Nero	1200	1	2,3
10203515 001	692 P	3,0 mt	Zincato	3000	1	5,9
10203515 003	692 P	3,0 mt	Zincato Nero	3000	1	5,9
10203504 001	692 P	4,8 mt	Zincato	4800	1	9,5
10203504 003	692 P	4,8 mt	Zincato Nero	4800	1	9,5

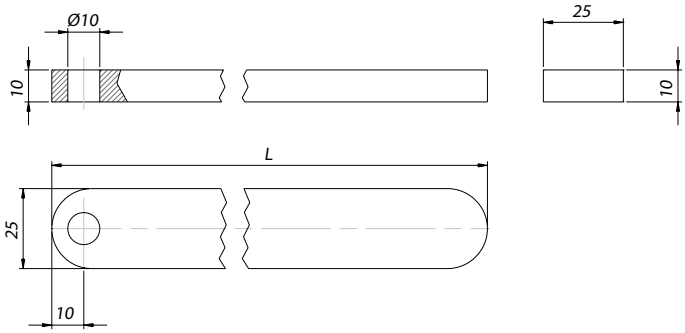

692 G

Asta di collegamento 30x10

CODE	ART.	Size	Finitura Finishing	L	Box info	
					Pcs per pack	Kg
10203518 001	692 G	1,2 mt	Zincato	1200	1	2,8
10203518 003	692 G	1,2 mt	Zincato Nero	1200	1	2,8
10203530 001	692 G	3,0 mt	Zincato	3000	1	7,0
10203530 003	692 G	3,0 mt	Zincato Nero	3000	1	7,0
10203540 001	692 G	4,8 mt	Zincato	4800	1	11,3
10203540 003	692 G	4,8 mt	Zincato Nero	4800	1	11,3

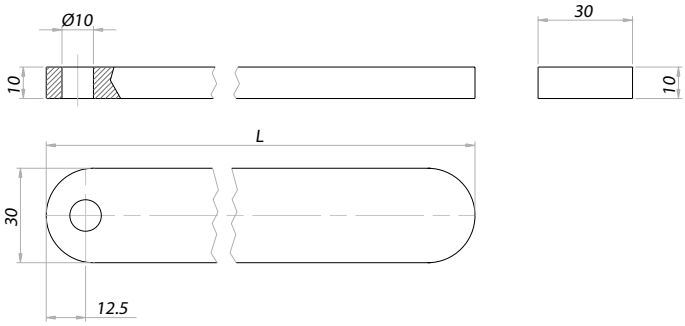

693 MC

Cariglione star piccolo per aste interne

CODE	ART.	Size	Corsa Rod stroke	Box info Pcs per pack	Box info Kg
11207006 503	**693 MC**	DX	31	2	2,5
11207011 503	**693 MC**	SX	31	2	2,5

Finitura: RAL 9005 nero

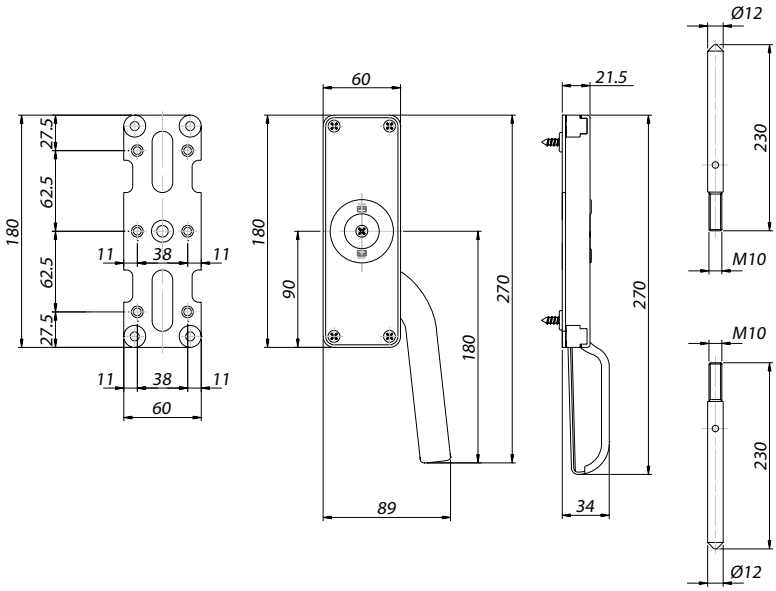

694 MC

Cariglione star grande

CODE	ART.	Finitura Finishing	Corsa Rod stroke	Box info Pcs per pack	Box info Kg
11205506 001	**694 MC**	Zincato	40	2	3,8
11205506 503	**694 MC**	RAL 9005	40	2	3,8
11205511 001	**694 MC**	Zincato	40	2	3,8
11205511 503	**694 MC**	RAL 9005	40	2	3,8

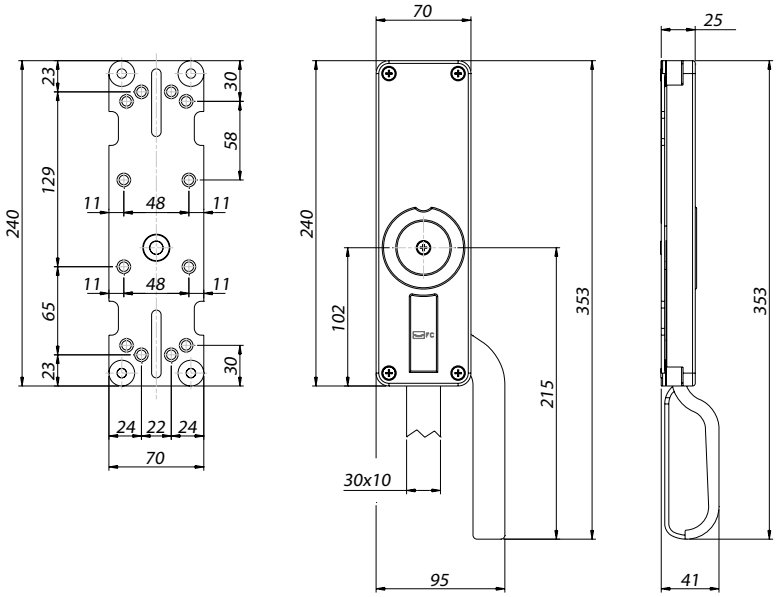

COMUNELLO® Copyright 2022 - All rights reserved

695 P

Asta di collegamento tubolare 25x10

CODE	ART.	Size	Finitura Finishing	L	Box info	
					Pcs per pack	Kg
10203703 001	695 P	1,2 mt	Zincato	1200	1	1,2
10203703 003	695 P	1,2 mt	Zincato Nero	1200	1	1,2
10203715 001	695 P	3,0 mt	Zincato	3000	1	2,9
10203715 003	695 P	3,0 mt	Zincato Nero	3000	1	2,9
10203704 001	695 P	4,8 mt	Zincato	4800	1	4,7
10203704 003	695 P	4,8 mt	Zincato Nero	4800	1	4,7

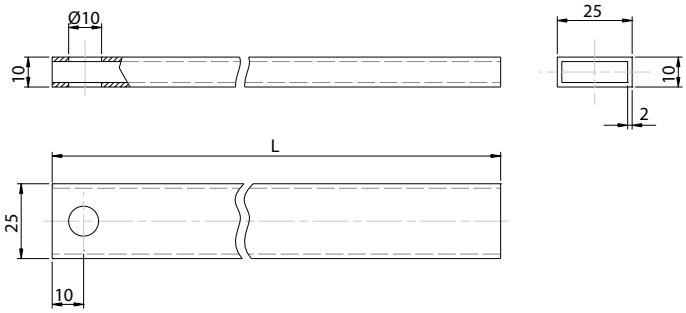

695 G

Asta di collegamento tubolare 30x10

CODE	ART.	Size	Finitura Finishing	L	Box info	
					Pcs per pack	Kg
10203718 001	695 G	1,2 mt	Zincato	1200	1	1,2
10203718 003	695 G	1,2 mt	Zincato Nero	1200	1	1,2
10203730 001	695 G	3,0 mt	Zincato	3000	1	3,4
10203730 003	695 G	3,0 mt	Zincato Nero	3000	1	3,4
10203740 001	695 G	4,8 mt	Zincato	4800	1	5,4
10203740 003	695 G	4,8 mt	Zincato Nero	4800	1	5,4

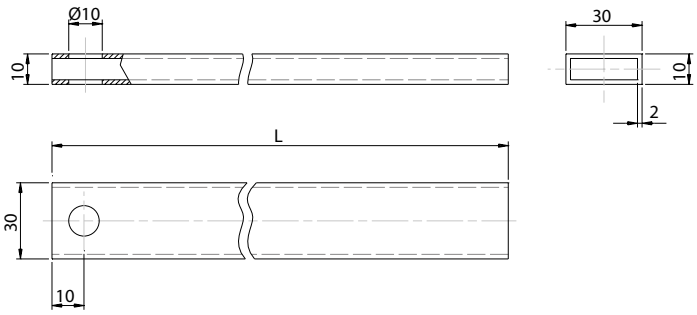

695 PM

Asta di chiusura tubolare con maniglia 25x10

CODE	ART.	Size	Finitura Finishing	L	Box info Pcs per pack	Box info Kg
10203702 001	695 PM	1,2 mt	Zincato	1200	1	1,2
10203702 003	695 PM	1,2 mt	Zincato Nero	1200	1	1,2

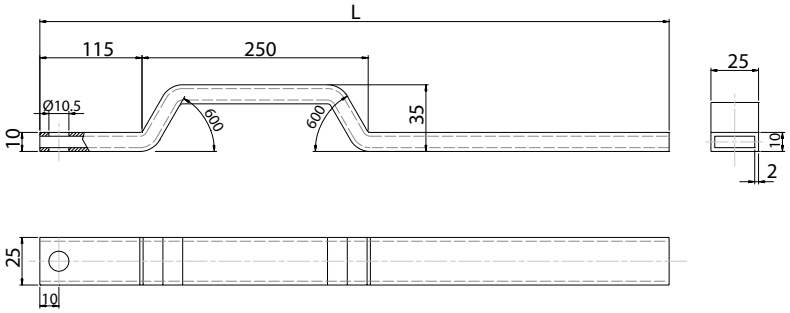

695 GM

Asta di chiusura tubolare con maniglia 30x10

CODE	ART.	Size	Finitura Finishing	L	Box info Pcs per pack	Box info Kg
10203701 001	695 GM	1,2 mt	Zincato	1200	1	1,4
10203701 003	695 GM	1,2 mt	Zincato Nero	1200	1	1,4

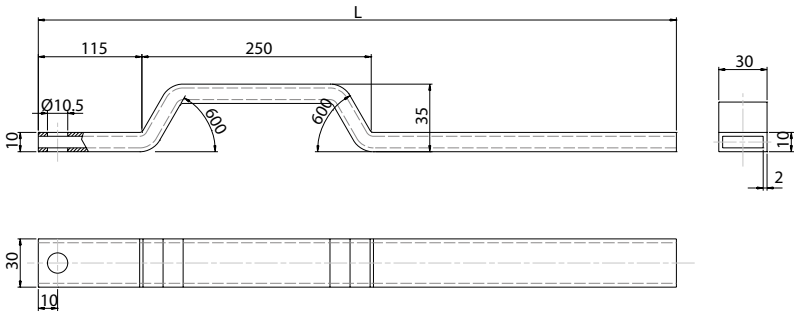

696 MC

Cariglione star grande predisposto per cilindro

CODE	ART.	Size	Finitura Finishing	Corsa Rod stroke	Box info Pcs per pack	Box info Kg
11206006 001	696 MC	DX	Zincato	40	2	3,0
11206006 503	696 MC	DX	RAL 9005	40	2	3,0
11206011 001	696 MC	SX	Zincato	40	2	3,0
11206011 503	696 MC	SX	RAL 9005	40	2	3,0

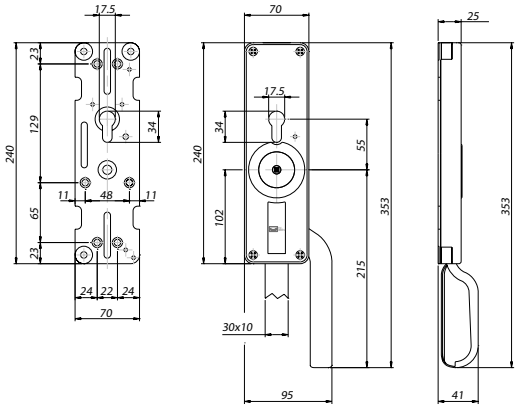

COMUNELLO® Copyright 2022 - All rights reserved

698 MC

Cariglione star grande con maniglia esterna

CODE	ART.	Size	L	Finitura Finishing	Corsa Rod stroke	Box info Pcs per pack	Box info Kg
11206506 001	698 MC	DX	50	Zincato	40	2	4,3
11206506 503	698 MC	DX	50	RAL 9005	40	2	4,3
11206511 001	698 MC	SX	50	Zincato	40	2	4,3
11206511 503	698 MC	SX	50	RAL 9005	40	2	4,3
11206526 001	698 MC	DX	80	Zincato	40	2	4,4
11206526 503	698 MC	DX	80	RAL 9005	40	2	4,4
11206531 001	698 MC	SX	80	Zincato	40	2	4,4
11206531 503	698 MC	SX	80	RAL 9005	40	2	4,4

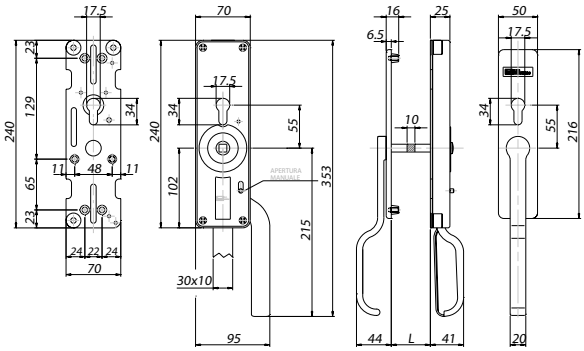

699

Maniglione di trascinamento in nylon con passanti

CODE	ART.	Box info Pcs per pack	Box info Kg
11003500	699	10	3,0

Finitura: nylon nero

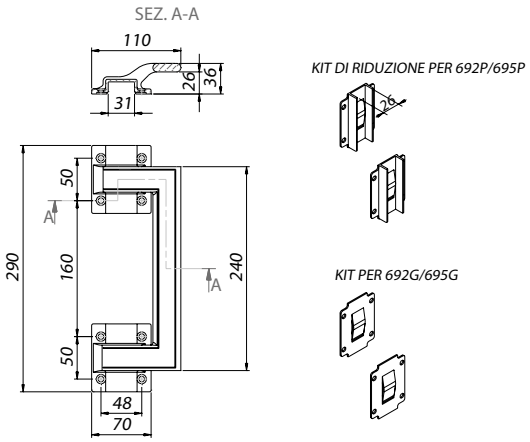

A370 P

Cerniera doppia piccola in alluminio piana

CODE	ART.	Size	Portata Capacity	Box info	
				Pcs per pack	Kg
11630405 503	A370 P	Piccolo	200 kg	12	6,0

Finitura: RAL 9005 nero

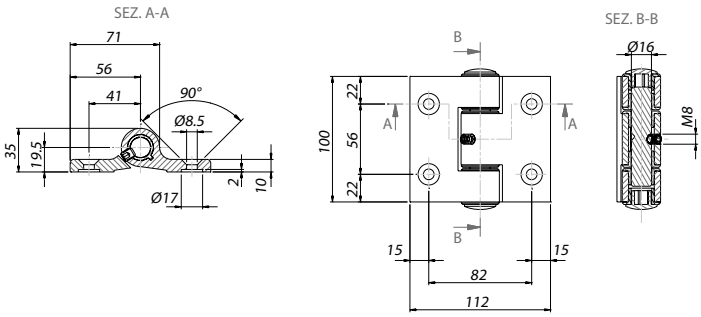

A371 P

Cerniera doppia piccola in alluminio senza perno

CODE	ART.	Size	Portata Capacity	Box info	
				Pcs per pack	Kg
11630905 503	A371 P	Piccolo	200 kg	4	1,4

Finitura: RAL 9005 nero

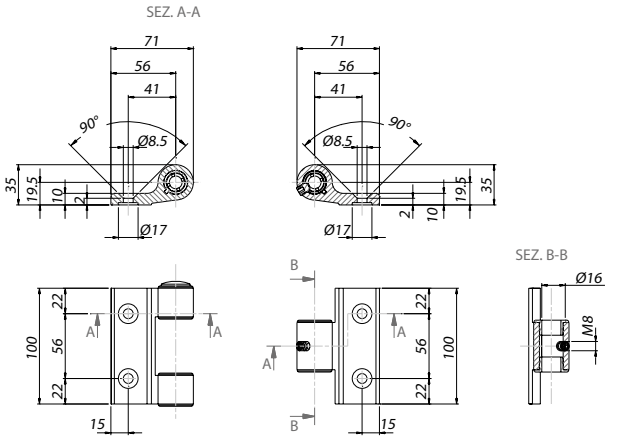

A380 P

Cerniera doppia piccola in alluminio con battute

CODE	ART.	Size	Portata Capacity	Box info	
				Pcs per pack	Kg
11630505 503	A380 P	Piccolo	200 kg	12	10,0

Finitura: RAL 9005 nero

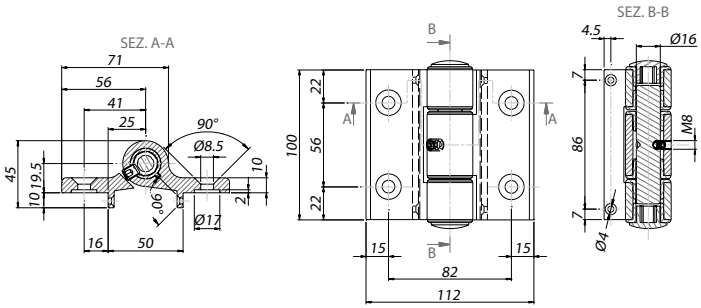

COMUNELLO® Copyright 2022 - All rights reserved

A380 G

Cerniera doppia grande in alluminio con battute

CODE	ART.	Size	Portata Capacity	Box info	
				Pcs per pack	Kg
11630511 503	A380 G	Grande	400 kg	12	11,7

Finitura: RAL 9005 nero

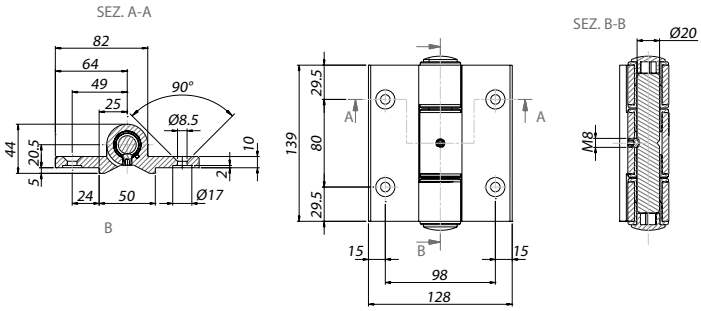

A380 R

Cerniera doppia in alluminio piana, regolabile

CODE	ART.	Portata Capacity	Box info	
			Pcs per pack	Kg
11634005 503	A380 R	400 kg	4	4,0

Finitura: RAL 9005 nero

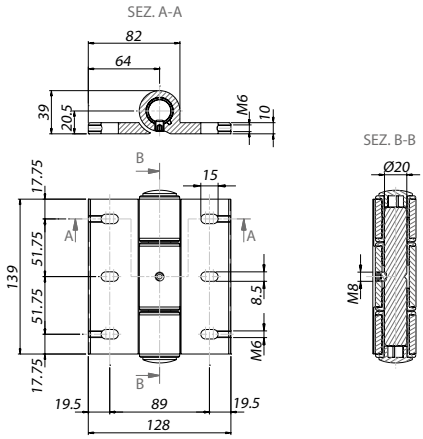

A381 P

Cerniera doppia piccola in alluminio con battute, senza perno

CODE	ART.	Size	Portata Capacity	Box info	
				Pcs per pack	Kg
11631005 503	A381 P	Piccolo	200 kg	4	2,2

Finitura: RAL 9005 nero

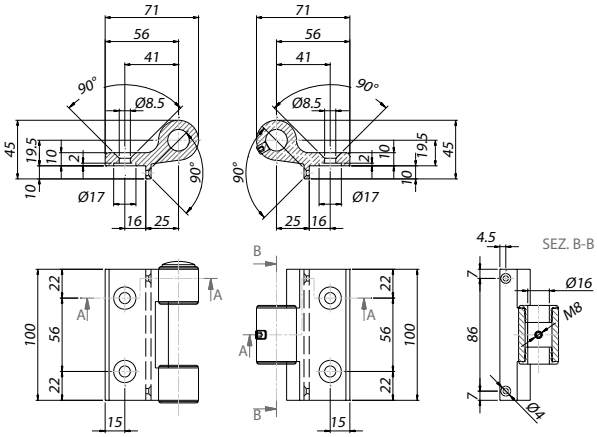

A381 G

Cerniera doppia grande in alluminio con battute, senza perno

CODE	ART.	Size	Portata Capacity	Box info	
				Pcs per pack	Kg
11631011 503	A381 G	Grande	400 kg	4	2,8

Finitura: RAL 9005 nero

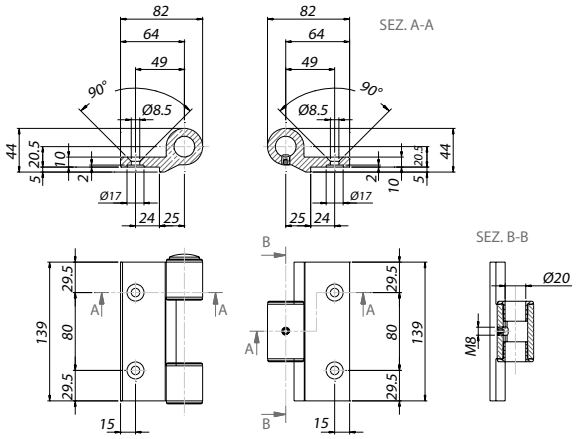

A384 P

Cerniera singola piccola in alluminio piana

CODE	ART.	Size	Portata Capacity	Box info	
				Pcs per pack	Kg
11632405 503	A384 P	Piccolo	150 kg	4	1,0

Finitura: RAL 9005 nero

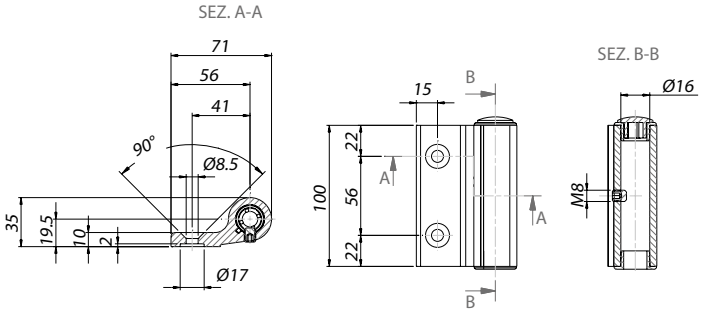

A385 P

Cerniera singola piccola in alluminio con battuta

CODE	ART.	Size	Portata Capacity	Box info	
				Pcs per pack	Kg
11632505 503	A385 P	Piccolo	150 kg	4	1,0

Finitura: RAL 9005 nero

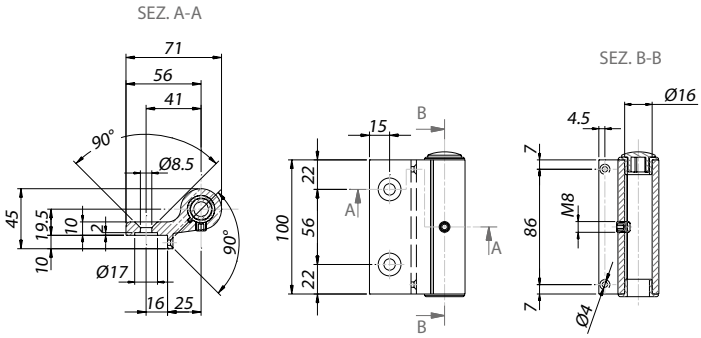

COMUNELLO® Copyright 2022 - All rights reserved

P365

Cerniera singola in alluminio pressofuso con battuta disassata

CODE	ART.	Portata Capacity	Box info	
			Pcs per pack	Kg
11644015 503	P 365	200 kg	4	1,8

Finitura: RAL 9005 nero

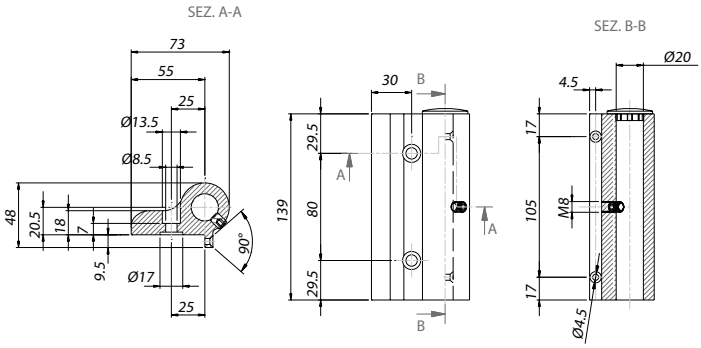

P365 R

Cerniera singola ridotta in alluminio pressofuso con battuta

CODE	ART.	Portata Capacity	Box info	
			Pcs per pack	Kg
11645515 503	P365 R	200 kg	4	1,6

Finitura: RAL 9005 nero

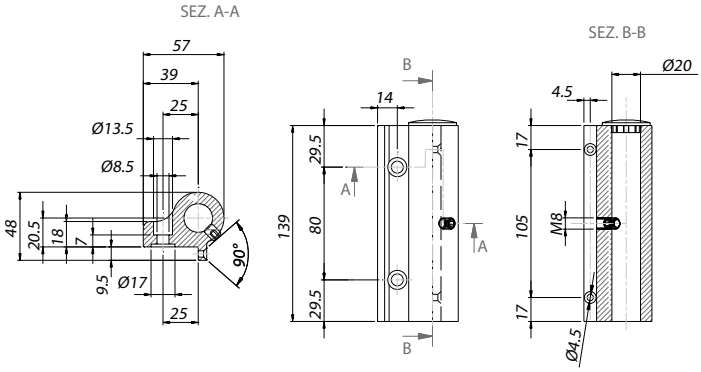

P368 I

Cerniera inferiore in alluminio pressofuso decentrata

CODE	ART.	Box info	
		Pcs per pack	Kg
11644500 503	P368 I	4	2,6

Finitura: RAL 9005 nero

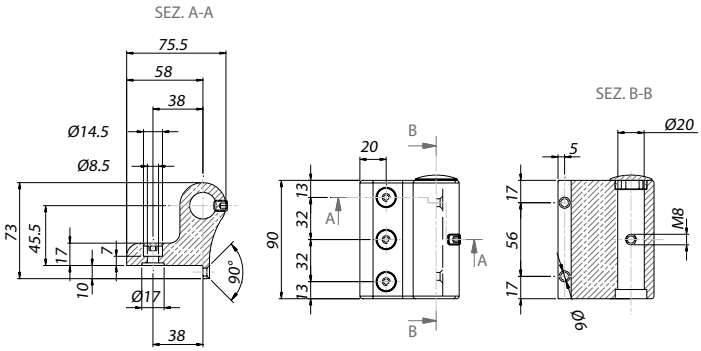

P368 S

Cerniera superiore in alluminio pressofuso decentrata

CODE	ART.	Portata Capacity	Box info	
			Pcs per pack	Kg
11644550 503	P368 S	130 kg	4	2,6

Finitura: RAL 9005 nero

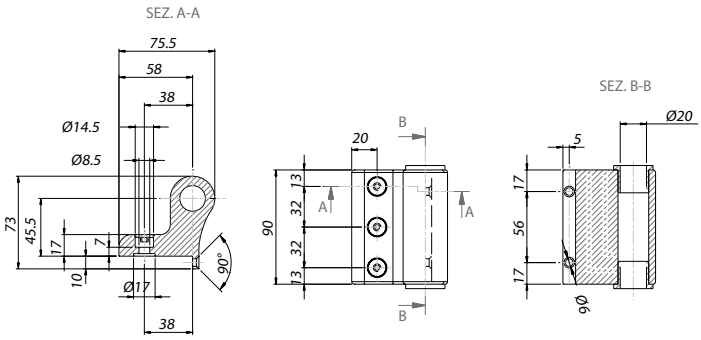

P368 M

Cerniera superiore/inferiore maggiorata decentrata

CODE	ART.	Portata Capacity	Box info	
			Pcs per pack	Kg
11644560 503	P368 M	200 kg	4	2,5

Finitura: RAL 9005 nero

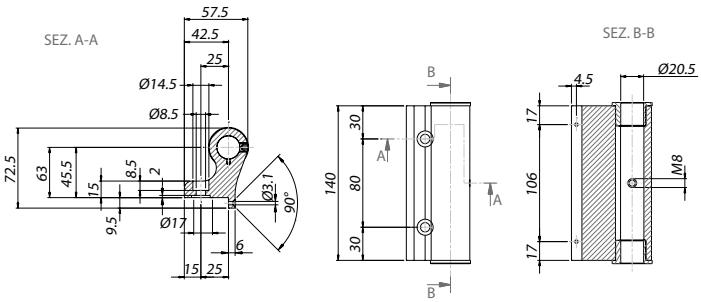

P370

Cerniera doppia in alluminio pressofuso piana

CODE	ART.	Portata Capacity	Box info	
			Pcs per pack	Kg
11640710 503	P370	300 kg	12	12,6

Finitura: RAL 9005 nero

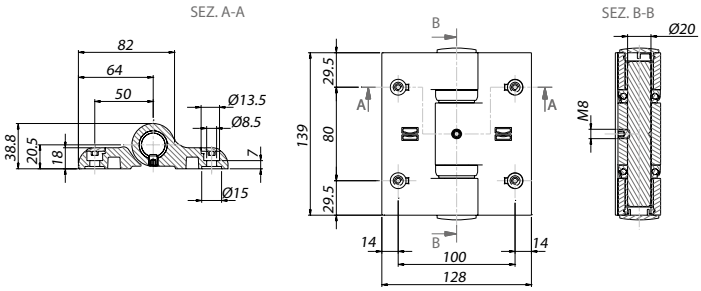

COMUNELLO® Copyright 2022 - All rights reserved

P371

Cerniera doppia in alluminio pressofuso piana, senza perno

CODE	ART.	Portata Capacity	Box info	
			Pcs per pack	Kg
11641210 503	P371	300 kg	4	3,1

Finitura: RAL 9005 nero

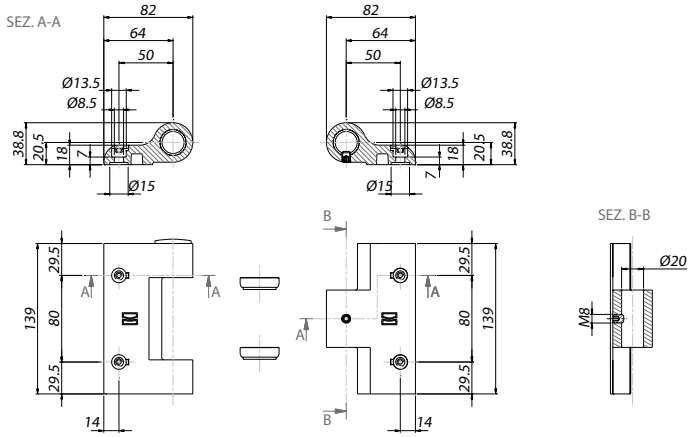

P380

Cerniera doppia in alluminio pressofuso con battute

CODE	ART.	Portata Capacity	Box info	
			Pcs per pack	Kg
11640510 503	P380	300 kg	12	13,0

Finitura: RAL 9005 nero

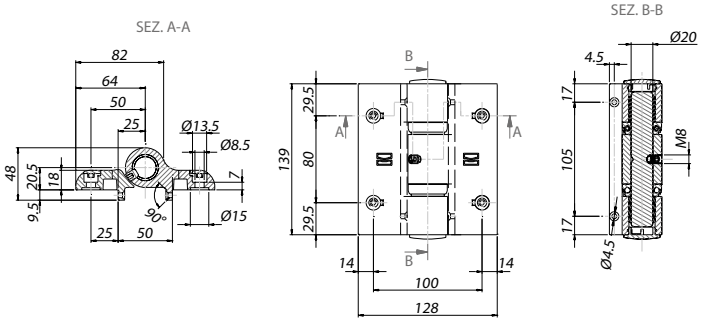

P381

Cerniera doppia in alluminio pressofuso con battute, senza perno

CODE	ART.	Portata Capacity	Box info	
			Pcs per pack	Kg
11641010 503	P381	300 kg	4	5,0

Finitura: RAL 9005 nero

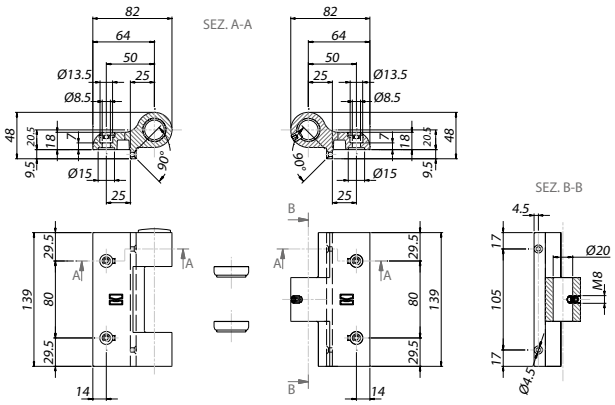

P385

Cerniera singola in alluminio pressofuso con battuta

CODE	ART.	Portata Capacity	Box info	
			Pcs per pack	Kg
11642510 503	P385	200 kg	4	2,2

Finitura: RAL 9005 nero

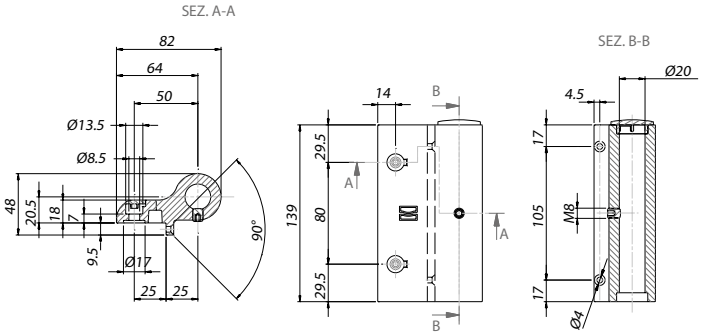

R383-13.5

Tappo coprivite per cerniera P380

CODE	ART.	Box info	
		Pcs per pack	Kg
10310702	R383-13.5	200	0,8

Finitura: RAL 9005 nero

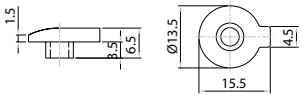

R383-33

Tappo di testa per cerniera P380

CODE	ART.	Box info	
		Pcs per pack	Kg
10310701	R383-33	200	0,8

Finitura: RAL 9005 nero

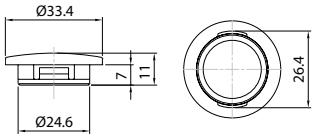

COMUNELLO® Copyright 2022 - All rights reserved

R378

Perno per cerniera P380

CODE	ART.	Box info	
		Pcs per pack	Kg
10310601 001	R378	20	6,0

Finitura: Zincato

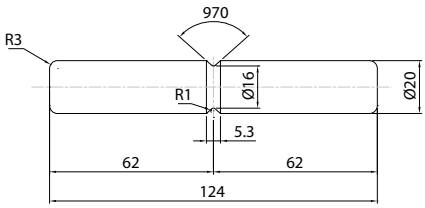

400

Cuscinetto 20x36x11 zinc.
Nero per P380

CODE	ART.	Box info	
		Pcs per pack	Kg
12400526 003	400	100	4,7

Finitura: Zincato nero

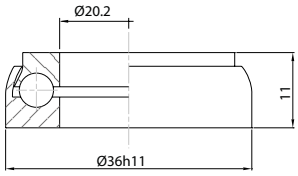

2+2 Ante impacchettamento laterale con carrello 4 ruote

Schema con ante chiuse

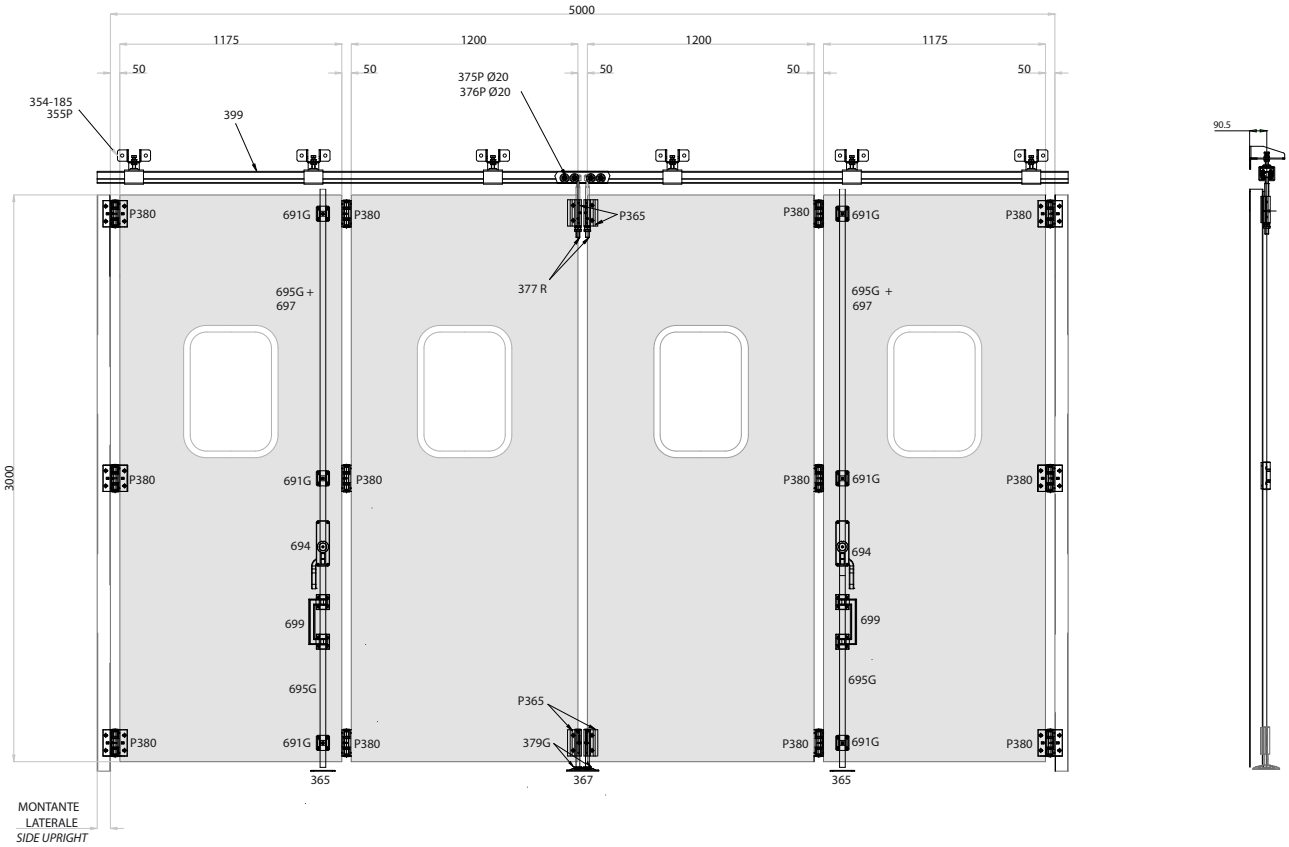

Schema con ante aperte/chiuse

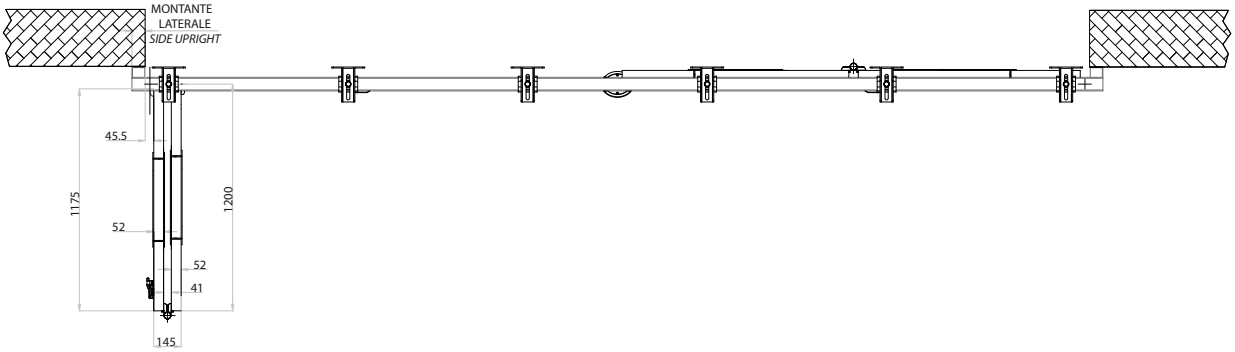

Particolari tecnici

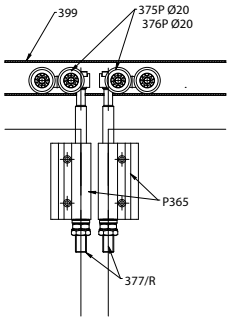

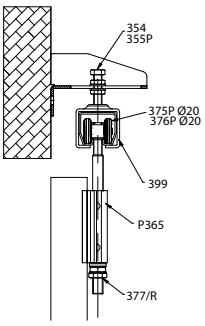

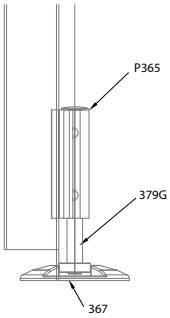

 COMUNELLO® Copyright 2022 - All rights reserved

KIT consigliato

	ART.	DESCRIZIONE	Box info Pcs per pack	PAG.
	399	Monorotaia superiore per carrelli 4 ruote piccola zincata	1 (6.0 m)	311
	354-185	Staffa regolabile a parete mm. 185	6	299
	355 P	Supporto guida regolabile	6	300
	375 P20 / 376 P20	Carrello piccolo a 4 ruote in acciaio / nylon	2	307
	694 MC	Cariglione star grande	1 DX + 1 SX	321
	699	Maniglione di trascinamento in nylon con passanti	2	323
	695 G	Asta di chiusura tubolare 30x10	2 (1.20 m) + 2 (3.0 m)	322
	691 G	Passante per aste 30x10	6	319
	365	Incontro per aste	2	303
	367	Incontro a pavimento in nylon nero, con rinforzo in acciaio	1	303
	P380	Cerniera doppia in alluminio pressofuso con battute	12	331
	P365	Cerniera singola in alluminio pressofuso con battuta disassata	4	329
	377 R	Perno superiore ribassato	2	308
	379 G 135	Perno inferiore regolabile con cuscinetto	2	305
	239	Tappo ammortizzatore ante	2	295

2+2 Ante impacchettamento laterale con carrello in acciaio pesante

Schema con ante chiuse

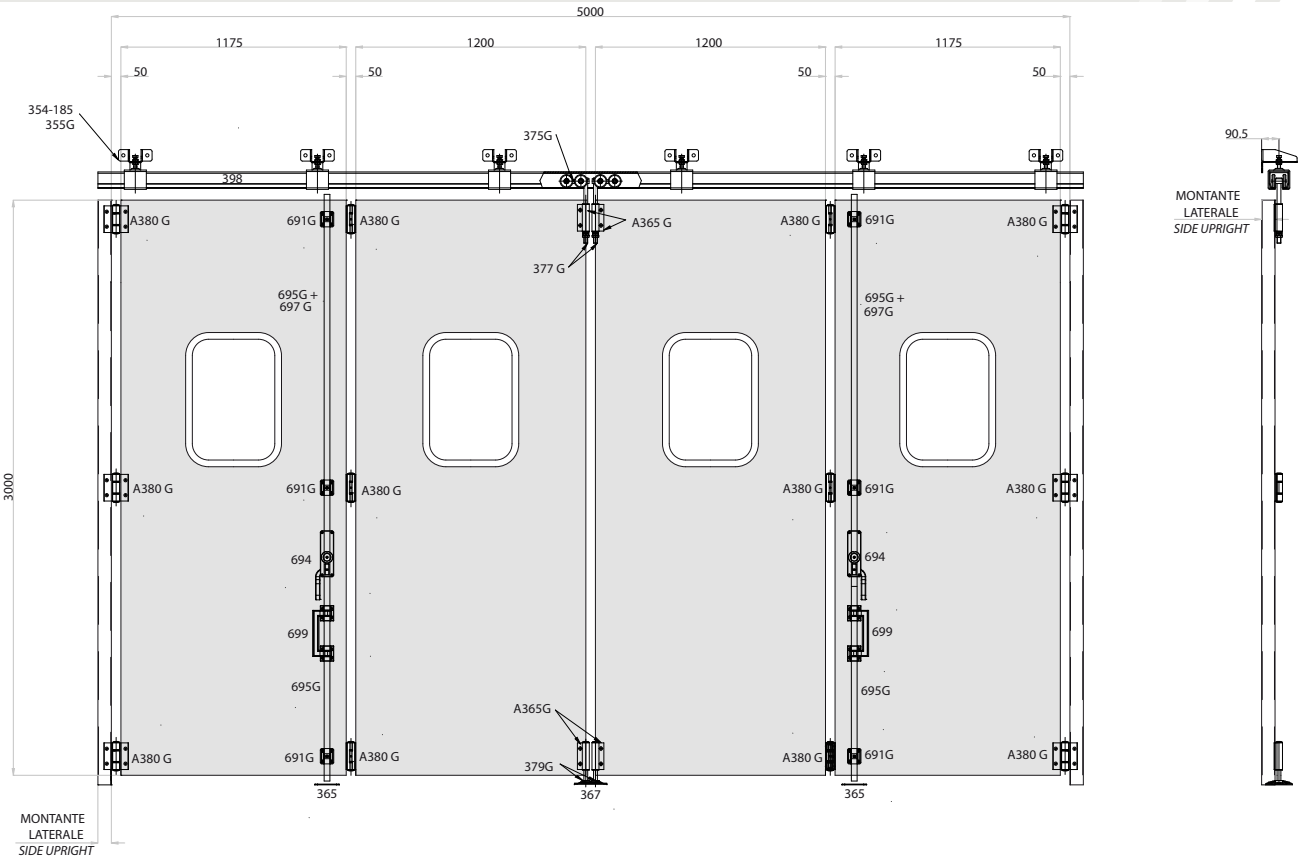

Schema con ante aperte/chiuse

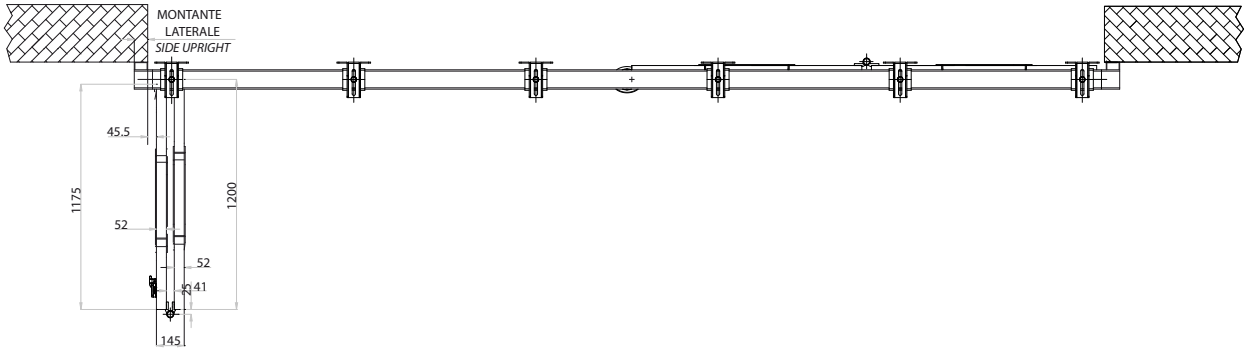

Particolari tecnici

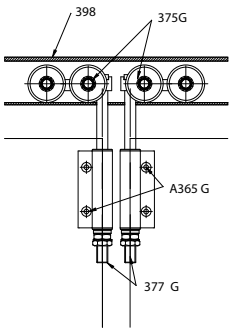

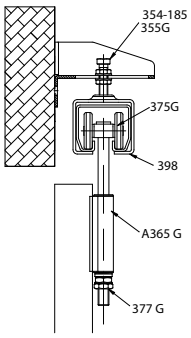

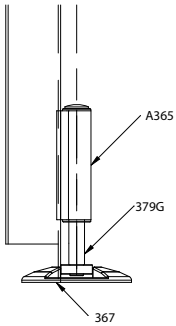

 COMUNELLO® Copyright 2022 - All rights reserved

KIT consigliato

	ART.	DESCRIZIONE	Box info Pcs per pack	PAG.
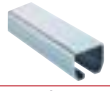	398	Monorotaia superiore per carrelli 4 ruote grande zincata	1 (6.0 m)	311
	354-185	Staffa regolabile a parete mm. 185	6	299
	355 G	Supporto guida regolabile	6	300
	375 G	Carrello grande a 4 ruote in acciaio per perno da mm. 20	2	307
	694 MC	Cariglione star grande	1 DX + 1 SX	321
	699	Maniglione di trascinamento in nylon con passanti	2	323
	695 G	Asta di chiusura tubolare 30x10	2 (1.20 m) + 2 (3.0 m)	322
	691 G	Passante per aste 30x10	6	319
	365	Incontro per aste	2	303
	367	Incontro a pavimento in nylon nero, con rinforzo in acciaio	1	303
	A380 G	Cerniera doppia grande in alluminio con battute	12	331
	377 G 330	Perno superiore per carrelli	2	307
	379 G 135	Perno inferiore regolabile con cuscinetto	2	305
	239	Tappo ammortizzatore ante	2	295

2+2 Ante impacchettamento laterale con cerniere piccole

Schema con ante chiuse

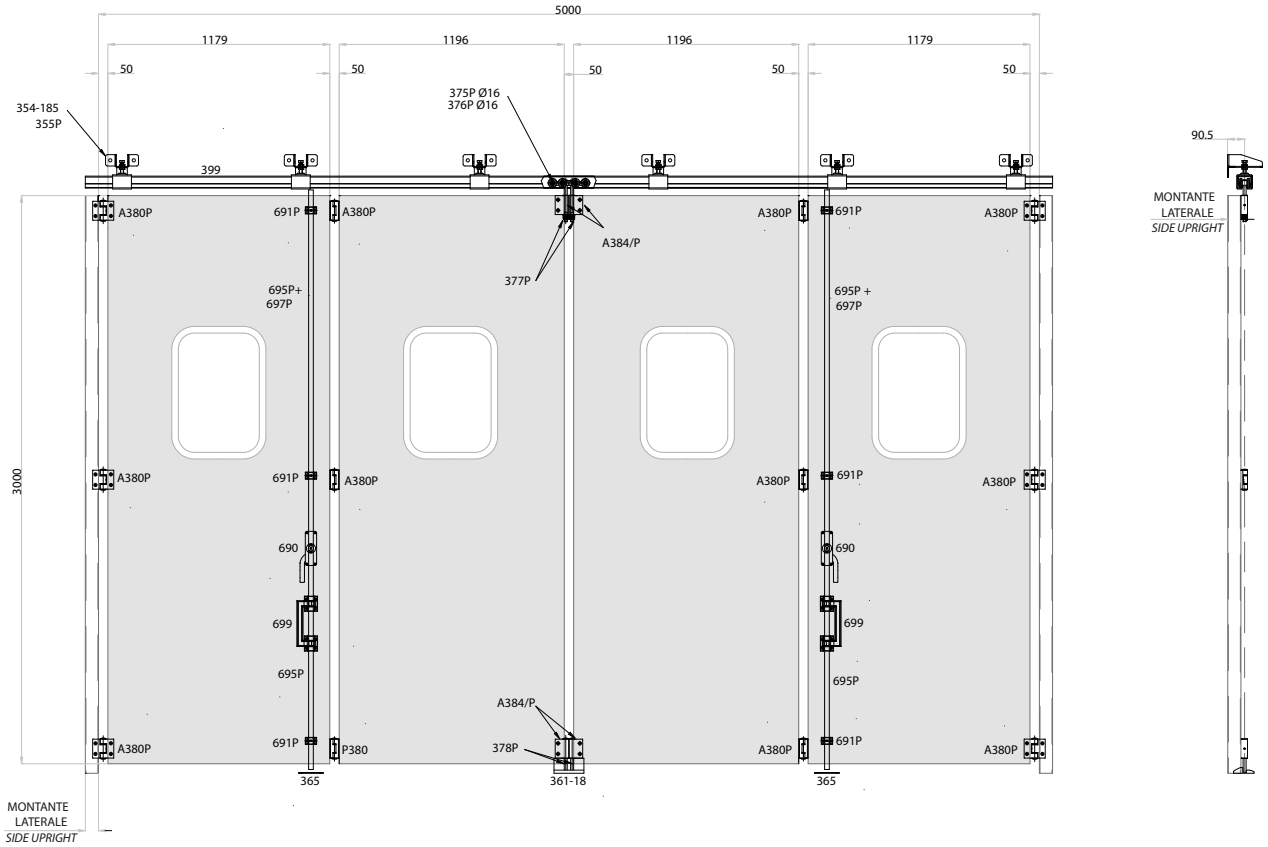

Schema con ante aperte/chiuse

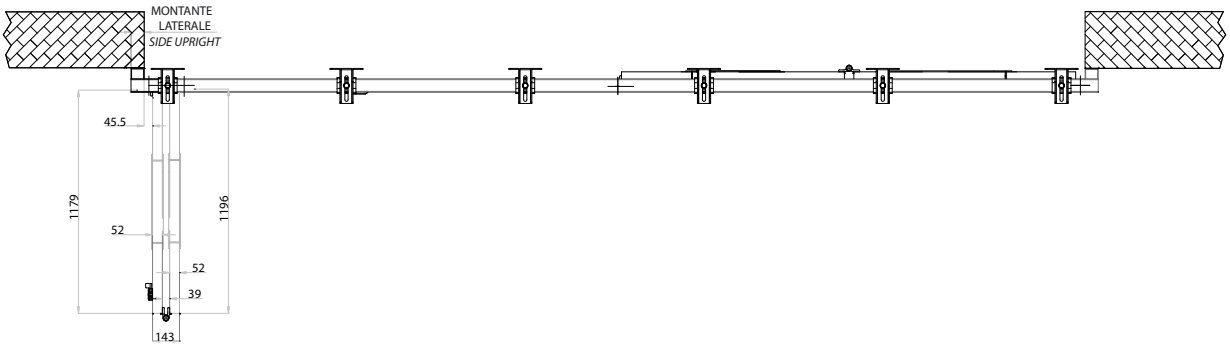

Particolari tecnici

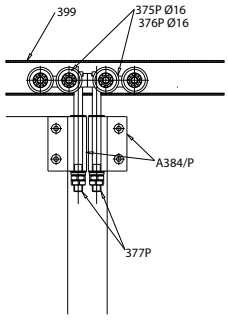

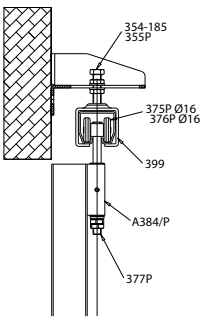

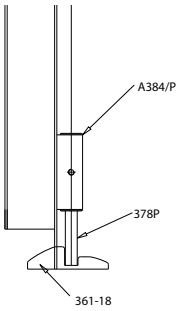

 COMUNELLO® Copyright 2022 - All rights reserved

KIT consigliato

	ART.	DESCRIZIONE	Box info Pcs per pack	PAG.
	399	Monorotaia superiore per carrelli 4 ruote piccola zincata	1 (6.0 m)	311
	354-185	Staffa regolabile a parete mm. 185	6	299
	355 P	Supporto guida regolabile	6	300
	375 P16 / 376 P16	Carrello piccolo a 4 ruote in acciaio / nylon	2	307
	690	Cariglione star piccolo	1 DX + 1 SX	318
	699	Maniglione di trascinamento in nylon con passanti	2	323
	695 P	Asta di chiusura tubolare 25x10	2 (1.20 m) + 2 (3.0 m)	322
	691 P	Passante per aste 30x10	6	319
	365	Incontro per aste	2	303
	361 P	Incontro a pavimento in alluminio	1	302
	A380 P	Ceniera doppia piccola in alluminio con battute	12	327
	A384 P	Cerniera singola piccola in alluminio piana	4	328
	377 P	Perno superiore per carrelli	2	307
	378 P	Perno inferiore regolabile	2	305

2+1 Ante impacchettamento laterale con carrello 4 ruote in acciaio

Schema con ante chiuse

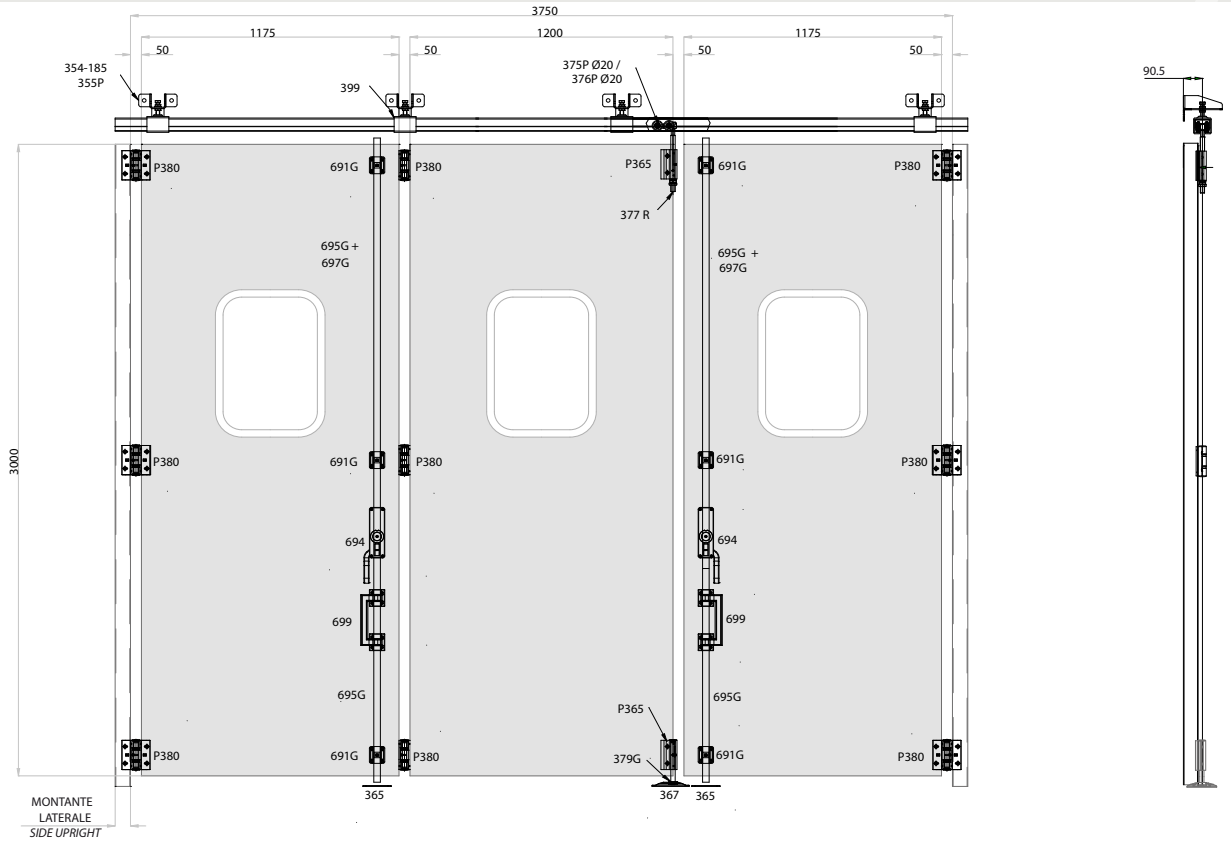

Schema con ante aperte/chiuse

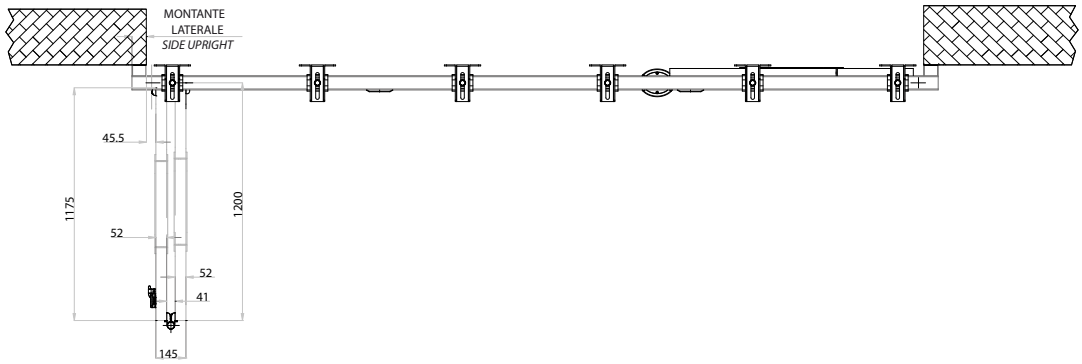

Particolari tecnici

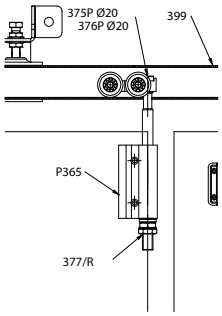

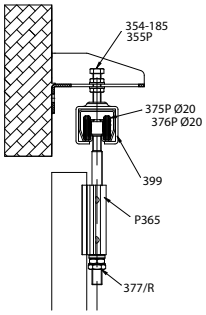

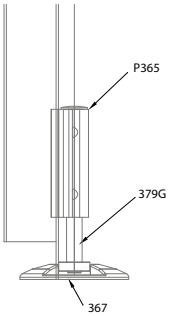

 COMUNELLO® Copyright 2022 - All rights reserved

KIT consigliato

	ART.	DESCRIZIONE	Box info Pcs per pack	PAG.
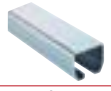	399	Monorotaia superiore per carrelli 4 ruote piccola zincata	1 (6.0 m)	311
	354-185	Staffa regolabile a parete mm. 185	4	299
	355 P	Supporto guida regolabile	4	300
	375 P20 / 376 P20	Carrello piccolo a 4 ruote in acciaio / nylon	1	307
	694 MC	Cariglione star grande	1 DX + 1 SX	321
	699	Maniglione di trascinamento in nylon con passanti	2	323
	695 G	Asta di chiusura tubolare 30x10	2 (1.20 m) + 2 (3.0 m)	322
	691 G	Passante per aste 30x10	6	319
	365	Incontro per aste	2	303
	367	Incontro a pavimento in nylon nero, con rinforzo in acciaio	1	303
	P380	Cerniera doppia in alluminio pressofuso con battute	9	331
	P365	Cerniera singola in alluminio pressofuso con battuta disassata	2	329
	377 R	Perno superiore ribassato	1	308
	379 G 135	Perno inferiore regolabile con cuscinetto	1	305
	239	Tappo ammortizzatore ante	1	295

2+1 Ante impacchettamento laterale con cerniere piccole

Schema con ante chiuse

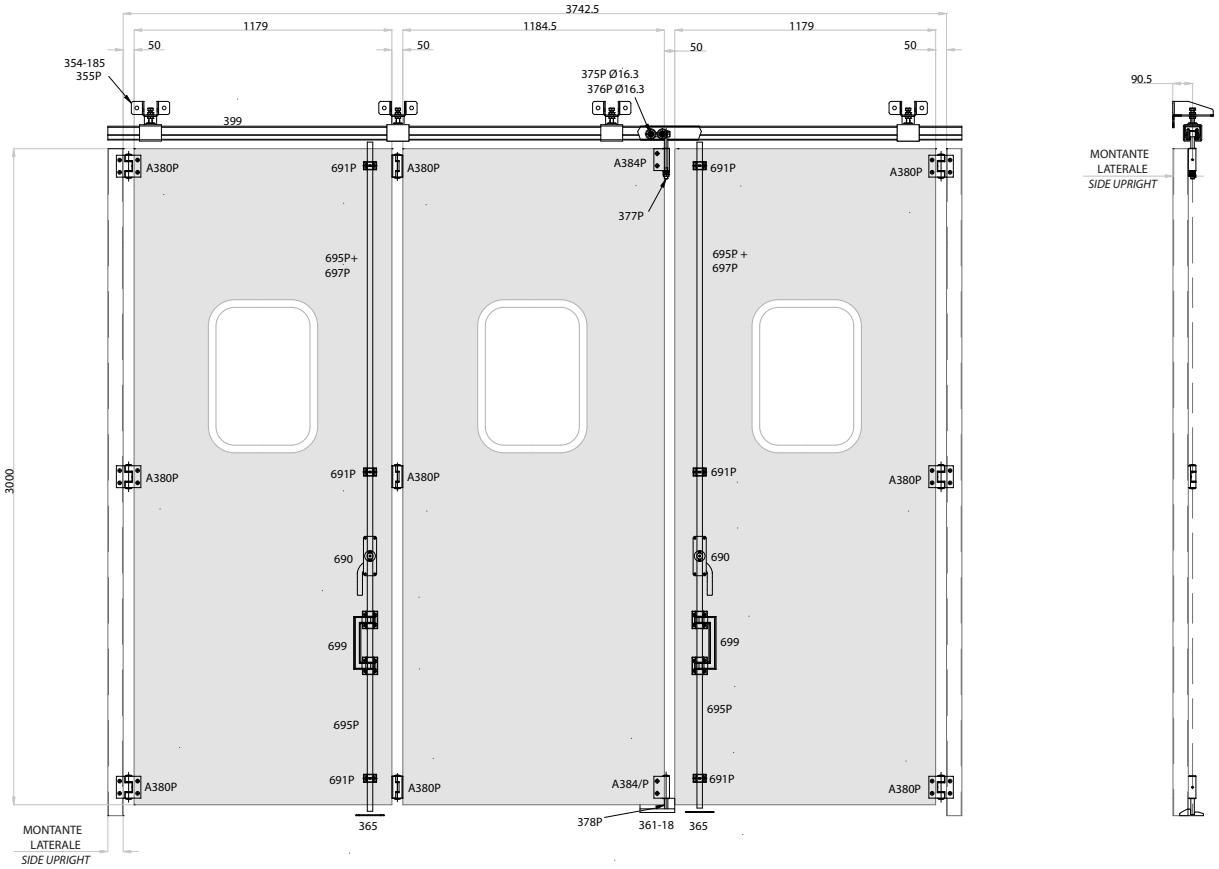

Schema con ante aperte/chiuse

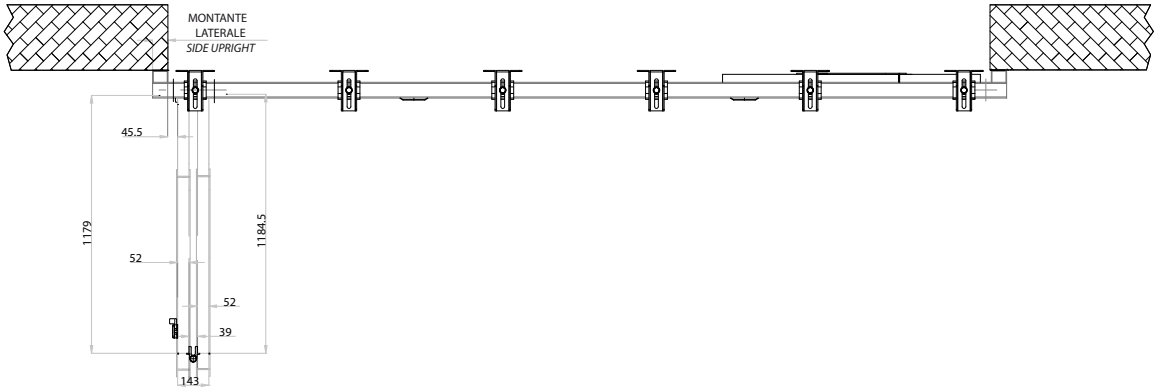

Particolari tecnici

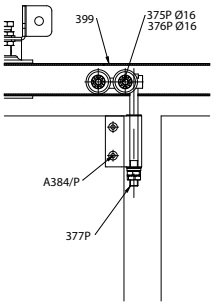

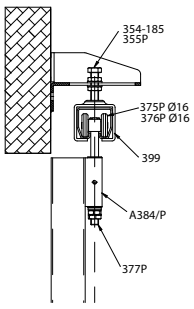

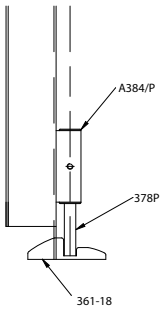

 COMUNELLO® Copyright 2022 - All rights reserved

KIT consigliato

	ART.	DESCRIZIONE	Box info Pcs per pack	PAG.
	399	Monorotaia superiore per carrelli 4 ruote piccola zincata	1 (6.0 m)	311
	354-185	Staffa regolabile a parete mm. 185	4	299
	355 P	Supporto guida regolabile	4	300
	375 P16 / 376 P16	Carrello piccolo a 4 ruote in acciaio / nylon	1	307
	690	Cariglione star piccolo	1 DX + 1 SX	318
	699	Maniglione di trascinamento in nylon con passanti	2	323
	695 P	Asta di chiusura tubolare 25x10	2 (1.20 m) + 2 (3.0 m)	322
	691 P	Passante per aste 30x10	6	319
	365	Incontro per aste	2	303
	361 P	Incontro a pavimento in alluminio	1	302
	A380 P	Ceniera doppia piccola in alluminio con battute	9	327
	A384 P	Cerniera singola piccola in alluminio piana	2	328
	377 P	Perno superiore per carrelli	1	307
	378 P	Perno inferiore regolabile	1	305

2+2 Ante impacchettamento 180° con carrello 4 ruote

Schema con ante chiuse

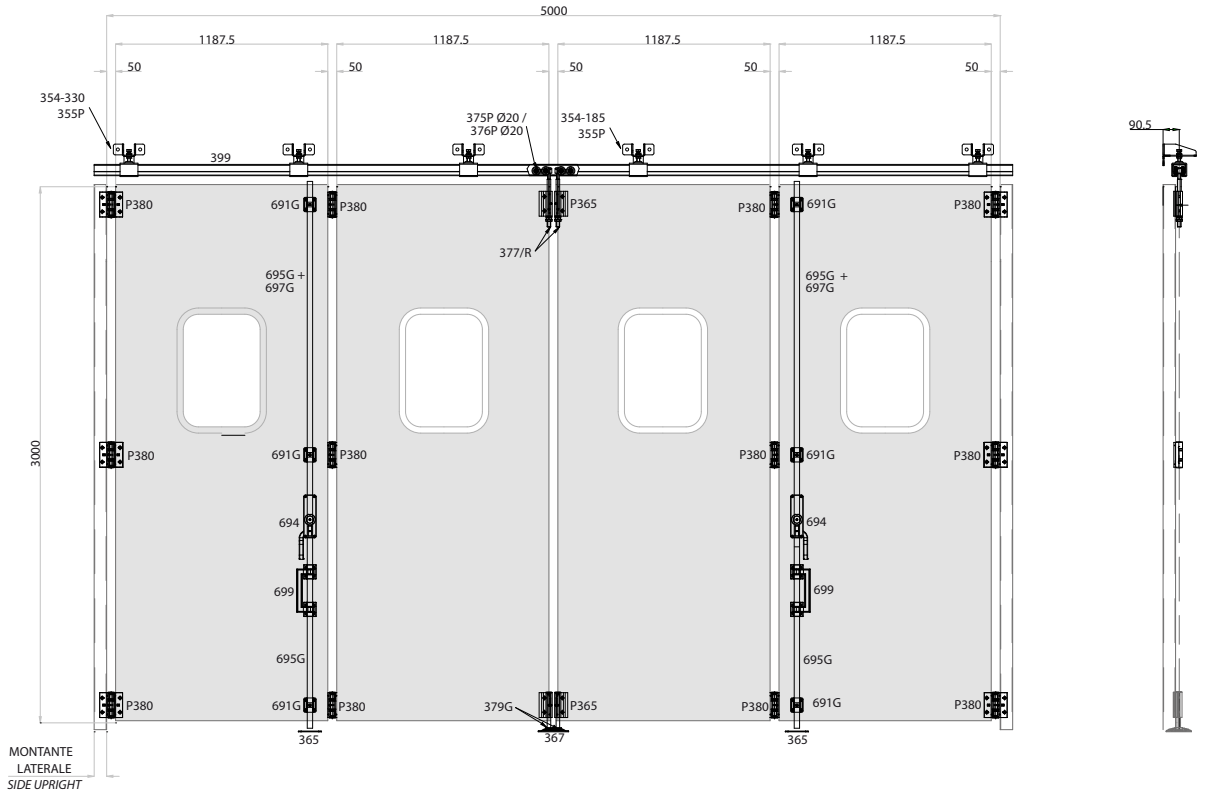

Schema con ante aperte/chiuse

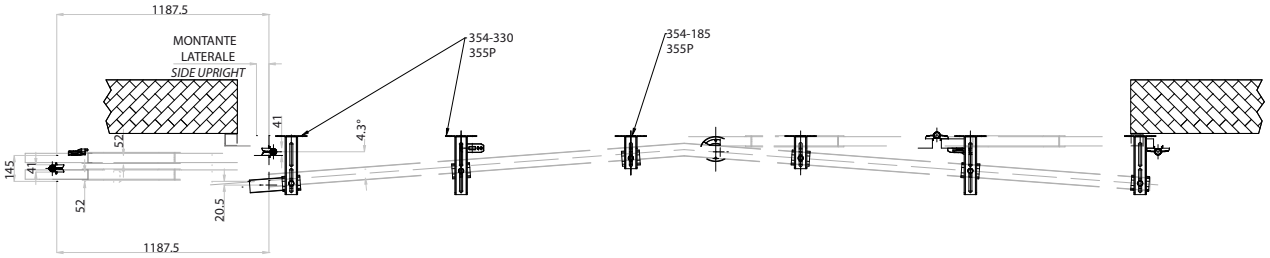

Particolari tecnici

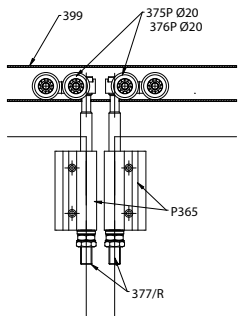

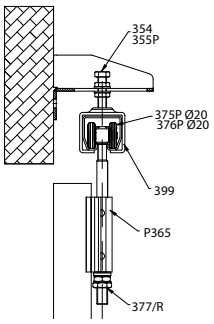

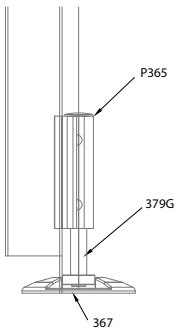

 COMUNELLO® Copyright 2022 - All rights reserved

KIT consigliato

	ART.	DESCRIZIONE	Box info Pcs per pack	PAG.
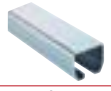	399	Monorotaia superiore per carrelli 4 ruote piccola zincata	1 (6.0 m)	311
	354-185	Staffa regolabile a parete mm. 185	2	299
	354-330	Staffa regolabile a parete mm. 330	4	299
	355 P	Supporto guida regolabile	6	300
	375 P20 / 376 P20	Carrello piccolo a 4 ruote in acciaio / nylon	2	307
	694 MC	Cariglione star grande	1 DX + 1 SX	321
	699	Maniglione di trascinamento in nylon con passanti	2	323
	695 G	Asta di chiusura tubolare 30x10	2 (1.20 m) + 2 (3.0 m)	322
	691 G	Passante per aste 30x10	6	319
	365	Incontro per aste	2	303
	367	Incontro a pavimento in nylon nero, con rinforzo in acciaio	1	303
	P380	Cerniera doppia in alluminio pressofuso con battute	12	331
	P365	Cerniera singola in alluminio pressofuso con battuta disassata	4	329
	377 R	Perno superiore ribassato	2	308
	379 G 135	Perno inferiore regolabile con cuscinetto	2	305
	239	Tappo ammortizzatore ante	2	295

2+2 Ante impacchettamento 180° con carrello in acciaio pesante

Schema con ante chiuse

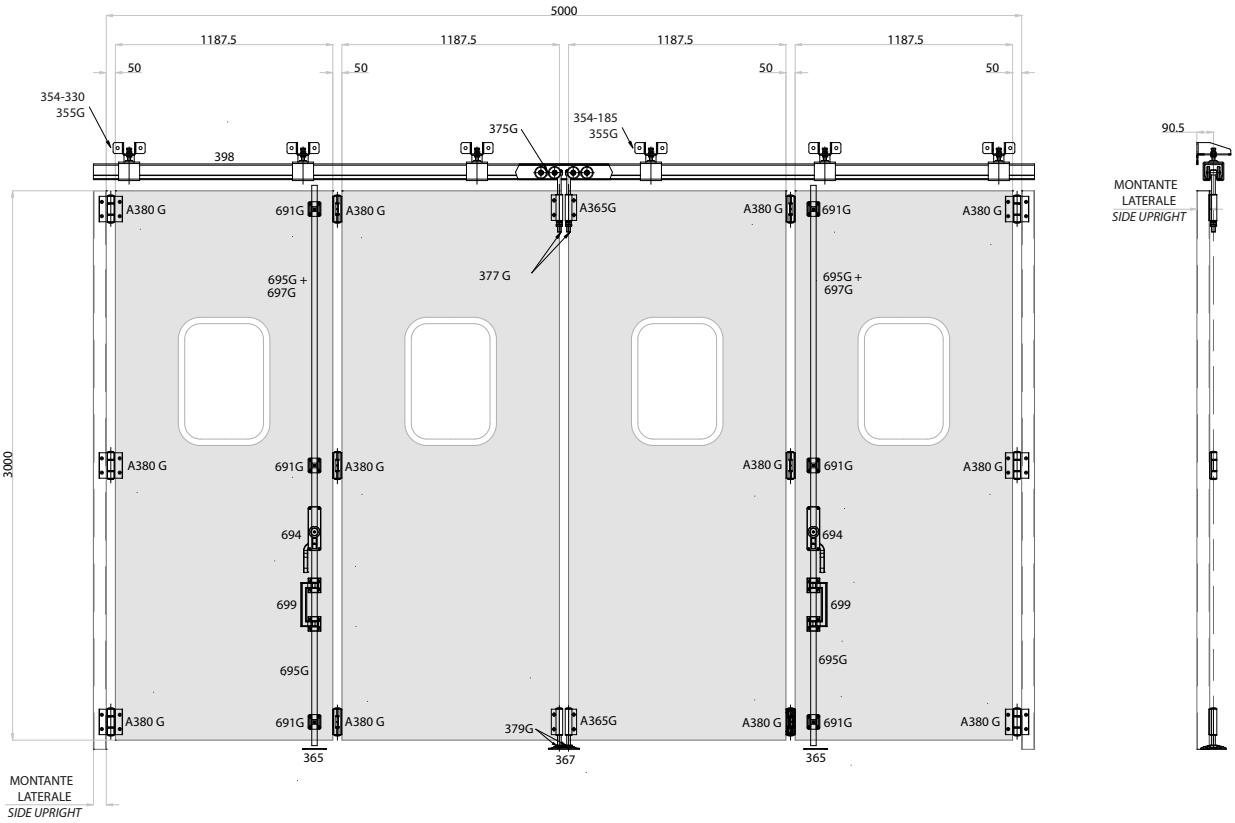

Schema con ante aperte/chiuse

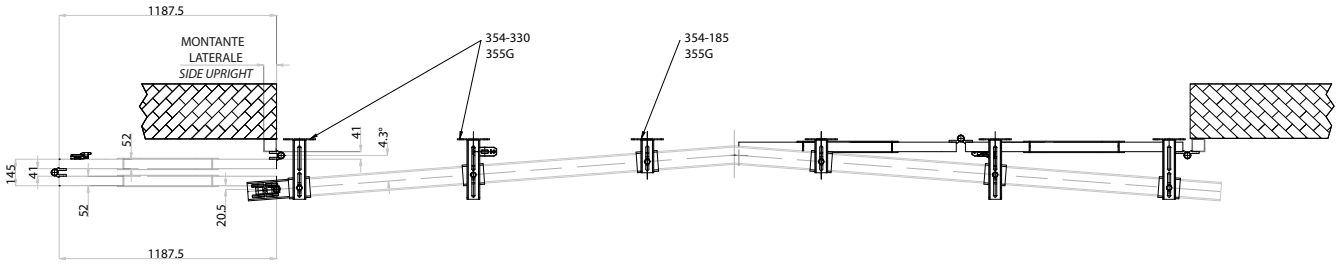

Particolari tecnici

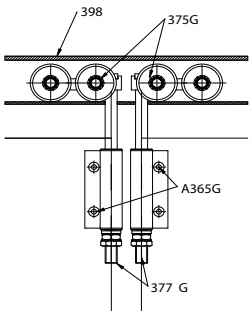

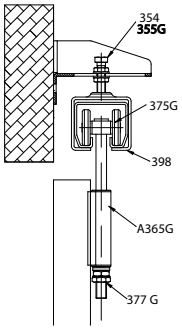

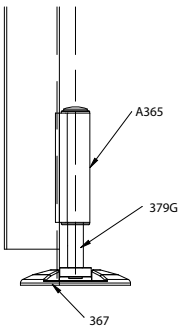

 COMUNELLO® Copyright 2022 - All rights reserved

KIT consigliato

	ART.	DESCRIZIONE	Box info Pcs per pack	PAG.
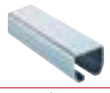	398	Monorotaia superiore per carrelli 4 ruote grande zincata	1 (6.0 m)	311
	354-185	Staffa regolabile a parete mm. 185	2	299
	354-330	Staffa regolabile a parete mm. 330	4	299
	355 G	Supporto guida regolabile	6	300
	375 G	Carrello grande a 4 ruote in acciaio per perno da mm. 20	2	307
	694 MC	Cariglione star grande	1DX + 1SX	321
	699	Maniglione di trascinamento in nylon con passanti	2	323
	695 G	Asta di chiusura tubolare 30x10	2 (1.20 m) + 2 (3.0 m)	322
	691 G	Passante per aste 30x10	6	319
	365	Incontro per aste	2	303
	367	Incontro a pavimento in nylon nero, con rinforzo in acciaio	1	303
	A380 G	Cerniera doppia grande in alluminio con battute	12	326
	377 G 330	Perno superiore per carrelli	2	307
	379 G 135	Perno inferiore regolabile con cuscinetto	2	305
	239	Tappo ammortizzatore ante	2	295

2+1 Ante impacchettamento 180° con carrello 4 ruote

Schema con ante chiuse

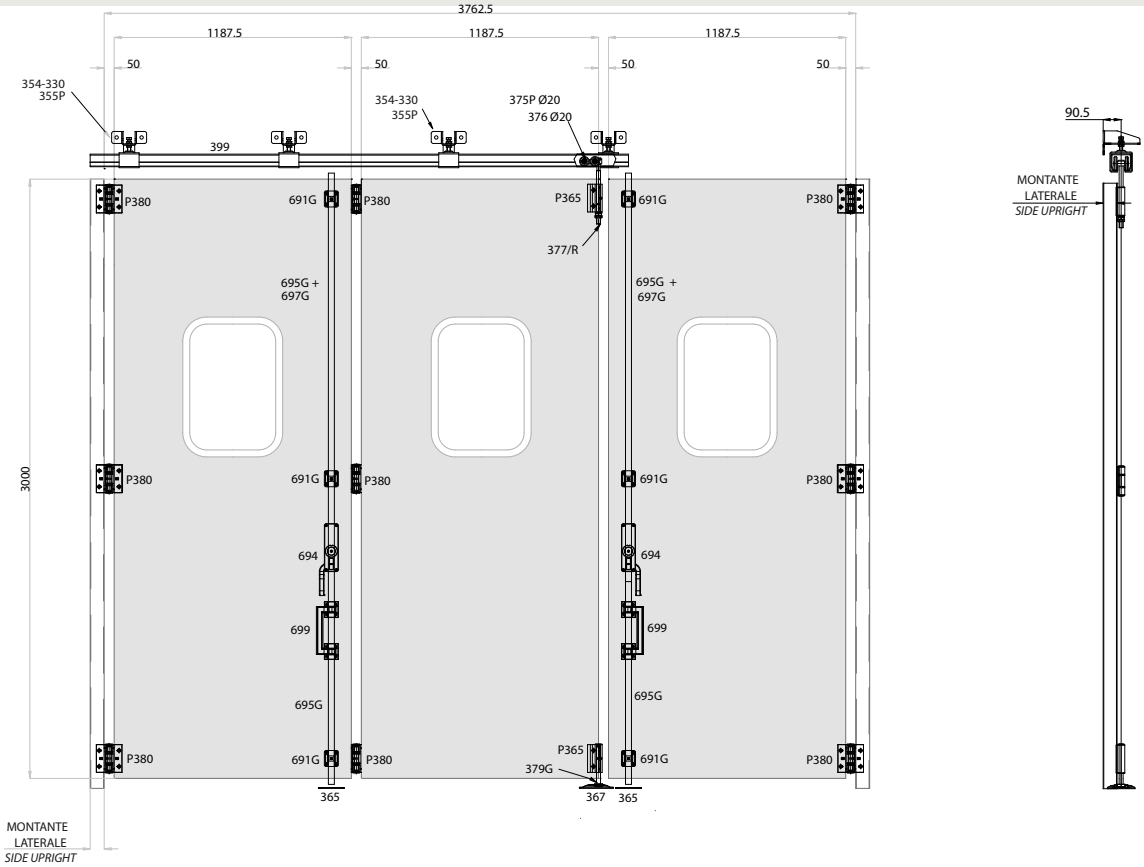

Schema con ante aperte/chiuse

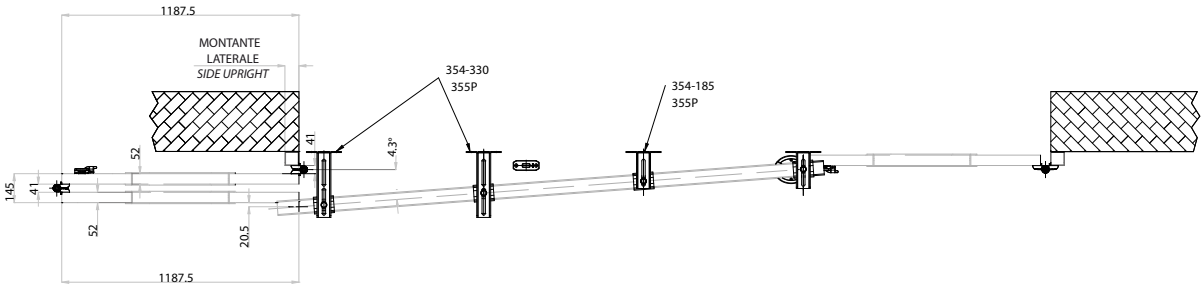

Particolari tecnici

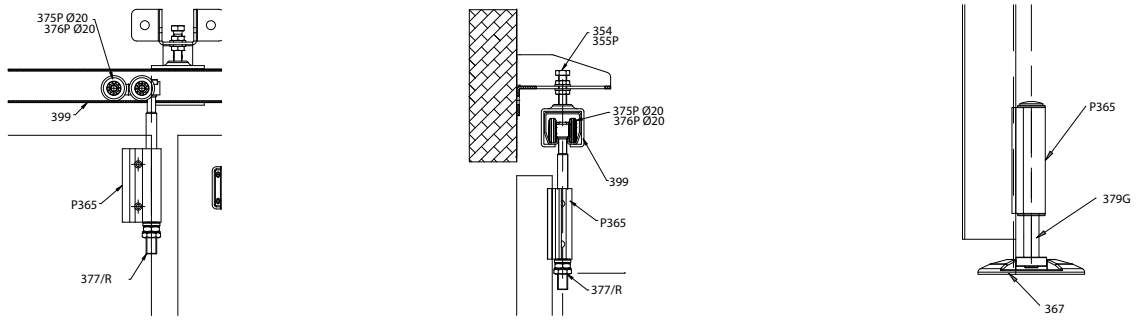

COMUNELLO® Copyright 2022 - All rights reserved

KIT consigliato

	ART.	DESCRIZIONE	Box info Pcs per pack	PAG.
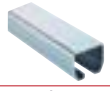	399	Monorotaia superiore per carrelli 4 ruote piccola zincata	1 (3.0 m)	311
	354-185	Staffa regolabile a parete mm. 185	2	299
	354-330	Staffa regolabile a parete mm. 330	2	299
	355 P	Supporto guida regolabile	4	300
	375 P20 / 376 P20	Carrello piccolo a 4 ruote in acciaio / nylon	1	307
	694 MC	Cariglione star grande	1DX + 1SX	321
	699	Maniglione di trascinamento in nylon con passanti	2	323
	695 G	Asta di chiusura tubolare 30x10	2 (1.20 m) + 2 (3.0 m)	322
	691 G	Passante per aste 30x10	6	319
	365	Incontro per aste	2	303
	367	Incontro a pavimento in nylon nero, con rinforzo in acciaio	1	303
	P380	Cerniera doppia in alluminio pressofuso con battute	9	331
	P365	Cerniera singola in alluminio pressofuso con battuta disassata	2	329
	377 R	Perno superiore ribassato	1	308
	379 G 135	Perno inferiore regolabile con cuscinetto	1	305
	239	Tappo ammortizzatore ante	1	295

3 +1 Ante impacchettamento laterale con carrello 4 ruote

Schema con ante chiuse

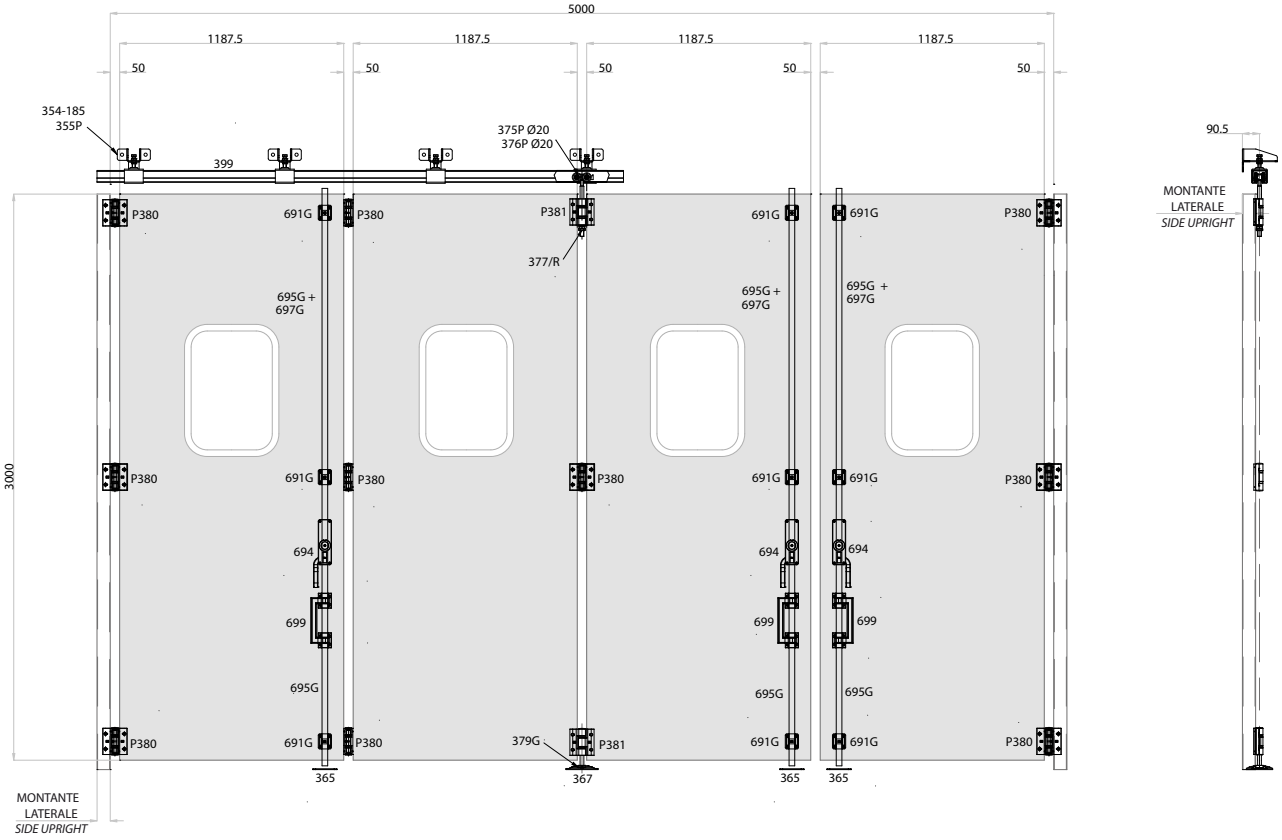

Schema con ante aperte/chiuse

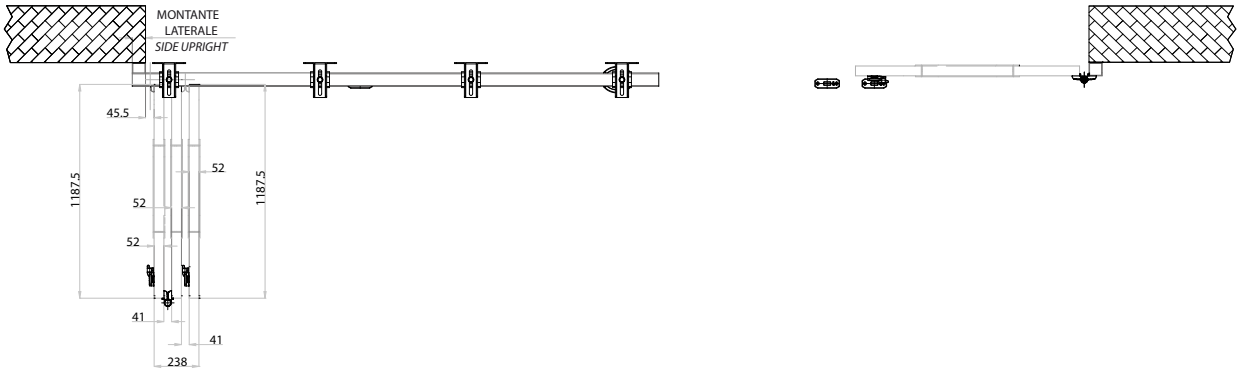

Particolari tecnici

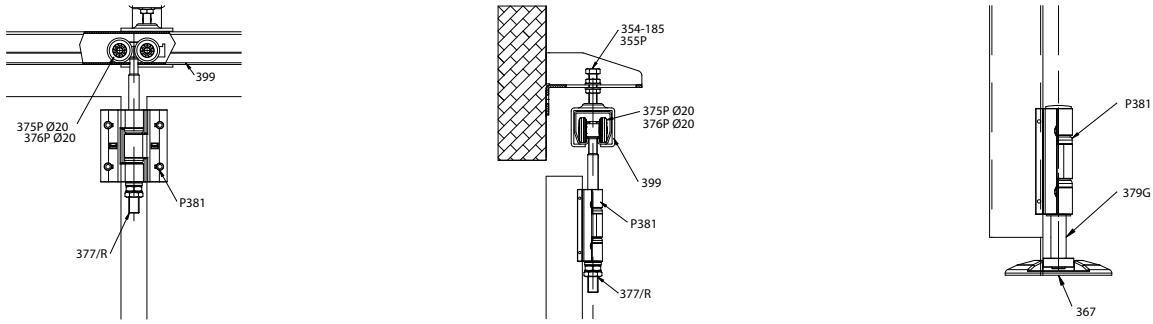

 COMUNELLO® Copyright 2022 - All rights reserved

KIT consigliato

	ART.	DESCRIZIONE	Box info Pcs per pack	PAG.
	399	Monorotaia superiore per carrelli 4 ruote piccola zincata	1 (3.0 m)	311
	354-185	Staffa regolabile a parete mm. 185	4	299
	355 P	Supporto guida regolabile	4	300
	375 P20 / 376 P20	Carrello piccolo a 4 ruote in acciaio / nylon	1	307
	694 MC	Cariglione star grande	1 DX + 1 SX	321
	699	Maniglione di trascinamento in nylon con passanti	3	323
	695 G	Asta di chiusura tubolare 30x10	3 (1.20 m) + 3 (3.0 m)	322
	691 G	Passante per aste 30x10	9	319
	365	Incontro per aste	3	303
	367	Incontro a pavimento in nylon nero, con rinforzo in acciaio	1	303
	P380	Cerniera doppia in alluminio pressofuso con battute	10	331
	P381	Cerniera doppia in alluminio pressofuso con battute, senza perno	2	329
	377 R	Perno superiore ribassato	1	308
	379 G 135	Perno inferiore regolabile con cuscinetto	1	305
	239	Tappo ammortizzatore ante	2	295

3+1 Ante impacchettamento 180° con carrello 4 ruote

Schema con ante chiuse

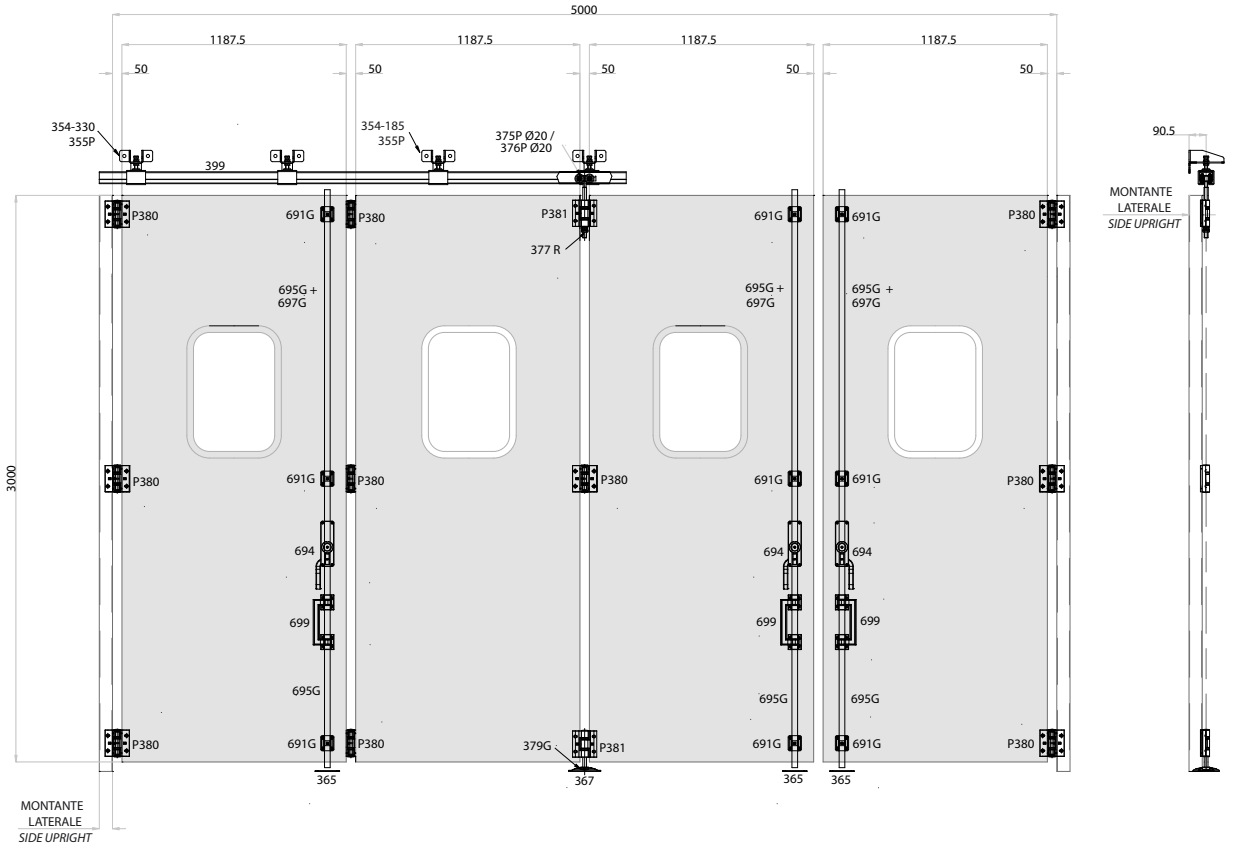

Schema con ante aperte/chiuse

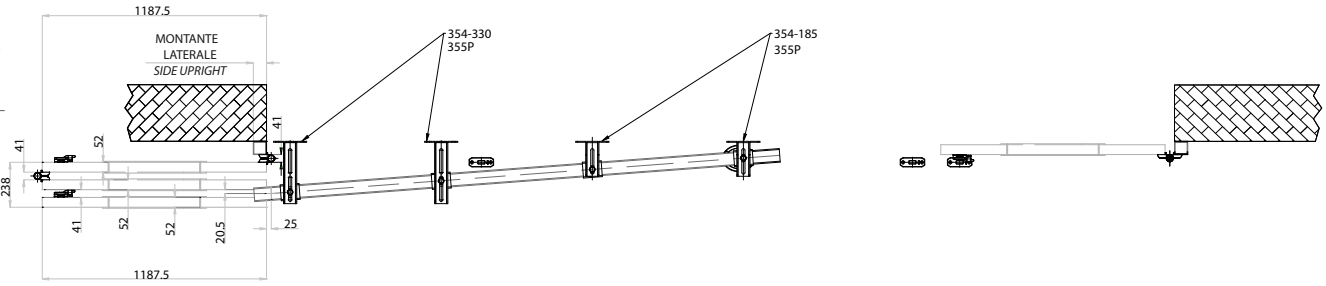

Particolari tecnici

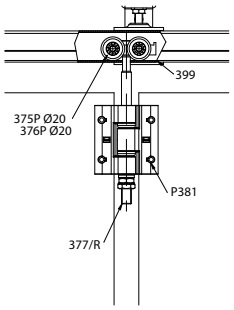

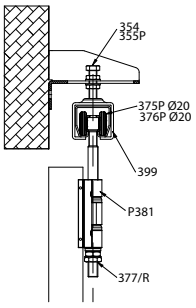

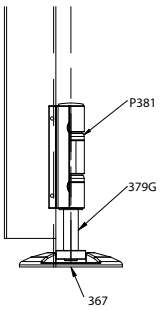

 COMUNELLO® Copyright 2022 - All rights reserved

KIT consigliato

	ART.	DESCRIZIONE	Box info Pcs per pack	PAG.
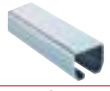	399	Monorotaia superiore per carrelli 4 ruote piccola zincata	1 (3.0 m)	311
	354-185	Staffa regolabile a parete mm. 185	2	299
	354-330	Staffa regolabile a parete mm. 330	2	299
	355 P	Supporto guida regolabile	4	300
	375 P20 / 376 P20	Carrello piccolo a 4 ruote in acciaio / nylon	1	307
	694 MC	Cariglione star grande	1 DX + 1 SX	321
	699	Maniglione di trascinamento in nylon con passanti	3	323
	695 G	Asta di chiusura tubolare 30x10	3 (1.20 m) + 3 (3.0 m)	322
	691 G	Passante per aste 30x10	9	319
	365	Incontro per aste	3	303
	367	Incontro a pavimento in nylon nero, con rinforzo in acciaio	1	303
	P380	Cerniera doppia in alluminio pressofuso con battute	10	331
	P381	Cerniera doppia in alluminio pressofuso con battute, senza perno	2	329
	377 R	Perno superiore ribassato	1	308
	379 G 135	Perno inferiore regolabile con cuscinetto	1	305
	239	Tappo ammortizzatore ante	2	295

1 Anta scorrevole

Schema con ante chiuse

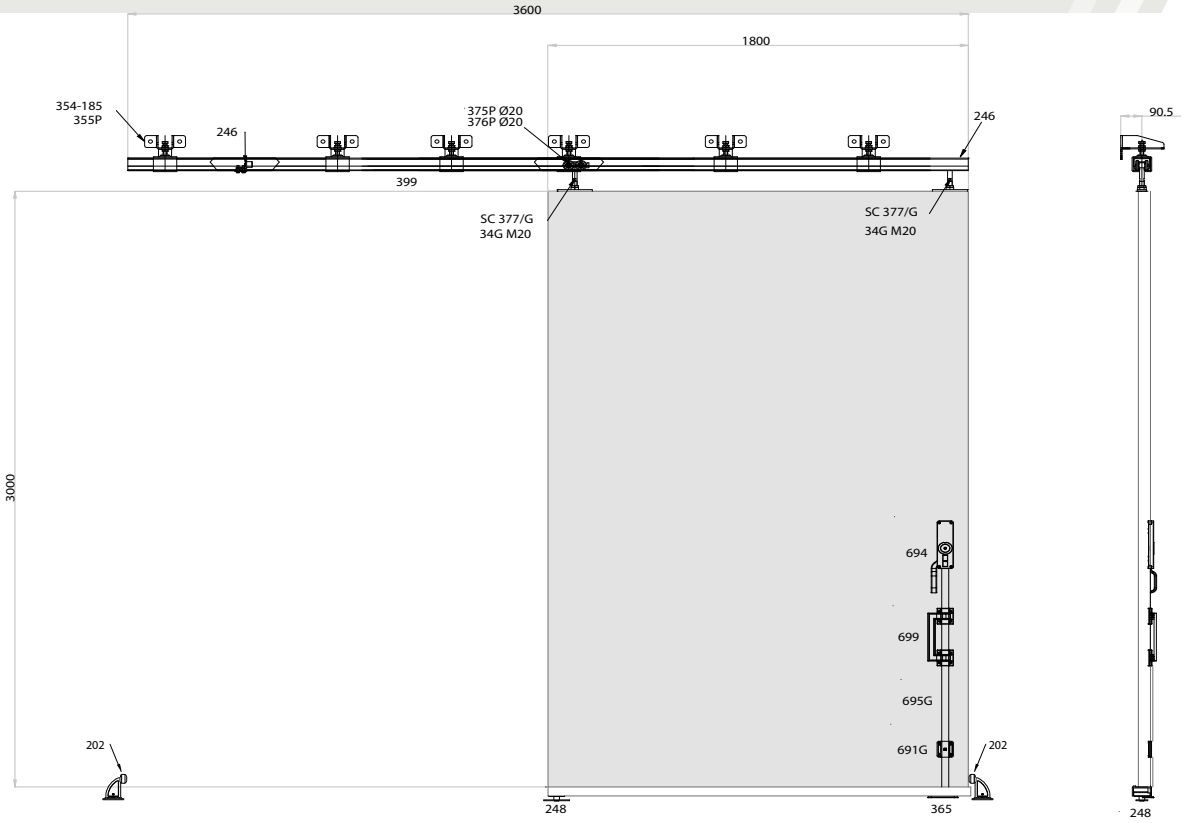

Schema con ante aperte/chiuse

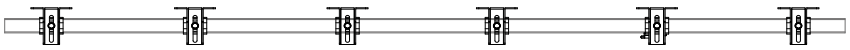

Particolari tecnici

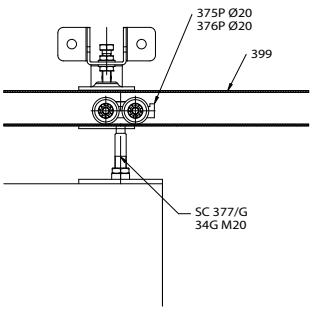

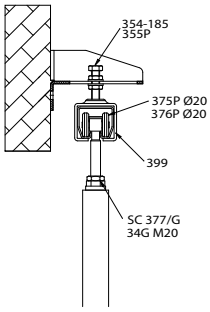

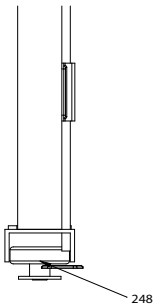

 COMUNELLO® Copyright 2022 - All rights reserved

KIT consigliato

	ART.	DESCRIZIONE	Box info Pcs per pack	PAG.
	399	Monorotaia superiore per carrelli 4 ruote piccola zincata	1 (6.0 m)	311
	354-185	Staffa regolabile a parete mm. 185	6	299
	355 P	Supporto guida regolabile	6	300
	375 P20 / 376 P20	Carrello piccolo a 4 ruote in acciaio / nylon	2	307
	694 MC	Cariglione star grande	1 SX	321
	699	Maniglione di trascinamento in nylon con passanti	1	323
	695 G	Asta di chiusura tubolare 30x10	1 (1.20 m)	322
	691 G	Passante per aste 30x10	1	319
	365	Incontro per aste	1	303
	34 G	Piastra girevole con cuscinetto per carrelli	2	290
	377 G-SC	Perno superiore per scorrevoli zincato	2	308
	248	Guida per portoni scorrevoli	1	296
	246	Battente finecorsa per monorotaie art. 398/399	2	295
	202	Arresto di fine corsa con base a fissare	2	77

2 Ante scorrevoli

Schema con ante chiuse

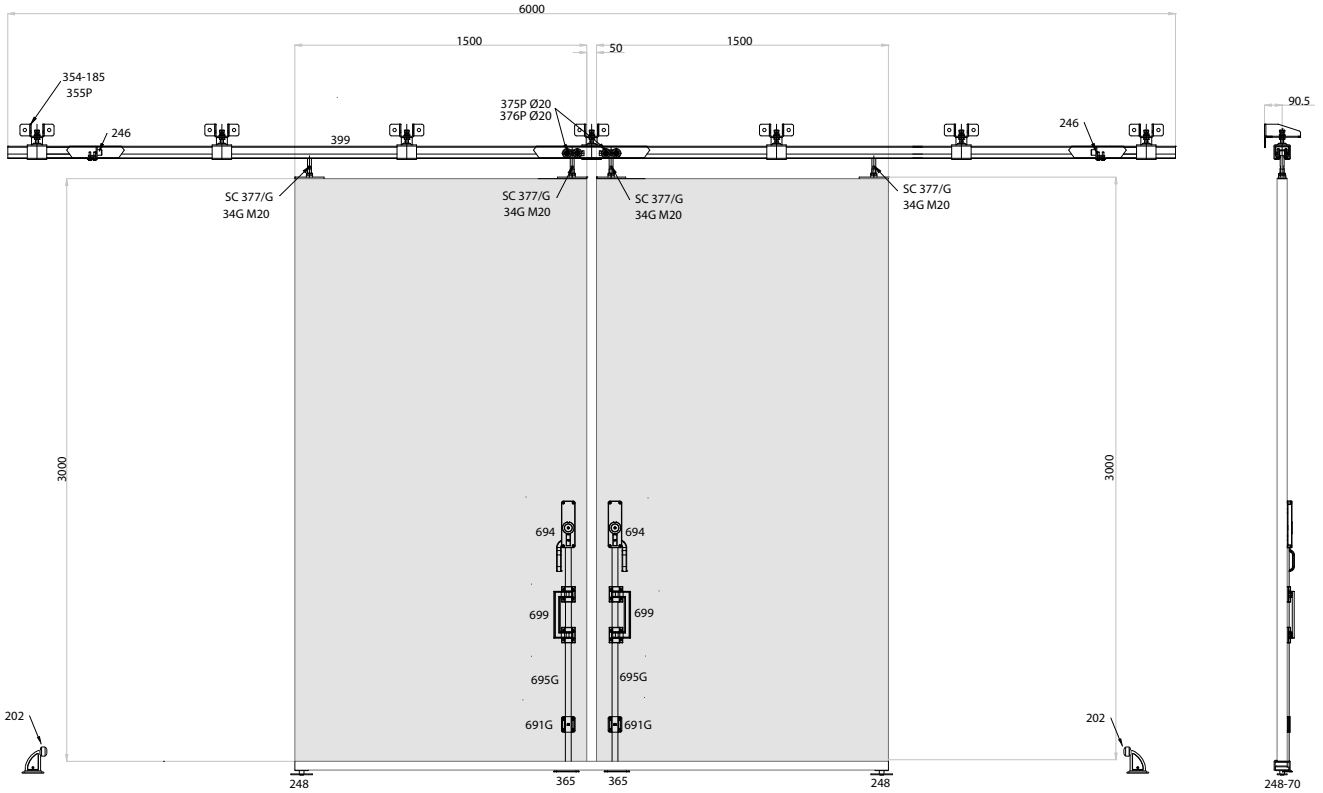

Schema con ante aperte/chiuse

Particolari tecnici

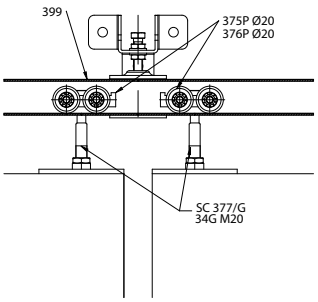

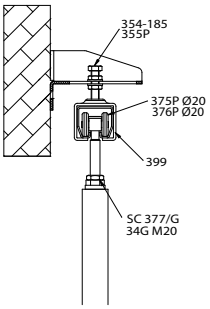

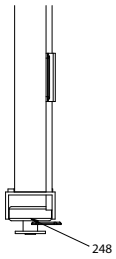

 COMUNELLO® Copyright 2022 - All rights reserved

KIT consigliato

	ART.	DESCRIZIONE	Box info Pcs per pack	PAG.
	399	Monorotaia superiore per carrelli 4 ruote piccola zincata	1 (6.0 m)	311
	354-185	Staffa regolabile a parete mm. 185	7	299
	355 P/G	Supporto guida regolabile	7	300
	375 P20 / 376 P20	Carrello piccolo a 4 ruote in acciaio / nylon	4	307
	694 MC	Cariglione star grande	1 DX + 1 SX	321
	699	Maniglione di trascinamento in nylon con passanti	2	323
	695 G	Asta di chiusura tubolare 30x10	2 (1.20 m)	322
	691 G	Passante per aste 30x10	2	319
	365	Incontro per aste	2	303
	34 G	Piastra girevole con cuscinetto per carrelli	4	290
	377 G-SC	Perno superiore per scorrevoli zincato	4	308
	248	Guida per portoni scorrevoli	2	296
	246	Battente finecorsa per monorotaie art. 398/399	2	295
	202	Arresto di fine corsa con base a fissare	2	77

6 Ante oltreluce con carrello in acciaio pesante

Schema con ante chiuse

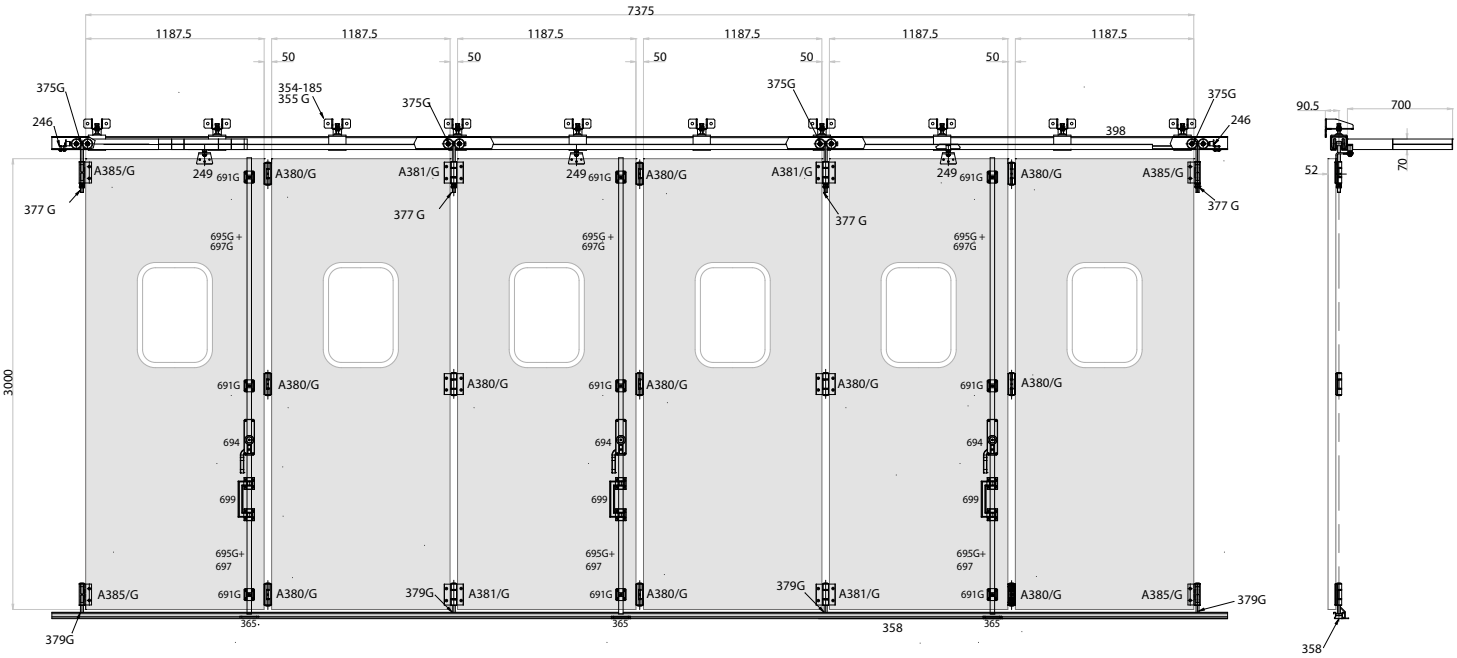

Schema con ante aperte/chiuse

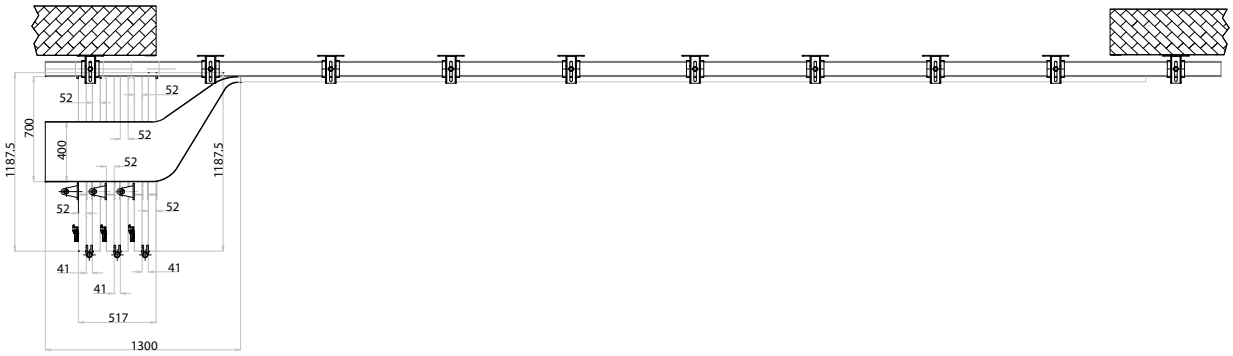

Particolari tecnici

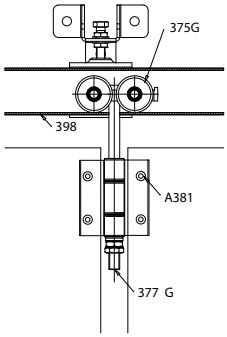

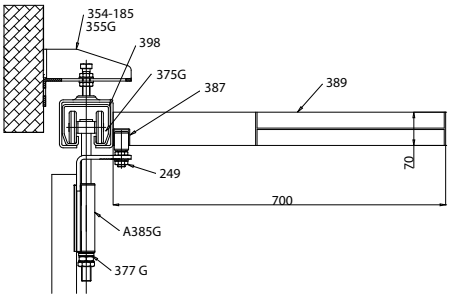

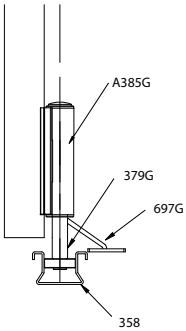

 COMUNELLO® Copyright 2022 - All rights reserved

KIT consigliato

	ART.	DESCRIZIONE	Box info Pcs per pack	PAG.
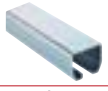	398	Monorotaia superiore per carrelli 4 ruote grande zincata	2 (6.0 m)	311
	354-185	Staffa regolabile a parete mm. 185	10	299
	355 G	Supporto guida regolabile	10	300
	375 G	Carrello grande a 4 ruote in acciaio per perno da mm. 20	4	307
	694 MC	Cariglione star grande	3 SX	321
	699	Maniglione di trascinamento in nylon con passanti	3	323
	695 G	Asta di chiusura tubolare 30x10	3 (1.20 m) + 3 (3.0 m)	322
	691 G	Passante per aste 30x10	9	319
	365	Incontro per aste	3	303
	A380 G	Cerniera doppia grande in alluminio con battute	11	326
	A381 G	Cerniera doppia grande in alluminio con battute, senza perno	4	327
	377 G 330	Perno superiore per carrelli	4	307
	379 G 200	Perno inferiore regolabile con cuscinetto	4	305
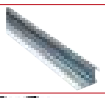	358	Guida inferiore a cementare da mt. 6,00	2 (6,0 m)	301
	387	Profilo ad “u” per deviatori ad impacco laterale	2 (6,0 m)	308
	249-30	Deviatore regolabile per impacchettamento laterale	3	296
	246	Battente finecorsa per monorotaie art. 398/399	2	295
	239	Tappo ammortizzatore ante	5	295

4 Ante oltreluce con carrello 4 ruote

Schema con ante chiuse

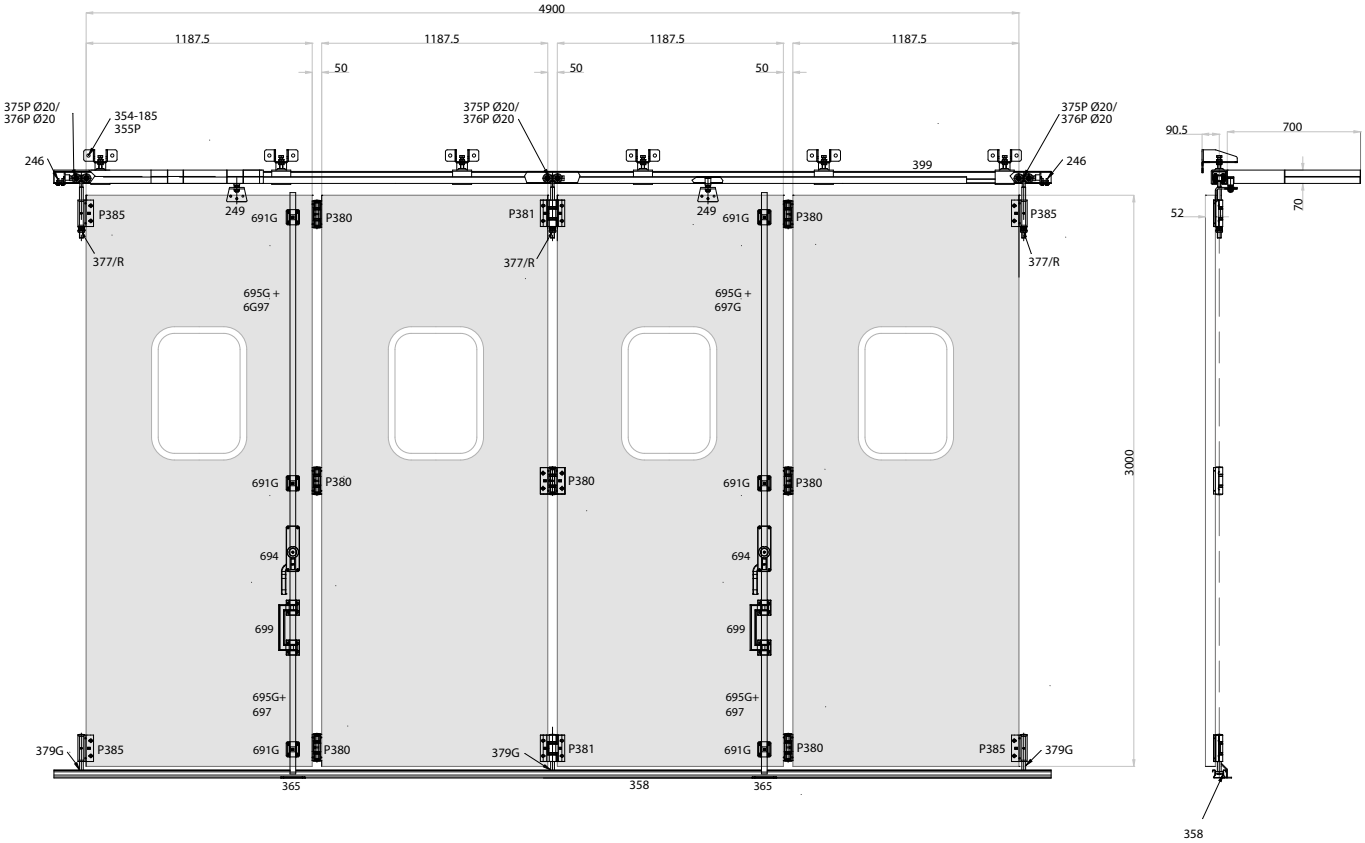

Schema con ante aperte/chiuse

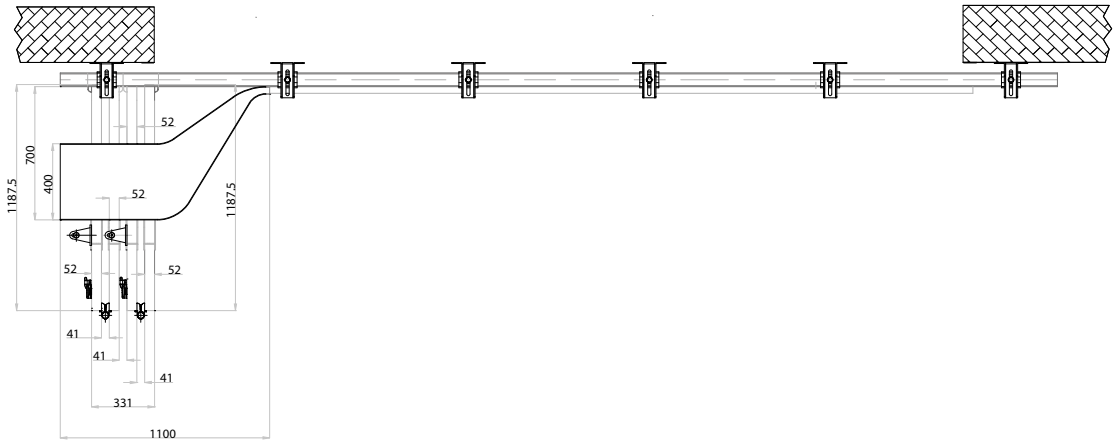

Particolari tecnici

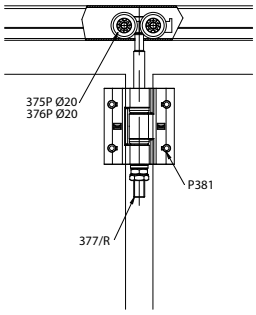

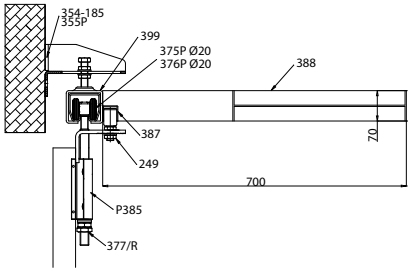

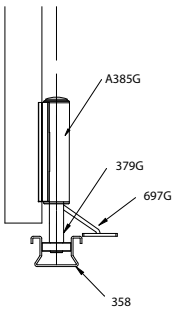

 COMUNELLO® Copyright 2022 - All rights reserved

KIT consigliato

	ART.	DESCRIZIONE	Box info Pcs per pack	PAG.
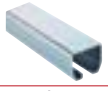	399	Monorotaia superiore per carrelli 4 ruote piccola zincata	1 (6.0 m)	311
	354-185	Staffa regolabile a parete mm. 185	6	299
	355 P	Supporto guida regolabile	6	300
	375 P20 / 376 P20	Carrello piccolo a 4 ruote in acciaio / nylon	3	307
	694 MC	Cariglione star grande	2 SX	321
	699	Maniglione di trascinamento in nylon con passanti	2	323
	695 G	Asta di chiusura tubolare 30x10	2 (1.20 m) + 2 (3.0 m)	322
	691 G	Passante per aste 30x10	6	319
	365	Incontro per aste	2	303
	P380	Cerniera doppia in alluminio pressofuso con battute	7	331
	P381	Cerniera doppia in alluminio pressofuso con battute, senza perno	2	331
	P385	Cerniera singola in alluminio pressofuso con battuta	4	332
	377 R	Perno superiore ribassato	3	308
	379 G 200	Perno inferiore regolabile con cuscinetto	3	305
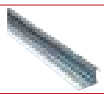	358	Guida inferiore a cementare da mt. 6,00	1 (6,0 m)	301
	387	Profilo ad “u” per deviatori ad impacco laterale	1 (6,0 m)	308
	249-30	Deviatore regolabile per impacchettamento laterale	2	296
	246	Battente finecorsa per monorotaie art. 398/399	2	295
	239	Tappo ammortizzatore ante	3	295

4 Ante oltreluce con carrello in acciaio pesante

Schema con ante chiuse

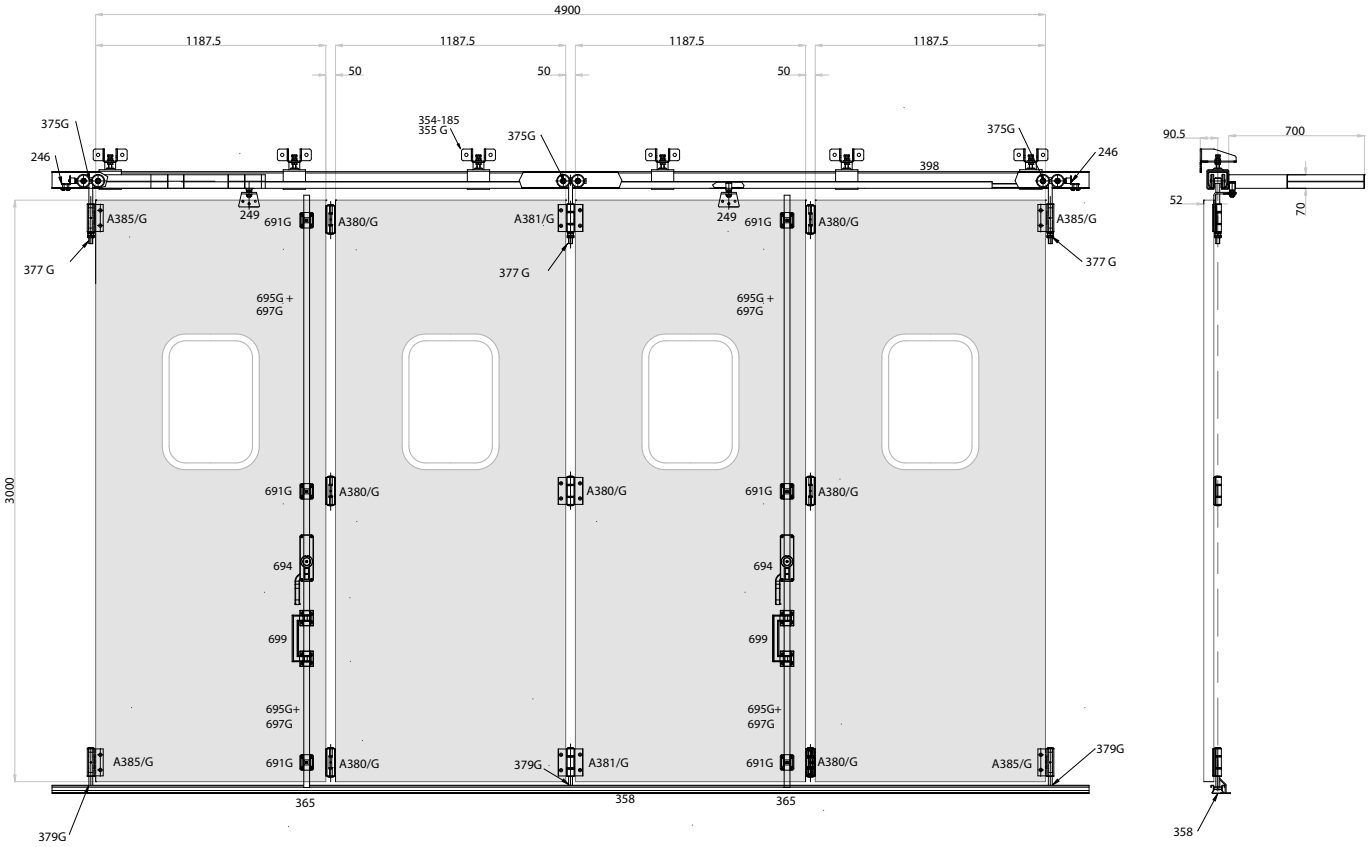

Schema con ante aperte/chiuse

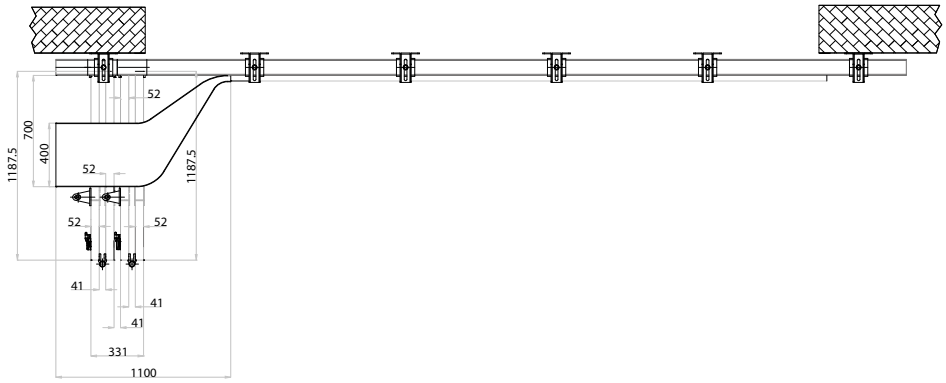

Particolari tecnici

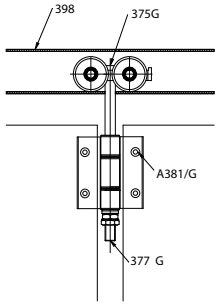

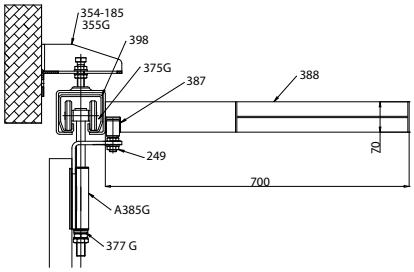

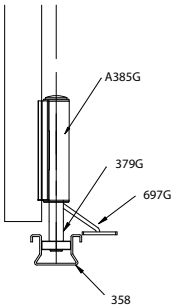

 COMUNELLO® Copyright 2022 - All rights reserved

KIT consigliato

	ART.	DESCRIZIONE	Box info Pcs per pack	PAG.
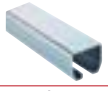	398	Monorotaia superiore per carrelli 4 ruote grande zincata	1 (6.0 m)	311
	354-185	Staffa regolabile a parete mm. 185	6	299
	355 G	Supporto guida regolabile	6	300
	375 G	Carrello grande a 4 ruote in acciaio per perno da mm. 20	3	307
	694 MC	Cariglione star grande	2 SX	321
	699	Maniglione di trascinamento in nylon con passanti	2	323
	695 G	Asta di chiusura tubolare 30x10	2 (1.20 m) + 2 (3.0 m)	322
	691 G	Passante per aste 30x10	6	319
	365	Incontro per aste	2	303
	A380 G	Cerniera doppia grande in alluminio con battute	7	326
	A381 G	Cerniera doppia grande in alluminio con battute, senza perno	2	327
	A385 P	Cerniera singola in alluminio con battuta	4	328
	377 G 330	Perno superiore per carrelli	3	307
	379 G 200	Perno inferiore regolabile con cuscinetto	3	305
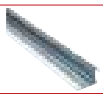	358	Guida inferiore a cementare da mt. 6,00	1 (6,0 m)	301
	387	Profilo ad “u” per deviatori ad impacco laterale	1 (6,0 m)	308
	249-30	Deviatore regolabile per impacchettamento laterale	2	296
	246	Battente finecorsa per monorotaie art. 398/399	1	295
	239	Tappo ammortizzatore ante	3	295

4 Ante impacchettamento laterale con carrello 4 ruote

Schema con ante chiuse

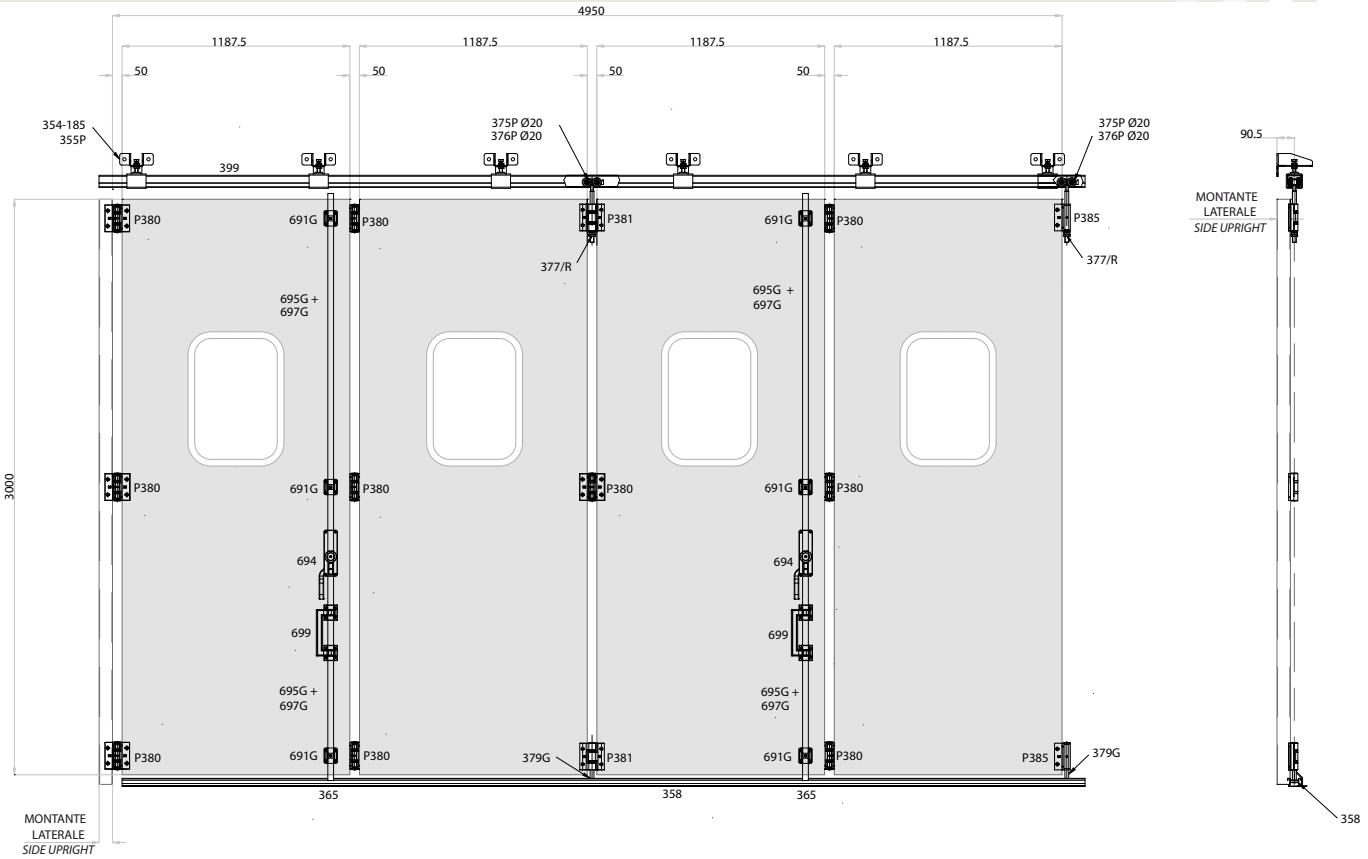

Schema con ante aperte/chiuse

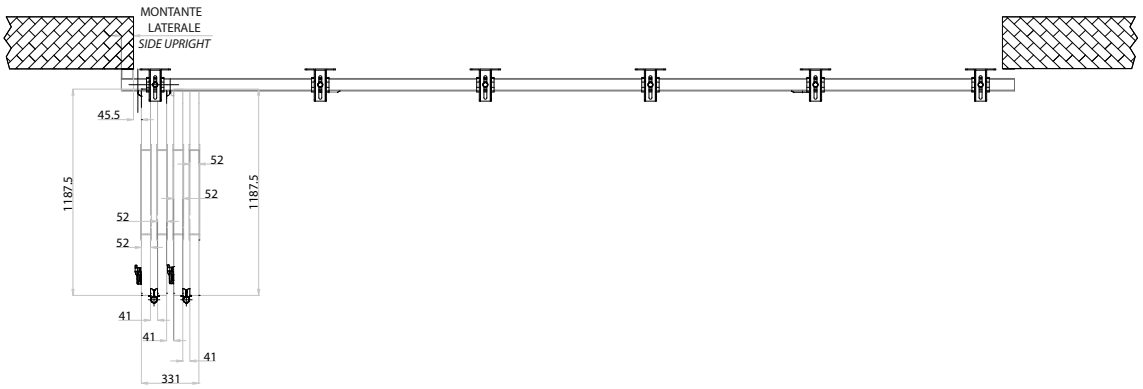

Particolari tecnici

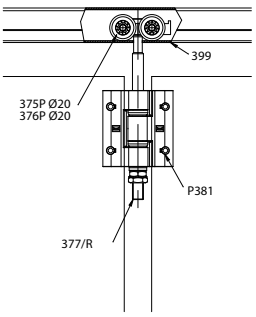

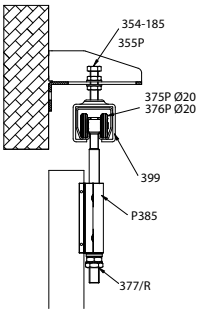

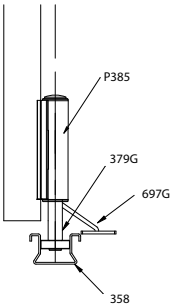

 COMUNELLO® Copyright 2022 - All rights reserved

KIT consigliato

	ART.	DESCRIZIONE	Box info Pcs per pack	PAG.
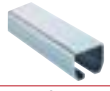	399	Monorotaia superiore per carrelli 4 ruote piccola zincata	1 (6.0 m)	311
	354-185	Staffa regolabile a parete mm. 185	6	299
	355 P	Supporto guida regolabile	6	300
	375 P20 / 376 P20	Carrello piccolo a 4 ruote in acciaio / nylon	2	307
	694 MC	Cariglione star grande	2 SX	321
	699	Maniglione di trascinamento in nylon con passanti	2	323
	695 G	Asta di chiusura tubolare 30x10	2 (1.20 m) + 2 (3.0 m)	322
	691 G	Passante per aste 30x10	6	319
	365	Incontro per aste	2	303
	P380	Cerniera doppia in alluminio pressofuso con battute	10	331
	P381	Cerniera doppia in alluminio pressofuso con battute, senza perno	2	329
	P385	Cerniera singola in alluminio pressofuso con battuta	2	332
	377 R	Perno superiore ribassato	2	308
	379 G 200	Perno inferiore regolabile con cuscinetto	2	305
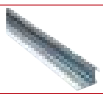	358	Guida inferiore a cementare da mt. 6,00	1 (6,0 m)	301
	239	Tappo ammortizzatore ante	3	295

4 Ante impacchettamento laterale con carrello in acciaio pesante

Schema con ante chiuse

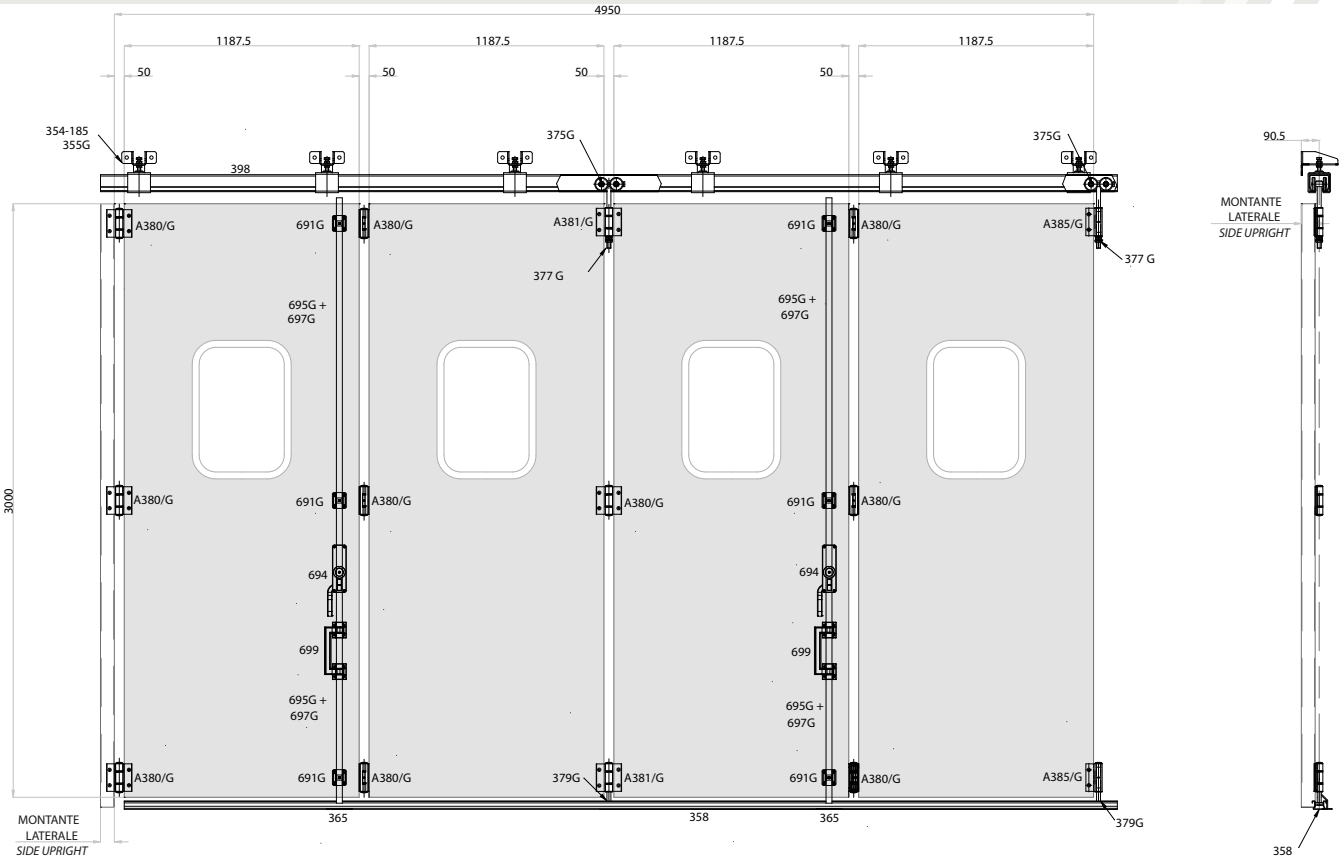

Schema con ante aperte/chiuse

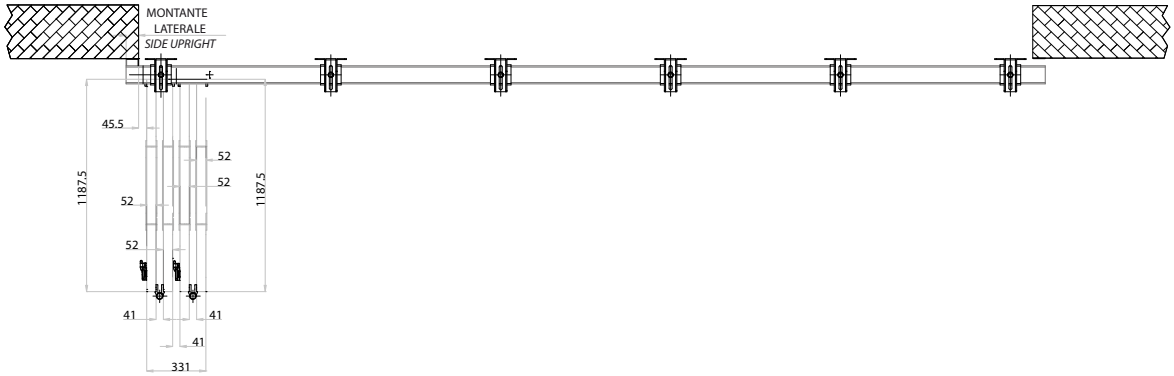

Particolari tecnici

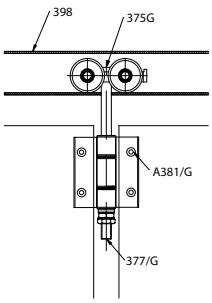

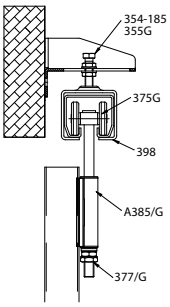

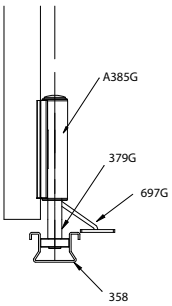

 COMUNELLO® Copyright 2022 - All rights reserved

KIT consigliato

	ART.	DESCRIZIONE	Box info Pcs per pack	PAG.
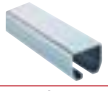	398	Monorotaia superiore per carrelli 4 ruote grande zincata	1 (6.0 m)	311
	354-185	Staffa regolabile a parete mm. 185	6	299
	355 G	Supporto guida regolabile	6	300
	375 G	Carrello grande a 4 ruote in acciaio per perno da mm. 20	2	307
	694 MC	Cariglione star grande	2 SX	321
	699	Maniglione di trascinamento in nylon con passanti	2	323
	695 G	Asta di chiusura tubolare 30x10	2 (1.20 m) + 2 (3.0 m)	322
	691 G	Passante per aste 30x10	6	319
	365	Incontro per aste	2	303
	A380 G	Cerniera doppia grande in alluminio con battute	10	326
	A381 G	Cerniera doppia grande in alluminio con battute, senza perno	2	327
	377 G 330	Perno superiore per carrelli	2	307
	379 G 200	Perno inferiore regolabile con cuscinetto	2	305
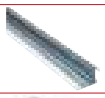	358	Guida inferiore a cementare da mt. 6,00	1	301
	239	Tappo ammortizzatore ante	3	295

 COMUNELLO® Copyright 2022 - All rights reserved

CONDIZIONI GENERALI DI VENDITA

1. GENERALITÀ

1.1 Il presente documento si rivolge ai clienti (di seguito "Clienti") di FRATELLI COMUNELLO SPA (di seguito "FRATELLI COMUNELLO SPA").

1.2 Esso intende definire le disposizioni che disciplineranno tutti i contratti d'acquisto stipulati tra FRATELLI COMUNELLO SPA e ciascun Cliente (di seguito "Condizioni Generali di Vendita").

1.3 I contratti d'acquisto assoggettati alle Condizioni Generali di Vendita hanno ad oggetto i prodotti con marchio COMUNELLO (di seguito "Prodotti").

2. OFFERTE PREVENTIVI

2.1 Le offerte formulate da FRATELLI COMUNELLO SPA ai Clienti conservano efficacia per un periodo massimo di 15 (quindici) giorni dalla data di invio delle stesse.

3. ORDINI

3.1 Ai sensi dell'articolo 1329 c.c., gli ordini d'acquisto sottoscritti dai Clienti ed indirizzati a FRATELLI COMUNELLO SPA costituiscono proposta ferma ed irrevocabile per un periodo di 30 (trenta) giorni dalla data della loro ricezione da parte di FRATELLI COMUNELLO SPA.

3.2 Il contratto d'acquisto si perfeziona con:
a) la conferma scritta dell'ordine d'acquisto da parte di FRATELLI COMUNELLO SPA;
b) con l'esecuzione materiale dell'ordine d'acquisto da parte di FRATELLI COMUNELLO SPA.

3.3 Qualsiasi modifica o integrazione di singole disposizioni delle Condizioni Generali di Vendita o dell'ordine d'acquisto sono prive di efficacia se non espressamente approvate per iscritto da FRATELLI COMUNELLO SPA. In caso di modifiche all'ordine d'acquisto, FRATELLI COMUNELLO SPA si riserva il diritto di annullare sia le modifiche sia l'ordine d'acquisto originario.

3.4 La data di consegna dei Prodotti indicata negli ordini d'acquisto ha sempre e comunque valore esclusivamente indicativo ed eventuali ritardi rispetto a tale termine non costituiranno titolo per richieste risarcitorie o per azione di risoluzione del contratto. In particolare FRATELLI COMUNELLO SPA si riserva la facoltà di prorogare i termini di consegna nonché di annullare l'ordine d'acquisto per cause di forza maggiore o eventi non dipendenti dalla sua volontà; cambiamento della situazione giuridica del Cliente; difficoltà di approvvigionamenti di materie prime e componenti.

4. CONSEGNA E SPEDIZIONE

4.1 I Prodotti vengono consegnati nel luogo di produzione ovvero presso la sede legale di FRATELLI COMUNELLO SPA (di seguito "Consegna").

4.2 Nel caso in cui i Prodotti siano consegnati Ex-works Cassola (VI) INCOTERMS 2020, il passaggio del rischio si realizza dal momento della Consegna dei Prodotti da parte di FRATELLI COMUNELLO SPA al Cliente, il quale assume inoltre i costi del trasporto.

4.3 Salvo diverso accordo, FRATELLI COMUNELLO SPA stabilisce, in nome e per conto del Cliente, il tipo di spedizione, la via di trasporto e il vettore.

4.4 FRATELLI COMUNELLO SPA si riserva la facoltà di effettuare esecuzioni o Consegne parziali degli ordini d'acquisto. Il Cliente non potrà sollevare contestazione alcuna in ordine a consegne frazionate e/o parziali. Tutte le Consegne parziali verranno fatturate autonomamente ed i termini di pagamento decorreranno dalla data di ciascuna fattura. Il pagamento delle Consegne parziali non potrà essere differito all'ultimazione delle Consegne relative all'ordine d'acquisto originario. Anche in caso di consegne parziali, troverà applicazione quanto stabilito dall'articolo 4.1.

5. PREZZI E LISTINI

5.1 Per prezzo si intende quello indicato nell'ultimo listino COMUNELLO per i Prodotti consegnati al Cliente, imballaggio normale compreso, e spese di spedizione escluse (di seguito "Prezzo"). L'ultimo listino emesso da FRATELLI COMUNELLO SPA annulla tutti i listini precedenti ed, in assenza di diverse pattuizioni, sarà quello applicabile alla vendita.

6. PAGAMENTO

6.1 Il pagamento del Prezzo dovrà avvenire entro il termine pattuito. Fatto salvo il maggior danno, il mancato pagamento del Prezzo entro tale termine determinerà la decorrenza di interessi per il ritardo di pagamento nelle transazioni commerciali, nella misura prevista dal D. Lgs. n. 231 del 9.10.2002 e successive modifiche ed integrazioni. Tali interessi decorreranno dalla scadenza del termine di pagamento.

6.2 Il Cliente non potrà proporre domande né formulare eccezioni nei confronti di FRATELLI COMUNELLO SPA se non dopo aver provveduto al pagamento del Prezzo.

6.3 In caso di irregolarità nei pagamenti, FRATELLI COMUNELLO SPA si riserva il diritto di bloccare tutti gli ordini d'acquisto nonché tutte le Consegne in corso, senza alcun preavviso né diritto di risarcimento di alcun danno.

7. RESI E RECLAMI

7.1 Tutti i reclami devono essere formulati per iscritto entro 8 (otto) giorni dalla ricezione dei Prodotti, siano essi relativi alla quantità o alla qualità dei Prodotti consegnati.

7.2 I resi dei Prodotti consegnati verranno accettati da FRATELLI COMUNELLO SPA soltanto previo accordo scritto ed esclusivamente con riguardo a Prodotti nuovi e completi di imballaggio originale.

7.3 I resi dovranno essere accompagnati dall'apposito documento di trasporto di reso, indicante l'autorizzazione scritta di FRATELLI COMUNELLO SPA nonché la quantità e la qualità dei Prodotti.

7.4 I resi non potranno considerarsi accettati da FRATELLI COMUNELLO SPA se non effettuati con le modalità di cui sopra ed in particolare non potrà intendersi quale accettazione di resi la presa in consegna di Prodotti presso la sede o i depositi di FRATELLI COMUNELLO SPA.

7.5 Resta inteso che l'accredito riferito a resi non dovuti a cause imputabili alla FRATELLI COMUNELLO SPA, subirà un deprezzamento del 30%.

8. GARANZIA

8.1 La presente garanzia nei rapporti commerciali o in caso di vendita di beni per uso professionale è fornita in ottemperanza dell'articolo 1512 del Codice Civile italiano e, salvo diversi accordi tra le Parti, essa è limitata alla riparazione o sostituzione del pezzo del Prodotto riconosciuto da FRATELLI COMUNELLO SPA quale difettoso mediante Prodotti rigenerati equivalenti (di seguito "Garanzia Convenzionale"). Il costo di manodopera necessario per le riparazioni e sostituzioni rimane a carico dell'acquirente.

8.2 È esclusa l'applicazione della disciplina dettata dagli articoli 1490-1495 del Codice Civile, in materia di garanzia legale.

8.3 FRATELLI COMUNELLO SPA garantisce il funzionamento dei Prodotti. Salvo diverso accordo, la validità della Garanzia Convenzionale è di 24 (ventiquattro) mesi dalla data di produzione, rilevabile sui Prodotti. Per i motori tubolari linea Showin la garanzia è di 60 (sessanta) mesi dalla data di produzione, mentre per i restanti prodotti della linea Frame Automation la garanzia è di 36 (trentasei) mesi dalla data di produzione. La Garanzia Convenzionale è subordinata al rispetto delle caratteristiche tecniche e alle corrette modalità di installazione secondo la regola dell'arte, sicurezza, manutenzione e conformità d'utilizzo, espressamente indicate nella documentazione tecnica dei Prodotti.

8.4 La garanzia non comprende: avarie o danni causati dal trasporto; avarie o danni causati da vizi dell'impianto elettrico presente presso l'acquirente il prodotto e/o da trascuratezza, negligenza, inadeguatezza, uso anomalo di tale impianto; avarie o danni dovuti a manomissioni poste in essere da parte di personale non autorizzato o conseguenti allo scorretto uso/installazione (a questo proposito, si consiglia una manutenzione del sistema almeno ogni sei mesi) o all'impiego di pezzi di ricambio non originali; difetti causati da agenti chimici e/o fenomeni atmosferici. La garanzia non comprende il costo per materiale di consumo né quello per vizi presunti o verifiche di comodo.

8.5 Termini attuativi: salvo diverso accordo, il diritto alla Garanzia Convenzionale si esercita esibendo copia del documento di acquisto (fattura fiscale) a FRATELLI COMUNELLO SPA. Il Cliente deve denunciare il difetto a FRATELLI COMUNELLO SPA entro il termine di decadenza di 30 (trenta) giorni dalla scoperta. L'azione deve essere esercitata entro il termine di prescrizione di 6 (sei) mesi dalla scoperta. I pezzi dei Prodotti per i quali viene richiesta l'attivazione della Garanzia Convenzionale devono essere spediti dal Cliente presso FRATELLI COMUNELLO SPA Via Cassola 64 c.p. 79, 36027 Rosà (VI) Italia.

8.6 Il Cliente non potrà richiedere il risarcimento di danni indiretti, mancati profitti, perdita di produzione ed in ogni caso non potrà pretendere a titolo di risarcimento somme superiori al valore dei componenti o dei Prodotti forniti. Tutte le spese per il trasporto dei Prodotti da riparare o riparati, anche se coperti dalla Garanzia Convenzionale, sono a carico del Cliente.

8.7 Nessun intervento esterno effettuato dal personale tecnico di FRATELLI COMUNELLO SPA è coperto dalla Garanzia Convenzionale.

8.8 Modifiche specifiche delle condizioni della Garanzia Convenzionale qui descritte possono essere definite dalle parti nei propri contratti commerciali.

9. RIPARAZIONI

9.1 Le riparazioni dei Prodotti richieste dal Cliente verranno effettuate da FRATELLI COMUNELLO SPA, previo accordo sul costo dell'intervento. In ogni caso le spese per la manodopera e quelle di spedizione (andata e ritorno) rimarranno a carico del Cliente.

10. RISERVA DI PROPRIETÀ

10.1 Per convenzione espressa, i Prodotti rimangono di proprietà di FRATELLI COMUNELLO SPA fino al saldo integrale del Prezzo da parte del Cliente, indipendentemente da chi abbia la detenzione dei Prodotti. Le spese di trasporto e le altre necessarie al recupero dei Prodotti così come le spese straordinarie e quelle ripetibili, saranno a carico del Cliente.

11. BREVETTI, MARCHI E SEGNI DISTINTIVI

11.1 Il Cliente è a conoscenza del fatto che i Prodotti sono coperti da brevetti e sono oggetto di Know-How e design costituenti proprietà esclusiva di FRATELLI COMUNELLO SPA, a norma del Codice della Proprietà Industriale.

11.2 È fatto espresso divieto al Cliente di violare tali diritti di FRATELLI COMUNELLO SPA ed in ogni caso il Cliente non potrà in alcun modo rimuovere, sopprimere o comunque alterare marchi ed altri segni distintivi o sigle di qualsiasi genere apposti ai Prodotti, così come è fatto divieto di apporne di nuovi di qualsiasi natura. È vietata inoltre qualsiasi forma di riproduzione od utilizzo del marchio FRATELLI COMUNELLO SPA e di ogni altro segno distintivo presente sui Prodotti, salvo autorizzazione scritta di FRATELLI COMUNELLO SPA.

12. CLAUSOLA RISOLUTIVA ESPRESSA

12.1 Ai sensi e per gli effetti dell'articolo 1456 del Codice Civile, il mancato o il ritardato pagamento superiore ai dieci giorni, anche parziale, del Prezzo da parte del Cliente, secondo le modalità di cui all'articolo 6 delle presenti Condizioni Generali di Vendita, comporterà la risoluzione del contratto di acquisto, con diritto per FRATELLI COMUNELLO SPA di chiedere al Cliente il risarcimento dei danni patiti, oltre alla restituzione dei Prodotti rispetto ai quali il Cliente non abbia pagato il Prezzo.

12.2 La comunicazione di cui al punto precedente sarà trasmessa tramite raccomandata a.r. o tramite Pec.

13. ACCORDI TRA LE PARTI

13.1 In caso di accordi, preesistenti o sopravvenuti, tra FRATELLI COMUNELLO SPA ed il Cliente, in relazione a resi e modalità di pagamento, tali accordi prevarranno su quanto a riguardo stabilito dalle Condizioni Generali di Vendita.

14. LEGGE APPLICABILE E FORO COMPETENTE

14.1 I contratti di acquisto conclusi secondo le Condizioni Generali di Vendita sono soggetti e devono essere interpretati secondo le norme di legge italiane, con esclusione di qualsiasi altro diritto.

14.2 Tutte le controversie che dovessero sorgere in merito ai suddetti contratti d'acquisto saranno assoggettate alla giurisdizione italiana e rimesse alla competenza esclusiva del Tribunale di Vicenza (Italia). Il contenuto di questo catalogo è da ritenersi suscettibile di modifica in qualsiasi momento e senza obbligo di preavviso da parte di Fratelli Comunello SPA.

COMUNELLO
LIFE MADE EASY

All images, technical drawings and specifications are the exclusive property of Fratelli Comunello SpA and are protected by International Copyright laws. Any unauthorised use will result in legal proceedings. Fratelli Comunello SpA reserves the right to alter technical specifications at any time without notice. Clients may request bespoke products of different sizes and/or based on customised designs. All photographs and other images shown are for informational purposes only. Fratelli Comunello SpA reserves the right to make any kind of alteration, at any time and without prior notice so as to update and improve the catalogue. Fratelli Comunello SpA is not liable for any errors or other mistakes in the technical descriptions and technical characteristics of the products shown.

Le immagini, i disegni tecnici e le relative specifiche appartengono a Fratelli Comunello SpA e sono protetti dalle leggi sul copyright. Ogni utilizzo non espressamente autorizzato sarà perseguito legalmente. Le specifiche dei prodotti sono soggette a cambiamenti senza preavviso. Possono essere richiesti su specifiche del cliente articoli con altre misure oppure a disegno. Foto immagini e disegni sono puramente indicativi. Fratelli Comunello SpA si riserva il diritto di apportare qualsiasi tipo di variazione, anche senza preavviso, al fine di aggiornare e migliorare il catalogo in qualsiasi momento. Fratelli Comunello SpA non risponde per eventuali errori tipografici o descrizioni errate di prodotti e caratteristiche tecniche.

HELP DESK **+39 0424 585 111**

PROFESSIONAL ON-SITE TECHNICAL SERVICE
CONSULENZA TECNICA IN CANTIERE

TECHNICAL INFORMATION
www.comunello.com

FRATELLI COMUNELLO S.P.A.

HEADQUARTERS
Via Zarpellon, 33
36027 San Giuseppe di Cassola, Vicenza, Italy
Tel. +39 0424 585111 Fax +39 0424 533417
info@comunello.it www.comunello.com

REGISTERED OFFICE
Via Cassola,64 - C.P.79
36027 Rosà, Vicenza, Italy
Tel. +39 0424 585111 Fax +39 0424 533417
info@comunello.it www.comunello.com

JOB===== rev.02 (07/2022)

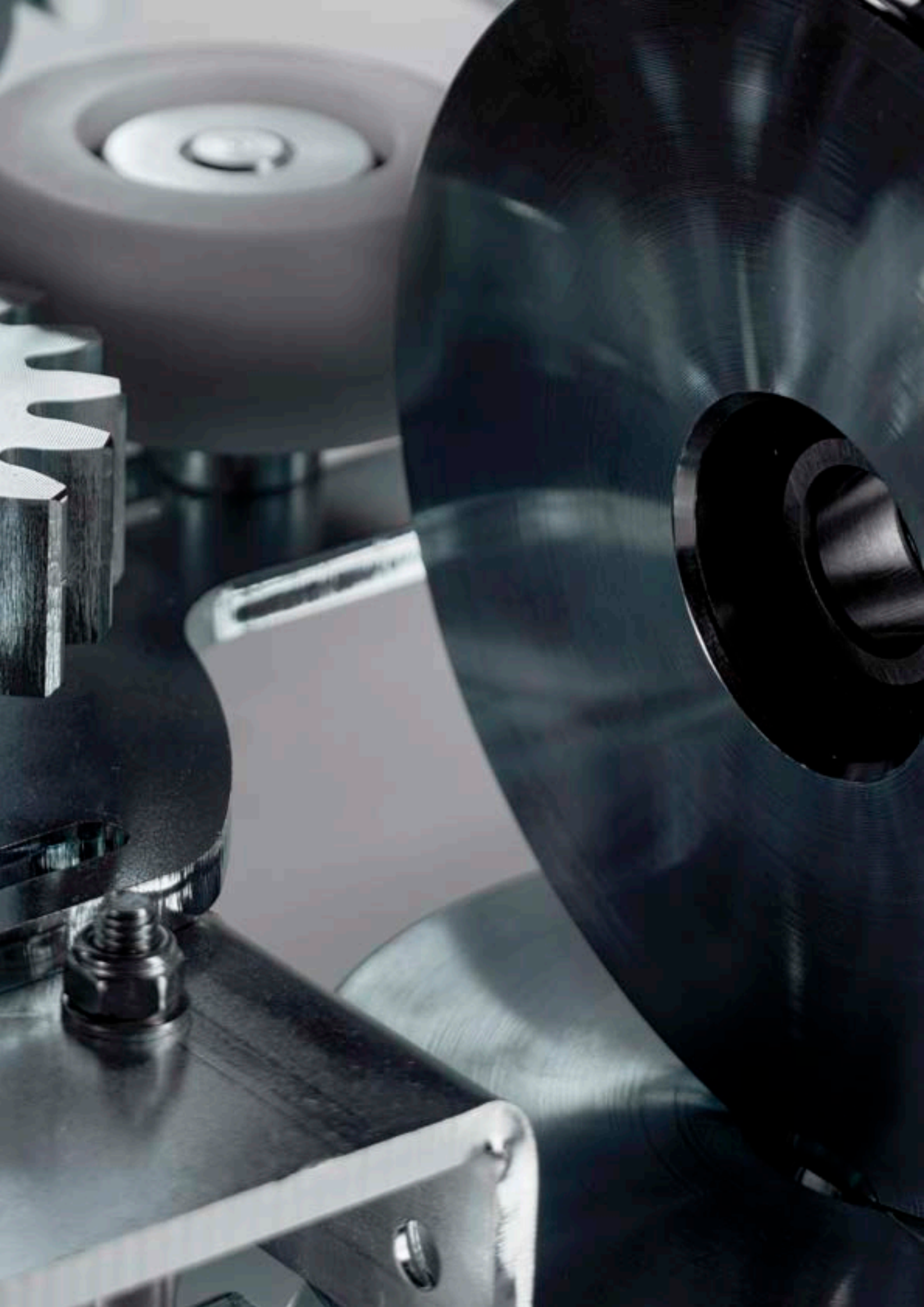

Gate innovation made in Comunello

JOB10261 rev.02 (03/2022)

COMUNELLOGATE

FRATELLI COMUNELLO S.P.A.
Via Cassola, 64 - C.P. 79
36027 Rosà, Vicenza, Italy
Tel. +39 0424 585111 Fax +39 0424 533417
info@comunello.it www.comunello.com