CATALOGO GENERALE 21

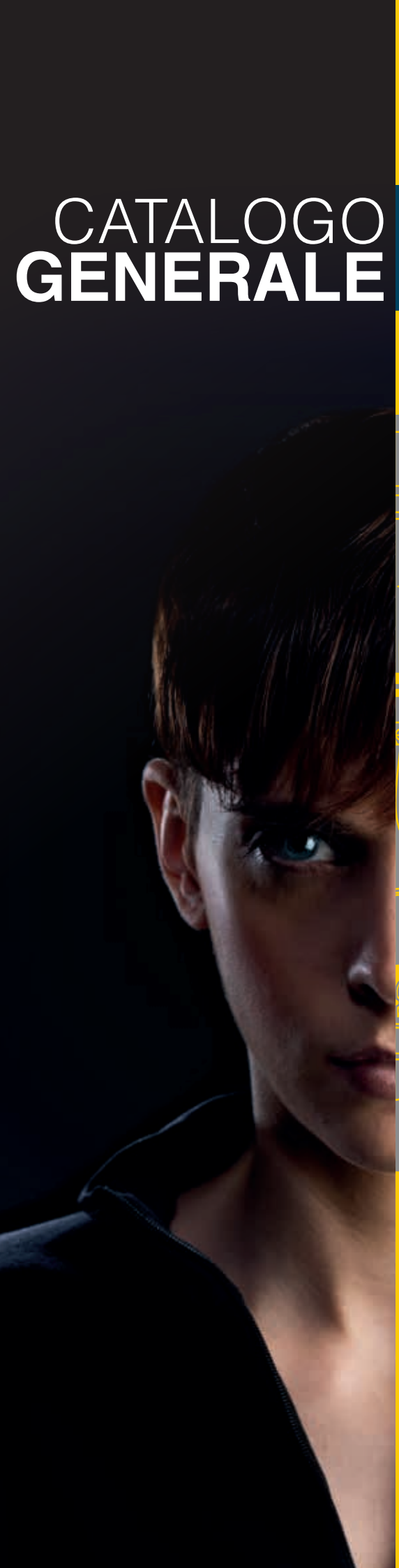

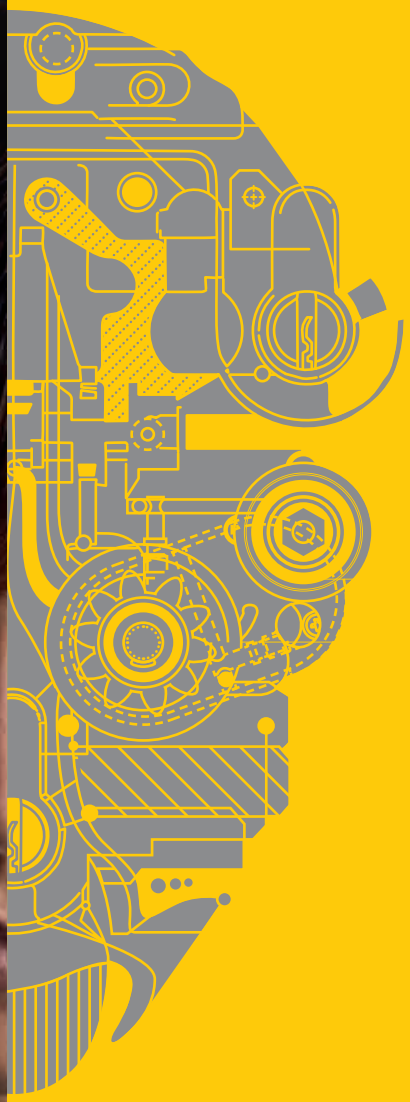

OPERA®

OPERATING ACCESS

WELCOME IN SECURITY

BENVENUTO IN UNA NUOVA ERA FATTA DI SICUREZZA E SEMPLICITÀ.

Gestire il controllo degli accessi con professionalità vuol dire garantire massima sicurezza e semplicità di impiego. Un obiettivo che rappresenta da sempre la nostra missione e sulla quale abbiamo costruito una reputazione ormai consolidata anche sui principali mercati esteri. Per garantire ottime performance e facilità d'impiego, sia all'utente che all'installatore, utilizziamo le tecnologie più avanzate mettendo a punto sistemi altamente affidabili e innovativi. Tutto questo riservando un'attenzione particolare alla tempestività e alla qualità del servizio.

OPERA®
OPERATING ACCESS

OPERA®
OPERATING ACCESS

www.opera-italy.com

GAMMA DISTRIBUZIONE
Componenti per automazioni e sicurezza.

Via P. Togliatti, 6
20068 Peschiera Borromeo [MI]
Tel. 02/55303050 | Fax 02/55302550

OPERA S.r.l.
Via Portogallo, 43 - 41122 Modena - ITALY
tel +39 059 451708 | fax +39 059 451697
info@opera-access.it

INNOVATORI DAL 1997

Opera è nata con la produzione dell'elettropistone "Prima" che ha rappresentato a tutti gli effetti la nostra opera prima. C'era una volontà ben precisa che ha guidato questo passo iniziale e che ha continuato ad essere negli anni il motore di ogni nostra attività: applicare al controllo degli accessi le nuove tecnologie, provenienti anche da altri settori di business. Cogliere le potenzialità di ogni tecnologia emergente e tradurle in prodotti innovativi capaci di aumentare la sicurezze la semplicità d'uso è il vero valore aggiunto del nostro lavoro.

23 ANNI AL SERVIZIO DELLA SICUREZZA

Dal 1997 ad oggi la nostra offerta commerciale si è ampliata e grazie alla capacità dare risposte efficaci alle aspettative del mercato, tante nuove soluzioni sono entrate a far parte del nostro catalogo prodotti. Poter festeggiare venti anni di un'attività che è sempre stata in crescita è certamente una grande soddisfazione, ma è soprattutto la conferma, che ci arriva dai clienti di tutto il mondo, del valore del nostro impegno e del nostro metodo di lavoro.

Tutti i nostri prodotti sono costruiti rigorosamente in Italia e garantiti dalle più severe certificazioni di qualità. Ma dietro ogni articolo marchiato OPERA c'è molto più di questo. C'è il valore e l'impegno di un gruppo di persone che lavora con passione e ambizione per creare soluzioni innovative e raggiungere livelli di assoluta eccellenza nel soddisfare le aspettative dei clienti.

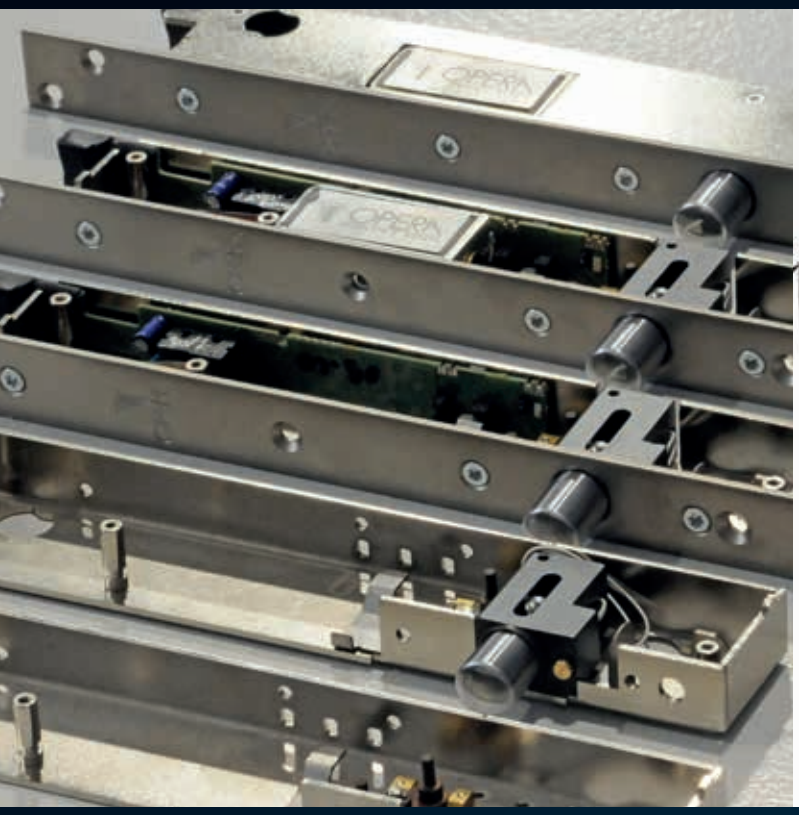

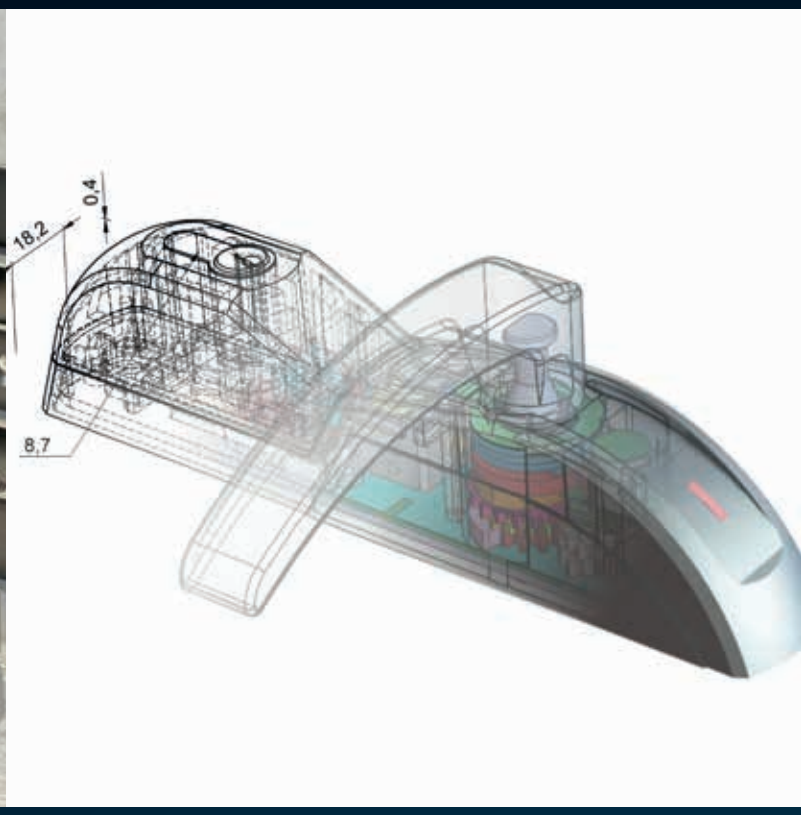

"MADE IN OPERA" VUOL DIRE MOLTO PIÙ CHE FATTO IN ITALIA.

100% ASCOLTO

I tecnici installatori, i serramentisti, gli uffici tecnici delle più grandi aziende di prodotti per la sicurezza sono per noi una risorsa e uno stimolo. Dal mercato arriva la richiesta e quella per noi diventa l'obiettivo. Realizzare un prodotto come lo vuole il cliente è per noi l'unico modo possibile di lavorare.

100% INGEGNO

Quello che facciamo tutti i giorni è trasformare le idee in progetti. Ingegneri, esperti di elettronica, tecnici meccanici sono il nostro ufficio Ricerca & Sviluppo. Con l'utilizzo dei più avanzati software di progettazione, delle più moderne macchine a taglio laser per la prototipazione rapida, realizziamo le nostre idee.

100% MADE IN ITALY

Noi produciamo tutto e interamente in Italia. Non delocalizziamo la produzione all'estero; crediamo nella qualità delle aziende italiane e dei nostri fornitori che, al 90%, sono della nostra terra. I nostri prodotti sono di alta qualità, costruiti nel rispetto dell'ambiente e delle regole del lavoro.

100% TRASPARENZA

I nostri prodotti sono per tutti e accessibili a tutti.I dati tecnici, i prezzi, le caratteristiche sono visibili a tutti. Basta chiamarci o visitarci sul web per avere tutte le informazioni sul prodotto. Dal 2013 abbiamo creato la OPERA ACADEMY per aggiornare ed informare le reti di vendita dei nostri clienti, sui nuovi prodotti e sulle normative di settore.

100% ACCOGLIENZA

Aprire le porte della nostra azienda e favorire la condivisione e la conoscenza dei nostri prodotti è per noi un piacere. Presso la nostra sede di Modena è disponibile una sala attrezzata a questo scopo. Puoi contattarci per fissare un appuntamento e sarai nostro ospite. Saremo felici di organizzare per te anche tour guidati alla scoperta delle eccellenze motoristiche e delle specialità gastronomiche della nostra città.

Index

SAFETY

ELETTROMAGNETI DI SICUREZZA E ACCESSORI PER ELETTROMAGNETI SERIE SAFETY 24-42

ELETTRONICHE DI GESTIONE PER ELETTROMAGNETI DI SICUREZZA SERIE SAFETY 43

SISTEMA DI GESTIONE PER USCITE DI SICUREZZA CONTROLLATE SERIE EXIT SYSTEM 44-46

SISTEMA DI ALLARME AUTOGESTITO PER USCITE DI SICUREZZA CONTROLLATE SERIE ALARM SYSTEM 47

FIRE CONTROL

ELETTROMAGNETI DI TRATTENUTA PER PORTE TAGLIAFUOCO SERIE FIRE CONTROL 48-59

REGOLATORI CONTINUI DI CHIUSURA E AMMORTIZZATORI PER PORTONI SCORREVOLI TAGLIAFUOCO 60-62

CENTRALE MONOZONA SERIE FIRE CONTROL 63-65

SMART TRIM

ELETTROMANIGLIE SERIE SMART TRIM 66-77

OMNIA

INCONTRI ELETTRICI SERIE OMNIA MICRO 78-84

INCONTRI ELETTRICI SERIE OMNIA RADIAL SLIDE-RADIAL PRELOAD 85-86

INCONTRI ELETTRICI SERIE OMNIA 16 87

INCONTRI ELETTRICI DI SICUREZZA OMNIA 1000 REVERSIBILE 88

INCONTRI ELETTRICI DI SICUREZZA PER MANIGLIONI ANTIPANICO SERIE OMNIA EXIT 89

INCONTRI ELETTRICI DI SICUREZZA SERIE OMNIA BLINDO 700 / BLINDO 1000 / GLASS 90-92

FRONTALI PER INCONTRI ELETTRICI E SERRATURE A SCROCCO 93-101

QUADRA

ELETTROPISTONI DI SICUREZZA ORIZZONTALI SERIE QUADRA MICRO 102-110

ELETTROPISTONI DI SICUREZZA ORIZZONTALI SERIE QUADRA 111-115

ACCESSORI PER ELETTROPISTONI DI SICUREZZA SERIE QUADRA 116-117

ARCA

ELETTROBLOCCHI SERIE ARCA / ARCA KEY / ARCA SLIDE 118-127

Index

ELETTROSERRATURA PER PORTE A VENTO SERIE SWING 128

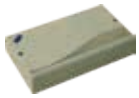

ELETTRONICA DI GESTIONE PER PORTE SINGOLE O INTERBLOCCATE 129

CONSOLE DI COMANDO SERIE CONTROL SYSTEM 130-131

PRIMA

ELETTROPISTONI DI SICUREZZA VERTICALI SERIE PRIMA 132-141

ELETTROPISTONI DI SICUREZZA VERTICALI SERIE PRIMA OP 142-143

ELETTROPISTONI DI SICUREZZA VERTICALI SERIE PRIMA MAXI 144-147

CLASSICA

ELETTROPISTONI DI SICUREZZA ORIZZONTALI SERIE CLASSICA 148-155

GATE BOLT

ELETTROSERRATURE DI SICUREZZA DA APPLICARE SERIE GATE LOCK 156-163

ELETTROPISTONI DI SICUREZZA SERIE GATE LOCK E LEGION 164-169

MAXIMA

ELETTROSERRATURA MOTORIZZATA A CATENACCIO BASCULANTE 170-176

MANIGLIONI SENSITIVI E SCHEDE SENSORIE 177

PROFILO

SISTEMI SEMAFORICI E CITOFONICI SERIE PROFILO DESIGN / PROFILO / PROFILO OP 178-192

CIRCUITI ELETTRONICI ACCESSORI 193

SENSORI E CONTATTI DI ALLINEAMENTO PORTE 194

PASSACAVI - SFERA ANTIRIMBALZO 195

TECHE - TRASFORMATORI - TIMER - ALIMENTATORI - BATTERIE TAMPONE 196-197

RADIOCOMANDI E RICEVITORI 198-199

LINEA HOTEL

SISTEMA PER CONTROLLI ACCESSI SERIE LINEA HOTEL 200-207

Index

ACCESS

SISTEMA PER CONTROLLI ACCESSI SERIE ACCESS MULTILINK NET E MINILINK 208-216

TERMINALI PER SERIE ACCESS MULTILINK NET, MINILINK E ACCESSORI 217-221

ELETTROMANIGLIE SERIE ACCESS 222-223

APRIPORTA SERIE ACCESS BLUETECH 224-225

SPIONCINI DIGITALI SERIE i-VISION 226-227

CONTROLLI ACCESSI PER AREE SELF-SERVICE DI BANCA AUTOMATICA SERIE ACCESS BANK 228-231

SISTEMA PER CONTROLLO ACCESSI SERIE ACCESS KEYPAD 232-235

SISTEMA PER CONTROLLO ACCESSI SERIE ACCESS TOUCH KEY 236-237

SISTEMA PER CONTROLLO ACCESSI SERIE ACCESS BIOMETRIC 238-239

DOORA - SISTEMA GSM E ACCESSORI 240-259

PEOPLE COUNTER

SISTEMA CONTAPERSONE SERIE PEOPLE COUNTER 260-267

CILINDRI DI ALTA SICUREZZA A CHIAVE PIATTA 268

CONDIZIONI DI VENDITA 269

Index Analitico

PAG.	ART.	DESCRIZIONE
65/197	00112	Batteria
39	00142	Connettore per elettromagnete serie 142
39	00147	Sottopiastra per elettromagnete art. 14700TD
39	00147N	Sottopiastra per elettromagnete art. 14700TDN
197	00212	Batteria
160	00280C	Spessore per contropiastra serie 280
160	00280L	Sottopiastra per elettroserratura serie 280
160	00280S	Spessore per elettroserratura serie 280
160	00280UNI	Sottopiastra di adattabilità universale
161	00281	Contropiastra (ricambio) serie 280
161	00281 BR	Contropiastra (ricambio) serie 280
161	00281 CP	Contropiastra (ricambio) serie 280
161	00281 N	Contropiastra (ricambio) serie 280
160/163	00282	Tettoia per elettroserrature serie 280 e 282
163	00282	Contropiastra (ricambio) serie 282
163	00282 BR	Contropiastra (ricambio) serie 282
163	00282 N	Contropiastra (ricambio) serie 282
162	00282C	Spessore per contropiastra serie 282
162	00282L	Sottopiastra per elettroserratura serie 282
162	00282S	Spessore per elettroserratura serie 282
89	00360B	Spessori per incontro elettrico da applicare
89	00360BG	Spessori per incontro elettrico da applicare di colore grigio
89	00360C	Spessori per incontro elettrico da applicare
71	00406	Sottopiastra per elettromaniglia
73	00416	Sottopiastra per elettromaniglia
75	00428	Sottopiastra per elettromaniglia
226	00577	Cannotto per spioncino
197	00712	Batteria
39	01127	Contropiastre per elettromagneti (Ricambio)
39	01130	Contropiastre per elettromagneti (Ricambio)
39	01134	Contropiastre per elettromagneti (Ricambio)
39	01137	Contropiastre per elettromagneti (Ricambio)
39	01137L	Contropiastre per elettromagneti (Ricambio)
52	01620	Elettromagnete di trattenuta
52	01620I	Elettromagnete di trattenuta
52	01630	Elettromagnete di trattenuta
52	01630I	Elettromagnete di trattenuta
56	01740	Supporto telescopico di fissaggio elettromagnete
56	01740B	Supporto telescopico di fissaggio elettromagnete
56	01740BF	Supporto di fissaggio elettromagnete
56	01740F	Supporto di fissaggio elettromagnete
56	01740M	Supporto telescopico di fissaggio elettromagnete
53/189	01780	Scatola in alluminio
56	01800Z	Contropiastra fissa
56	01805Z	Contropiastra snodata
268	01808	Chiave supplementare
254	01808K	Chiave supplementare
56	01810Z	Contropiastra fissa
56	01815Z	Contropiastra snodata
52	01820	Elettromagnete di trattenuta
52	01820I	Elettromagnete di trattenuta
52	01830	Elettromagnete di trattenuta
52	01830I	Elettromagnete di trattenuta
116	02060	Staffa per il fissaggio laterale dell' elettropistone orizzontale
116	02065	Carter per elettropistone orizzontale
116	02114	Frontale con meccanismo apertura a chiave
116	02114S	Frontale con meccanismo apertura a chiave a spillo
116	02160	Staffa per il fissaggio laterale dell' elettropistone orizzontale
116	02165	Carter per elettropistone orizzontale
116	02208	Contropiastra per elettropistoni serie Quadra Micro
116	02208R	Contropiastra per elettropistoni serie Quadra Micro
116	02218	Contropiastra per elettropistoni serie Quadra
116	02218R	Contropiastra per elettropistoni serie Quadra
194	02221	Sensore magnetico da infilare
194	02223	Sensore magnetico da applicare
194	02225	Contatto a sfera
124	02238	Contropiastra ad espulsione - ricambio
124	02238CF	Contropiastra fissa - ricambio
125	02238S	Contropiastra ad espulsione - ricambio
268	02250	Defender
174	02250L	Defender per Maxima

Index Analitico

PAG.	ART.	DESCRIZIONE
167	02250LG	Defender per Legion
268	02251	Spessore per defender
252	02252	Defender
175	02255	Contropiastra per elettroserratura serie Maxima
141/155	02258D	Contropiastra per elettropistoni serie Prima e Classica
141/155	02258DSA	Contropiastra per elettropistoni serie Prima e Classica
141/155	02259	Contropiastra per elettropistoni serie Prima e Classica
141/155	02259SA	Contropiastra per elettropistoni serie Prima e Classica
155	02260D	Contropiastra per elettropistoni serie Prima e Classica
155	02260DSA	Contropiastra per elettropistoni serie Prima e Classica
166	02287	Piastra di fissaggio per elettropistone Legion
168	02288	Piastra per Gate Lock
164	02290	Contropiastra a pavimento
166	02291	Contropiastra da applicare
166	02291N	Contropiastra da applicare
166	02292	Spessore per contropiastra
166	02293	Spessore per contropiastra
167	02295	Circuito Fail Safe
128	02300	Contropiastra per elettroserratura serie Swing
128	02301	Contropiastra per elettroserratura serie Swing
124	02308	Carter da applicare serie key slide
124	02308 S	Carter da applicare serie key slide
125	02308CF	Carter da applicare serie key slide
125	02308CFS	Carter da applicare serie key slide
141	02309	Carter per elettropistone verticale in versione cilindro e maniglia
154	02708	Carter per elettropistone
36	03000	Staffa di montaggio ad “ELLE”
36	03000N	Staffa di montaggio ad “ELLE”
36	03001	Staffa di montaggio a “ZETA”
36	03001N	Staffa di montaggio a “ZETA”
36	03002	Staffa di montaggio ad “ELLE” universale regolabile
36	03003	Base contropiastra “Universale” per porte tagliafuoco
36	03004	Base contropiastra Universale per porte di sicurezza e tagliafuoco
36	03004A	Base contropiastra Universale per porte di sicurezza e tagliafuoco
36	03005	Carter di copertura
36	03006	Carter di copertura
37	03007	Staffa di montaggio contropiastra a " VETRO "
94	03010	Frontale corto
94	03010S	Frontale corto
94	03030	Frontale lungo
94	03030CRO	Frontale lungo
94	03030GD	Frontale lungo
94	03030 GDR	Frontale lungo
95	03031	Frontale lungo
95	03130	Frontale lungo
95	03131	Frontale lungo
95	03132	Frontale lungo
95	03162	Frontale angolare corto
95	03162BA	Frontale angolare corto
96	03310	Frontale corto per Omnia 16
96	03310R	Frontale corto per Omnia Radial
96	03330	Frontale lungo per Omnia 16
96	03331	Frontale lungo per Omnia 16
96	03342	Frontale angolare lungo per Omnia 16
97	03370	Frontale lungo per serrature porte blindate
97	03370R	Frontale lungo per serrature porte blindate
97	03371	Frontale lungo per serrature porte blindate
97	03372	Frontale lungo per serrature porte blindate
97	03374	Frontale lungo per serrature porte blindate
97	03374R	Frontale lungo per serrature porte blindate
97	03375	Frontale lungo per serrature porte blindate
98	03410	Frontale corto
98	03411	Frontale corto
98	03431	Frontale lungo
98	03442	Frontale angolare lungo
98	03442BA	Frontale angolare lungo bordi arrotondati
98	03445	Frontale angolare lungo
98	03445GD	Frontale angolare lungo dorato lucido
98	03446	Frontale angolare lungo
98	03446GD	Frontale angolare lungo dorato lucido
37	03500	Staffa di montaggio ad “ELLE”

PAG.	ART.	DESCRIZIONE
37	03500N	Staffa di montaggio ad “ELLE”
37	03501	Staffa di montaggio ad “ZETA”
37	03501N	Staffa di montaggio ad “ZETA”
177	03510	Maniglione Verticale
177	03515	Maniglione Verticale
177	03520	Maniglione Orizzontale
177	03525	Maniglione Orizzontale
37	03600	Staffa di montaggio ad “ELLE”
37	03600N	Staffa di montaggio ad “ELLE”
37	03601	Staffa di montaggio ad “ZETA”
37	03601N	Staffa di montaggio ad “ZETA”
37	03700	Staffa di montaggio ad "ELLE"
37	03700N	Staffa di montaggio ad "ELLE"
37	03701	Staffa di montaggio a “ZETA”
37	03701N	Staffa di montaggio a “ZETA”
37	03705	Carter di copertura corto
38	03706	Carter di copertura lungo
38	03707	Staffa ad “Elle” con carter di copertura
38	03707L	Staffa ad "Elle" con carter di copertura
38	03707LN	Staffa ad "Elle" con carter di copertura
38	03707N	Staffa ad “Elle” con carter di copertura
38	03708	Staffa a “Zeta” con carter di copertura
38	03708L	Staffa a "Zeta" con carter di copertura
38	03708LN	Staffa a "Zeta" con carter di copertura
38	03708N	Staffa a “Zeta” con carter di copertura
38	03709	Carter per Shear-Lock
38	03709N	Carter per Shear-Lock
38	03710	Carter per elettromagnete Micro Shear-Lock
38	03710N	Carter per elettromagnete Micro Shear-Lock
185	OP04500 56	Semaforo Alt/Avanti
185	OP04500 58	Semaforo Alt/Avanti con citofono
185	OP04501 56	Semaforo Rosso/Verde
185	OP04501 58	Semaforo Rosso/Verde con citofono
174	04925	Gruppo motore (ricambio)
196	05110G	Teca per attivazione allarme a pressione con ripristino manuale
65/196	05110R	Teca per attivazione allarme a pressione con ripristino manuale
196	05110V	Teca per attivazione allarme a pressione con ripristino manuale
56/64	05115	Pulsante di sblocco / reset
64	05203A	Rivelatore combinato di calore e fumo
64	05203ABRA	Rivelatore combinato di calore e fumo
64	05204A	Rivelatore di calore
64	05204ABRA	Rivelatore di calore
64	05206A	Spray per verifica rivelatori di fumo
64	05207	Sirena
196	05210	Trasformatore per elettroserratura serie Maxima
196	05211	Trasformatore per incontri elettrici serie Omnia
193	05257	Interfaccia citofonica per gestione elettroserrature
193	05258	Modulo a relè comando apertura citofono
193	05259	Circuito contatto sensore magnetico
193	05260	Circuito temporizzatore porte automatiche
193	05261	Circuito sintesi vocale
196	05301C	Timer programmazione settimanale
197	05310	Alimentatore Switching
197	05312A	Alimentatore Switching per batteria tampone
197	05312XL	Alimentatore Switching per batteria tampone
197	05320A	Alimentatore Switching
197	05320BD	Alimentatore Switching
197	05320XL	Alimentatore Switching
197	05325A	Alimentatore Switching per batteria tampone
197	05326A	Alimentatore Switching per batteria tampone
197/206	05330BD	Alimentatore Switching
197	05330XSA	Alimentatore Switching
197	05331A	Alimentatore Switching
197	05332A	Alimentatore Switching
175	05426	Cavo multipolare per serratura Maxima
192/236	05501	Scatole per sistema semaforico da applicare
192	05501BR	Scatole per sistema semaforico da applicare
192	05501GD	Scatole per sistema semaforico da applicare
192/236	05501N	Scatole per sistema semaforico da applicare
192	05502	Scatole per sistema semaforico da applicare
192	05502BR	Scatole per sistema semaforico da applicare

Index Analitico

PAG.	ART.	DESCRIZIONE
192	05502GD	Scatole per sistema semaforico da applicare
192	05502N	Scatole per sistema semaforico da applicare
192	05502PD	Scatole per sistema semaforico da applicare
192	05502PDBR	Scatole per sistema semaforico da applicare
192	05502PDGD	Scatole per sistema semaforico da applicare
192	05502PDN	Scatole per sistema semaforico da applicare
219	05502T	Tettoia in plexiglass per lettore
192	05503	Scatole per sistema semaforico da applicare
192	05503BR	Scatole per sistema semaforico da applicare
192	05503GD	Scatole per sistema semaforico da applicare
192	05503N	Scatole per sistema semaforico da applicare
192	05504	Scatole per sistema semaforico da applicare
192	05504BR	Scatole per sistema semaforico da applicare
192	05504GD	Scatole per sistema semaforico da applicare
192	05504N	Scatole per sistema semaforico da applicare
186	05512	Centralina per gestione citofoni multipli
186	05513	Cornetta citofonica
186	05514	Cornetta citofonica multiporta
186	05515	Amplificatore porter citofonico esterno
190	05540	Scatola per supporto
190	05540N	Scatola per supporto colore nero
229	05645	Pulsante di rilancio tempo
229	05648	Altoparlante
231	05651	Carter a tettoia
238	05820	Elettronica di gestione per biometrico
238	05821	Copertura di protezione per biometrico
266	05912WEB	Software contapersone
213	05913	Convertitore seriale
265	05914	Concentratore di dati wi-fi
265	05916	SD memory card
265	05917	Batterie per contapersone
268	08010 06	Doppio cilindro di sicurezza a chiave piatta
268	08010 07	Doppio cilindro di sicurezza a chiave piatta
268	08010 08	Doppio cilindro di sicurezza a chiave piatta
268	08010 09	Doppio cilindro di sicurezza a chiave piatta
268	08010 10	Doppio cilindro di sicurezza a chiave piatta
268	08010 11	Doppio cilindro di sicurezza a chiave piatta
268	08010 12	Doppio cilindro di sicurezza a chiave piatta
268	08010 13	Doppio cilindro di sicurezza a chiave piatta
268	08010 14	Doppio cilindro di sicurezza a chiave piatta
268	08010 15	Doppio cilindro di sicurezza a chiave piatta
268	08010 19	Doppio cilindro di sicurezza a chiave piatta
268	08010 20	Doppio cilindro di sicurezza a chiave piatta
268	08010 21	Doppio cilindro di sicurezza a chiave piatta
268	08010 22	Doppio cilindro di sicurezza a chiave piatta
254	08020 07RF	Cilindro con pomolo motorizzato
254	08020 08RF	Cilindro con pomolo motorizzato
254	08020 09RF	Cilindro con pomolo motorizzato
254	08020 10RF	Cilindro con pomolo motorizzato
268	08030 01	Mezzo cilindro di sicurezza a chiave piatta
268	08030 04	Mezzo cilindro di sicurezza a chiave piatta
268	08030 05	Mezzo cilindro di sicurezza a chiave piatta
268	08030 06	Mezzo cilindro di sicurezza a chiave piatta
268	08030 08	Mezzo cilindro di sicurezza a chiave piatta
268	08030 11	Mezzo cilindro di sicurezza a chiave piatta
268	08030 13	Mezzo cilindro di sicurezza a chiave piatta
268	08030 20	Mezzo cilindro di sicurezza a chiave piatta
268	08040 00	Selettore a chiave piatta
195	08600	Passacavo a scomparsa
195	08601	Passacavo a scomparsa con inserto
195	08605	Passacavo a scomparsa
195	08608	Passacavo solo flessibile da esterno
195	08610	Passacavo solo flessibile da esterno
195	08619	Passacavo solo flessibile da esterno
195	08620	Passacavo solo flessibile da esterno
195	08630	Passacavo solo flessibile da esterno
195	08640	Passacavo solo flessibile da esterno
195	08641	Passacavo solo flessibile da esterno
195	08650	Contatti a molla
194	08700	Sfera antirimbalzo
99	08710	Serratura a scrocco

PAG.	ART.	DESCRIZIONE
99	08711A	Serratura a scrocco
252	09000	Pomolo motorizzato
252	09002	Spessore
252	09003	Spessore
252	09004	Spessore
252	09005	Giunto cardanico
28	12500	Elettromagnete MICRO
28	12700	Elettromagnete MICRO
28	12800	Elettromagnete MICRO
28	12800M	Elettromagnete MICRO
28	12800MN	Elettromagnete MICRO
28	12800N	Elettromagnete MICRO
29	13000	Elettromagnete MAXI
29	13000N	Elettromagnete MAXI
29	13100	Elettromagnete MAXI con sensore
29	13100N	Elettromagnete MAXI con sensore
29	13100TD	Elettromagnete MAXI con sensore e temporizzatore di richiusura
29	13100TDN	Elettromagnete MAXI con sensore e temporizzatore di richiusura
30	13400	Elettromagnete MIDI
30	13400M	Elettromagnete MIDI con sensore
30	13500	Elettromagnete MINI
30	13500M	Elettromagnete MINI con sensore
30	13600	Elettromagnete MINI
30	13600N	Elettromagnete MINI
31	13700	Elettromagnete MINI
35	13700KIT TF	Kit elettromagnete MINI con alimentatore
35	13700KIT TFB	Kit elettromagnete MINI con alimentatore e batterie tampone
31	13700N	Elettromagnete MINI con sensore
31	13700TD	Elettromagnete MINI con sensore e temporizzatore di richiusura
31	13700TDL	Elettromagnete MINI con sensore e temporizzatore di richiusura
31	13700TDLN	Elettromagnete MINI con sensore e temporizzatore di richiusura
31	13700TDN	Elettromagnete MINI con sensore e temporizzatore di richiusura
32	13800	Elettromagnete SHEAR - LOCK
32	13900	Elettromagnete MICRO SHEAR - LOCK
32	13900M	Elettromagnete MICRO SHEAR - LOCK con sensore
32	14000	Elettromagnete MAXI DOPPIO con sensore
32	14000N	Elettromagnete MAXI DOPPIO con sensore
33	14212R	Elettromagnete GATE LOCK con sensore
33	14224R	Elettromagnete GATE LOCK con sensore
33	14700TD	Elettromagnete MINI con sensore e maniglia
33	14700TDBR	Elettromagnete MINI con sensore e maniglia
33	14700TDN	Elettromagnete MINI con sensore e maniglia
33	14710TD	Elettromagnete Mini con maniglia e pulsante
33	14710TDBR	Elettromagnete Mini con maniglia e pulsante
33	14710TDN	Elettromagnete Mini con maniglia e pulsante
34	14800TD	Elettromagnete Mini con maniglia e pulsante
52	17003A	Elettromagnete di trattenuta
53	18003	Elettromagnete di trattenuta da infilare
55	18004	Elettromagnete di trattenuta
53	18005	Elettromagnete di trattenuta
53	18005B	Elettromagnete di trattenuta
55	18100	Elettromagnete di trattenuta
55	18101	Elettromagnete di trattenuta
55	18104	Elettromagnete di trattenuta
53	19000	Elettromagnete di trattenuta
53	19000GC	Elettromagnete di trattenuta
53	19000GCR	Elettromagnete di trattenuta con forza regolabile
53	19000GCDV	Elettromagnete di trattenuta dual voltage
53	19000R	Elettromagnete di trattenuta con forza regolabile
53	19001	Elettromagnete di trattenuta
53	19001DV	Elettromagnete di trattenuta
53	19001GC	Elettromagnete di trattenuta
53	19001GCR	Elettromagnete di trattenuta con forza regolabile
53	19001R	Elettromagnete di trattenuta con forza regolabile
54	19002	Elettromagnete di trattenuta
54	19002DV	Elettromagnete di trattenuta
54	19002GD	Elettromagnete di trattenuta
54	19002GDR	Elettromagnete di trattenuta con forza regolabile
54	19002GDDV	Elettromagnete di trattenuta
54	19002N	Elettromagnete di trattenuta
54	19002NR	Elettromagnete di trattenuta con forza regolabile

Index Analitico

PAG.	ART.	DESCRIZIONE
54	19002R	Elettromagnete di trattenuta con forza regolabile
106	20610	Micro elettropistone di sicurezza da infilare
109	20610XS	Micro elettropistone di sicurezza da infilare
106	20611	Micro elettropistone di sicurezza da infilare
109	20611XS	Micro elettropistone di sicurezza da infilare
106	20612	Micro elettropistone con elettronica integrata
106	20613	Micro elettropistone di sicurezza da infilare
109	20613XS	Micro elettropistone di sicurezza da infilare
109	20811XS	Micro elettropistone di sicurezza da infilare
107	20812	Micro elettropistone con elettronica integrata
107	20813	Micro elettropistone di sicurezza da infilare
109	20813XS	Micro elettropistone di sicurezza da infilare
108	20910	Micro elettropistone di sicurezza da infilare
110	20910XS	Micro elettropistone di sicurezza da infilare
108	20911	Micro elettropistone di sicurezza da infilare
110	20911XS	Micro elettropistone di sicurezza da infilare
110	20911XSA	Micro elettropistone di sicurezza da infilare
108	20913	Micro elettropistone di sicurezza da infilare
108	20913A	Micro elettropistone di sicurezza da infilare
110	20913XS	Micro elettropistone di sicurezza da infilare
110	20913XSA	Micro elettropistone di sicurezza da infilare
111	21610	Elettropistone di sicurezza da infilare
111	21611	Elettropistone di sicurezza da infilare
114	21614	Elettropistone di sicurezza da infilare
114	21614S	Elettropistone di sicurezza da infilare con chiave a spillo
114	21616S	Elettropistone di sicurezza con elettronica integrata
112	21810	Elettropistone di sicurezza da infilare
112	21811	Elettropistone di sicurezza da infilare
112	21812	Elettropistone di sicurezza con elettronica integrata
115	21814	Elettropistone di sicurezza da infilare
115	21814S	Elettropistone di sicurezza da infilare con chiave a spillo
115	21815	Elettropistone di sicurezza da infilare
115	21815S	Elettropistone di sicurezza da infilare con chiave a spillo
115	21816	Elettropistone di sicurezza con elettronica integrata
113	21910	Elettropistone di sicurezza da infilare con scrocco
113	21911	Elettropistone di sicurezza da infilare con scrocco
113	21913	Elettropistone di sicurezza da infilare con scrocco
115	21914	Elettropistone di sicurezza da infilare con scrocco
115	21914S	Elettropistone di sicurezza da infilare con chiave a spillo
115	21915	Elettropistone di sicurezza da infilare con scrocco
115	21915S	Elettropistone di sicurezza da infilare con chiave a spillo
122	22800M	Elettroblocco di sicurezza normalmente chiuso per armadi
122	22800MBR	Elettroblocco di sicurezza normalmente chiuso per armadi
123	22912	Elettroblocco di sicurezza normalmente chiuso per armadi
123	22912CS	Elettroblocco di sicurezza normalmente chiuso per armadi
123	22924	Elettroblocco di sicurezza normalmente chiuso per armadi
123	22924CS	Elettroblocco di sicurezza normalmente chiuso per armadi
138	23000	Elettroserratura per porte a vento
125	23622S	Serratura di sicurezza per scorrevoli
125	23624S	Serratura di sicurezza per scorrevoli
124	23800	Serratura di sicurezza per scorrevoli
124	23800FG	Serratura di sicurezza per scorrevoli
124	23822	Serratura di sicurezza per scorrevoli
124	23822FG	Elettroblocco di sicurezza per porte scorrevoli
124	23824	Elettroblocco di sicurezza per porte scorrevoli
124	23824FG	Elettroblocco di sicurezza per porte scorrevoli
125	23822S	Serratura di sicurezza per scorrevoli
125	23824S	Serratura di sicurezza per scorrevoli
136	24600	Elettropistone di sicurezza per interblocco
136	24608	Elettropistone di sicurezza per interblocco
144	24620	Elettropistone di sicurezza per interblocco
144	24628	Elettropistone di sicurezza per interblocco
136	24800	Elettropistone di sicurezza per interblocco
136	24808	Elettropistone di sicurezza per interblocco
144	24820	Elettropistone di sicurezza per interblocco
144	24828	Elettropistone di sicurezza per interblocco
174	25500	Elettroserratura motorizzata a catenaccio basculante
174	25511	Elettroserratura motorizzata a gancio basculante
138	25600	Elettropistone di sicurezza
138	25608	Elettropistone di sicurezza
145	25620	Elettropistone di sicurezza Maxi per porta singola

PAG.	ART.	DESCRIZIONE
145	25628	Elettropistone di sicurezza Maxi per porta singola
138	25800	Elettropistone di sicurezza
138	25808	Elettropistone di sicurezza
145	25820	Elettropistone di sicurezza Maxi per porta singola
145	25828	Elettropistone di sicurezza Maxi per porta singola
139	25900	Elettropistone di sicurezza
139	25908	Elettropistone di sicurezza
140	25910	Elettropistone di sicurezza
140	25918	Elettropistone di sicurezza
152	26600	Elettropistone di sicurezza per interblocco
152	26608	Elettropistone di sicurezza per interblocco
152	26800	Elettropistone di sicurezza per interblocco
152	26808	Elettropistone di sicurezza per interblocco
153	27600	Elettropistone di sicurezza per porta singola
153	27608	Elettropistone di sicurezza per porta singola
153	27800	Elettropistone di sicurezza per porta singola
153	27808	Elettropistone di sicurezza per porta singola
154	27900	Elettropistone di sicurezza per porta singola
154	27908	Elettropistone di sicurezza per porta singola
160	28001	Elettroserratura per cancelli e portoni
160	28002	Elettroserratura per cancelli e portoni
160	28003	Elettroserratura per cancelli e portoni
162	28201	Elettroserratura per cancelli e portoni senza cilindro
162	28203	Elettroserratura per cancelli e portoni senza cilindro
164	28700	Elettropistone di sicurezza per cancelli serie Gate Bolt
164	28710	Elettropistone di sicurezza per cancelli serie Gate Bolt
166	28720	Elettropistone di sicurezza per porte basculanti
166	28720N	Elettropistone di sicurezza per porte basculanti
168	28800	Elettropistone di sicurezza per cancelli serie Gate Bolt
168	28800LC	Elettropistone di sicurezza per cancelli serie Gate Bolt
82	31012	Incontro elettrico Micro
82	31012DC	Incontro elettrico Micro
84	31012DCF	Incontro elettrico Micro
84	31012TD	Incontro elettrico Micro temporizzato
84	31112TD	Incontro elettrico Micro temporizzato
84	31012DCPN	Incontro elettrico Micro per controllo accessi
83	31012UNI	Incontro elettrico Micro
82	31024DC	Incontro elettrico Micro
82	31112	Incontro elettrico Micro
82	31112DC	Incontro elettrico Micro
83	31112UNI	Incontro elettrico Micro
82	31124DC	Incontro elettrico Micro
82	31212	Incontro elettrico Micro con antiripetitore
82	31212DC	Incontro elettrico Micro con antiripetitore
82	31212L	Incontro elettrico Micro con antiripetitore
82	31212LDC	Incontro elettrico Micro con antiripetitore
83	31212UNI	Incontro elettrico Micro con antiripetitore
83	31212L UNI	Incontro elettrico Micro con antiripetitore
82	31224DC	Incontro elettrico Micro con antiripetitore
82	31224LDC	Incontro elettrico Micro con antiripetitore
82	31312	Incontro elettrico Micro con antiripetitore
82	31312DC	Incontro elettrico Micro con antiripetitore
82	31312L	Incontro elettrico Micro con antiripetitore
82	31312LDC	Incontro elettrico Micro con antiripetitore
83	31312L UNI	Incontro elettrico Micro con antiripetitore
83	31312UNI	Incontro elettrico Micro con antiripetitore
82	31324DC	Incontro elettrico Micro con antiripetitore
82	31324LDC	Incontro elettrico Micro con antiripetitore
82	31412A	Incontro elettrico Micro Automatico
84	31412FTA	Incontro elettrico Micro
82	31512A	Incontro elettrico Micro Automatico
84	31812	Incontro elettrico Micro
84	31824	Incontro elettrico Micro
85	32012	Incontro elettrico Radiale
86	32012PLA	Incontro elettrico Radiale
85	32112	Incontro elettrico Radiale
86	32112PLA	Incontro elettrico Radiale
85	32212	Incontro elettrico Radiale con antiripetitore
86	32212PLA	Incontro elettrico Radiale
85	32312	Incontro elettrico Radiale con antiripetitore
86	32312PLA	Incontro elettrico Radiale con antiripetitore

Index Analitico

PAG.	ART.	DESCRIZIONE
85	32812	Incontro elettrico di sicurezza
85	32824	Incontro elettrico di sicurezza
87	33012	Incontro elettrico
87	33112	Incontro elettrico
87	33212	Incontro elettrico con antiripetitore
87	33312	Incontro elettrico con antiripetitore
87	33412	Incontro elettrico automatico con anti-ripetitore incorporato
87	33512	Incontro elettrico automatico con anti-ripetitore incorporato
88	34602A	Incontro elettrico di sicurezza
88	34604A	Incontro elettrico di sicurezza
88	34622	Incontro elettrico di sicurezza
88	34624	Incontro elettrico di sicurezza
88	34802A	Incontro elettrico di sicurezza
88	34804A	Incontro elettrico di sicurezza
88	34822	Incontro elettrico di sicurezza
88	34824	Incontro elettrico di sicurezza
85	35412	Incontro elettrico automatico con anti-ripetitore incorporato
85	35512	Incontro elettrico automatico con anti-ripetitore incorporato
89	36012B	Incontro elettrico di sicurezza da applicare
89	36012BM	Incontro elettrico di sicurezza da applicare
89	36012C	Incontro elettrico di sicurezza da applicare
89	36412B	Incontro elettrico di sicurezza da applicare
89	36412C	Incontro elettrico di sicurezza da applicare
89	36612B	Incontro elettrico di sicurezza da applicare
89	36612BM	Incontro elettrico di sicurezza da applicare
89	36624B	Incontro elettrico di sicurezza da applicare
89	36624BM	Incontro elettrico di sicurezza da applicare
89	36812B	Incontro elettrico di sicurezza da applicare
89	36812BM	Incontro elettrico di sicurezza da applicare
89	36824B	Incontro elettrico di sicurezza da applicare
89	36824BM	Incontro elettrico di sicurezza da applicare
90	37012A	Incontro elettrico di sicurezza
90	37212A	Incontro elettrico di sicurezza con antiripetitore
90	37312A	Incontro elettrico di sicurezza con antiripetitore
90	37412A	Incontro elettrico di sicurezza Automatico
90	37512A	Incontro elettrico di sicurezza Automatico
90	37612A	Incontro elettrico di sicurezza
90	37624A	Incontro elettrico di sicurezza
90	37812A	Incontro elettrico di sicurezza
90	37824A	Incontro elettrico di sicurezza
91	38012A	Incontro elettrico di sicurezza
91	38412A	Incontro elettrico di sicurezza Automatico
91	38612A	Incontro elettrico di sicurezza
91	38624A	Incontro elettrico di sicurezza
91	38812A	Incontro elettrico di sicurezza
91	38824A	Incontro elettrico di sicurezza
92	39012A	Incontro elettrico di sicurezza per porte in cristallo
92	39812A	Incontro elettrico di sicurezza per porte in cristallo
70	40600	Elettromaniglia
70	40600B	Elettromaniglia
70	40600GM	Elettromaniglia
70	40600MEC	Elettromaniglia
70	40601	Elettromaniglia con temporizzatore
70	40601B	Elettromaniglia con temporizzatore
70	40601GM	Elettromaniglia con temporizzatore
72	40610	Elettromaniglia
72	40610B	Elettromaniglia
72	40610N	Elettromaniglia
72	40611	Elettromaniglia
72	40611B	Elettromaniglia
72	40611N	Elettromaniglia
74	40620	Elettromaniglia
74	40620B	Elettromaniglia
74	40620N	Elettromaniglia
74	40621	Elettromaniglia con temporizzatore
74	40621B	Elettromaniglia con temporizzatore
74	40621N	Elettromaniglia con temporizzatore
70	40800	Elettromaniglia
70	40800B	Elettromaniglia
70	40800GM	Elettromaniglia
70	40801	Elettromaniglia con temporizzatore

PAG.	ART.	DESCRIZIONE
70	40801B	Elettromaniglia
70	40801GM	Elettromaniglia
72	40810	Elettromaniglia
72	40810B	Elettromaniglia
72	40810N	Elettromaniglia
72	40811	Elettromaniglia
72	40811B	Elettromaniglia
72	40811N	Elettromaniglia
222	40814	Elettromaniglia con lettore RFID
222	40814GD	Elettromaniglia con lettore RFID
222	40814MF	Elettromaniglia con lettore RFID
222	40814GDMF	Elettromaniglia con lettore RFID
250	40814RF	Elettromaniglia radio
250	40814GDRF	Elettromaniglia radio
74	40820	Elettromaniglia
74	40820B	Elettromaniglia
74	40820N	Elettromaniglia
74	40821	Elettromaniglia con temporizzatore
74	40821B	Elettromaniglia con temporizzatore
74	40821N	Elettromaniglia con temporizzatore
177	44000	Maniglione antipanico Push-Bar con micro
43	51300	Modulo ritardatore di richiusura
43	51400	Modulo ritardatore di apertura
43	51500	Modulo ritardatore di richiusura a relè
63	52002	Centrale di allarme antincendio monozona
177	53500	Scheda sensoria
177	53501	Scheda sensoria con frontale
153	OP54036	Elettropistone di sicurezza
153	OP54038	Elettropistone di sicurezza
175	54250	Centralina elettronica (gestione una porta)
175	54255	Centralina elettronica (gestione due porte)
129	54610	Centralina elettronica una porta
44/130	54611A	Console di comando Control System - 1 porta
44/130	54612A	Console di comando Control System - 2 porte
130	54613A	Console di comando Control System - 3 porte
130	54614A	Console di comando Control System - 4 porte
129	54710	Centralina elettronica due porte interbloccate
44	55001	Elettronica di gestione "Exit System”
45	55003	Elettromagnete con elettronica di gestione
47	55005	Elettronica di "Alarm System”
183	55010	Semaforo Rosso / Verde
183	55010 BR	Semaforo Rosso / Verde
183	55010GD	Semaforo Rosso / Verde
183	55010N	Semaforo Rosso / Verde
183	55011	Semaforo Rosso / Verde con pulsante
183	55011BR	Semaforo Rosso / Verde con pulsante
183	55011GD	Semaforo Rosso / Verde con pulsante
183	55011N	Semaforo Rosso / Verde con pulsante
183	55012	Semaforo Rosso / Verde con pulsante di chiamata e porter
183	55012BR	Semaforo Rosso / Verde con pulsante di chiamata e porter
183	55012GD	Semaforo Rosso / Verde con pulsante di chiamata e porter
183	55012N	Semaforo Rosso / Verde con pulsante di chiamata e porter
184	55013	Porter citofonico esterno
184	55013BR	Porter citofonico esterno
184	55013GD	Porter citofonico esterno
184	55013N	Porter citofonico esterno
184	55014	Semaforo Rosso/Verde con pulsante di apertura, chiamata e porter citof.
184	55014BR	Semaforo Rosso/Verde con pulsante di apertura, chiamata e porter citof.
184	55014GD	Semaforo Rosso/Verde con pulsante di apertura, chiamata e porter citof.
184	55014N	Semaforo Rosso/Verde con pulsante di apertura, chiamata e porter citof.
188	55017	Pulsante per apertura porta disabili
188	55017V	Pulsante per apertura porta disabili
188	55017N	Pulsante per apertura porta disabili
188	55017VN	Pulsante per apertura porta disabili
188	55017D	Pulsante per apertura porta disabili
188	55017DV	Pulsante per apertura porta disabili
188	55017DN	Pulsante per apertura porta disabili
188	55017DVN	Pulsante per apertura porta disabili
188	55018	Pulsante FIRE-sblocca porta per porte tagliafuoco
188	55018N	Pulsante FIRE-sblocca porta per porte tagliafuoco
188	55018V	Pulsante FIRE-sblocca porta per porte tagliafuoco

Index Analitico

PAG.	ART.	DESCRIZIONE
188	55018VN	Pulsante FIRE-sblocca porta per porte tagliafuoco
189	55020	Pulsante apriporta antivandalico USCITA
189	55020EX	Pulsante apriporta antivandalico EXIT
189	55020NT	Pulsante apriporta antivandalico
189	55021	Pulsante apriporta
189	55022	Pulsante apriporta antivandalico
189	55023	Pulsante apriporta antivandalico
142	OP55036	Elettropistone di sicurezza per porta singola
142	OP55038	Elettropistone di sicurezza per porta singola
143	OP55039	Elettropistone di sicurezza per porta singola
143	OP5503910	Elettropistone di sicurezza per porta singola
182	55030	Indicatore luminoso
182	55030BR	Indicatore luminoso
182	55030N	Indicatore luminoso
182	55031	Indicatore luminoso con pulsante
182	55031BR	Indicatore luminoso con pulsante
182	55031N	Indicatore luminoso con pulsante
182	55033	Porter citofonico
182	55033BR	Porter citofonico
182	55033N	Porter citofonico
190	55040	Supporto con microinterruttore
190	55040N	Supporto con microinterruttore
190	55041	Supporto con microinterruttore
191	55042FC	Supporto con microinterruttore
191	55042FL	Supporto con microinterruttore
191	55043FC	Supporto con microinterruttore
191	55043FL	Supporto con microinterruttore
198	55414	Ricevitore quadricanale
198	55416	Ricevitore bicanale
198	55417	Mini ricevitore monocanale
198	55418	Mini ricevitore monocanale
199	55420	Radiocomando bicanale codificato
199	55420RC	Radiocomando bicanale codificato
199	55421	Radiocomando quadricanale codificato
199	55421RC	Radiocomando quadricanale codificato
204	55510RF	Centralina e lettore di tessere
204	55510RFA	Centralina e lettore di tessere per attivazione corrente
204	55510RFZC	Centralina e lettore di tessere
205	55510ZC	Centralina e lettore di tessere
205	55512	Lettore di tessere per attivazione corrente
205	55514	Lettore di tessere a transponder
204	55514RF	Lettore di tessere a transponder
206	55516	Tessera a transponder Linea Hotel
206	55516SLA	Tessera a transponder Linea Hotel
206	55516SLB	Tessera a transponder Linea Hotel
206	55519	Programmatore di tessere a transponder Linea Hotel
207	55520	Software per sistema Linea Hotel
212	55611NET	Elettronica di gestione Multilink con tastiera di programmazione
217	55612	Tastiera a codice
217	55612CR	Tastiera a codice
217	55612PD	Tastiera a codice antivandalica
217	55612PDC	Tastiera a codice antivandalica
217	55612PDN	Tastiera a codice antivandalica
217	55612PDCN	Tastiera a codice antivandalica
217	55612SS	Tastiera a codice antivandalica
217	55612SSC	Tastiera a codice antivandalica
218	55613A	Lettore di tessere supplementare
218	55613AAL	Lettore di tessere supplementare
213	55613NET	Lettore di tessera
218	55614	Lettore di transponder
213	55614NET	Lettore di transponder
218	55614SC	Lettore di transponder per vetrine o cassettiere
219	55614PD	Lettore di transponder
219	55614PDN	Lettore di transponder
221	55615	Tessera magnetica
221	55615SLA	Tessera a banda magnetica
221	55615SLB	Tessera a banda magnetica
213	55616NET	Convertitore USB / RS485
215	55618NET	Convertitore TTL/ RS485
219	55618PD	Lettore Dallas
219	55618PDN	Lettore Dallas

PAG.	ART.	DESCRIPTION
216	55622NET	Software per Multilink Net
228	55640A	Lettore di tessera magnetica
228	55640B	Lettore di tessera magnetica
228	55640C	Lettore di tessera magnetica
230	55642AL	Lettore di tessera magnetica - Versione a scorrimento
230	55642AAL	Lettore di tessera magnetica - Versione a scorrimento
230	55644A	Lettore di tessera magnetica - Versione ad inserimento
216	56611A	Elettronica di gestione Minilink
221/222	56616	Transponder formato tessera
221/222	56616SLA	Transponder formato tessera
221/222	56616SLB	Transponder formato tessera
221/222	56616T	Transponder formato portachiavi
221/222	56616W	Transponder formato braccialetto
232	57301	Tastiera a codice
234	57312	Tastiera a codice
234	57312N	Tastiera a codice
234	57313	Tastiera a codice
234	57313N	Tastiera a codice
235	57320	Tastiera a codice radio
235	57320B	Tastiera a codice radio
250	57320BRF	Tastiera radio
250	57320RF	Tastiera radio
224	57401	Apriporta Bluetooth
244	57501	Terminale GSM
244	57501RF	Terminale GSM con modulo radio
245	57512RF	Tastiera con modulo radio
245	57512SRF	Tastiera antivandalica per modulo radio
245	57513RF	Tastiera antivandalica per modulo radio
245	57513SRF	Tastiera antivandalica per modulo radio
246	57515RF	Modulo ripetitore radio
246	57516RF	Modulo relè con collegamento radio
246	57517	Antenna
246	57518	Modem GSM
254	57519	Circuito radio di richiusura
248	57522	Software per GSM
256	57530	Centralina Energy Saving
256	57531RF	Circuito ricevente radio
256	57532BRF	Sensore magnetico radio
256	57532RF	Sensore magnetico radio
257	57533RF	Rivelatore di presenza radio
257	57534RF	Rivelatore di presenza radio
226	57700	Spioncino digitale
226	57701	Spioncino digitale
236	58000	Touch Key Reader
236	58000N	Touch Key Reader
236	58013	Lettore supplementare Touch Key
236	58013N	Lettore supplementare Touch Key
221/236	58015	Touch Key Dallas
221/236	58015G	Touch Key Dallas
221/236	58015R	Touch Key Dallas
221/236	58015V	Touch Key Dallas
220	58018ML	Lettore Dallas per esterno
220	58018MLN	Lettore Dallas per esterno nero
238	58200SA	Sistema controllo accessi Biometric
238	58200SB	Biometric Wiegand
264	59001	People Counter
264	59001RF	People Counter
264	59002	People Counter
264	59002RF	People Counter
267	59013	Mini Counter People palmare
60	60000	Regolatore continuo di chiusura
60	60001	Regolatore continuo di chiusura
61	65000	Ammortizzatore idraulico
61	65000SV	Ammortizzatore idraulico
61	65001	Ammortizzatore idraulico
61	65001SV	Ammortizzatore idraulico
139	CC090	Connettore per elettropistoni
139	CC091	Connettore per elettropistoni
130	REL12V	Relè di servizio 12 V
130	REL24V	Relè di servizio 24 V

SAFETY

- ELETTROMAGNETI DI SICUREZZA
- IDEALI PER USCITE DI SICUREZZA E PORTE CAPOSCALA DI CONDOMINI
- SILENZIOSI E RESISTENTI
- FORZE DI TRAZIONE DA 150 A 1.500 KG.
- APPLICABILI SU PORTE PRE-ESISTENTI

SAFETY

www.opera-italy.com

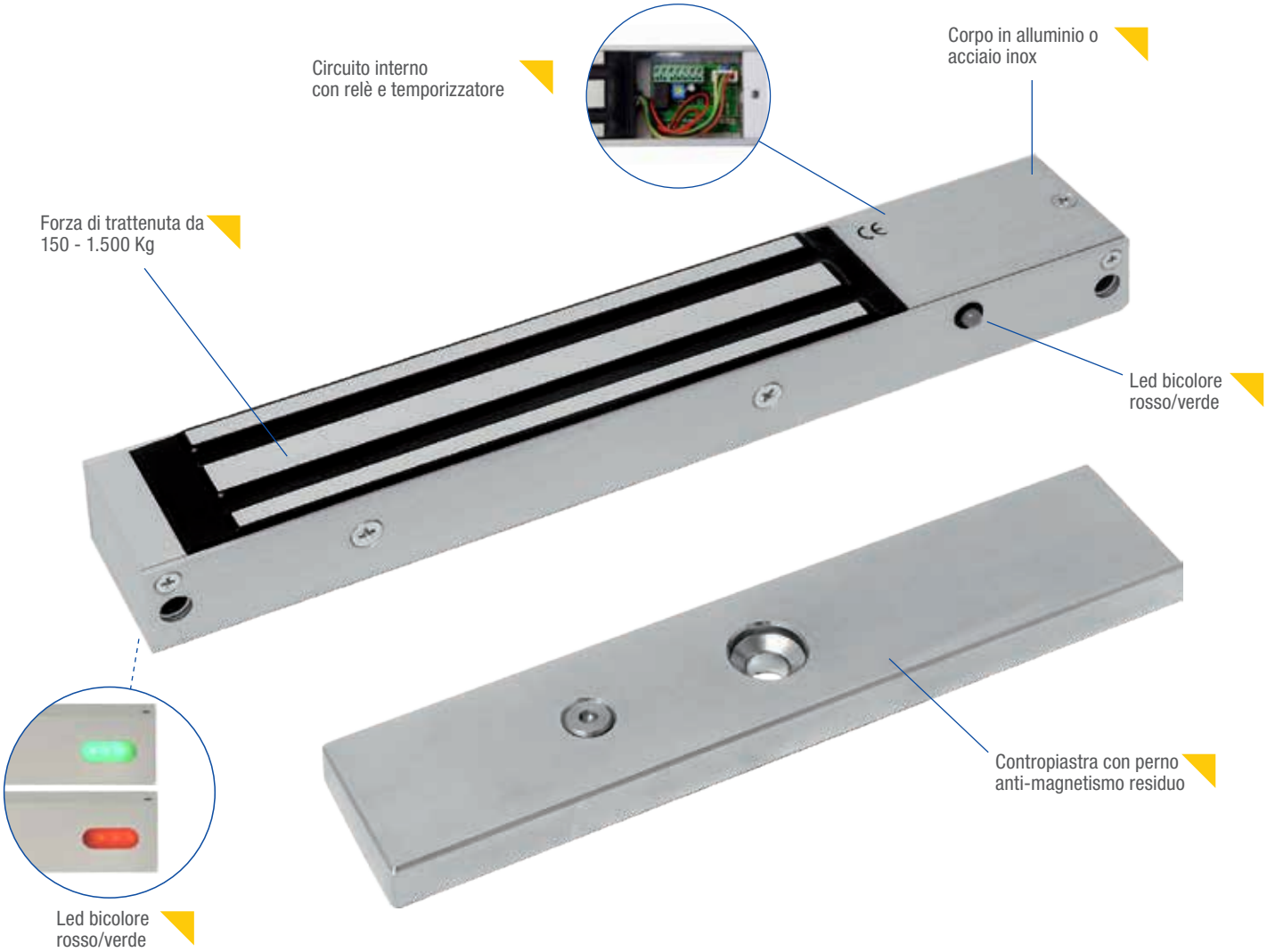

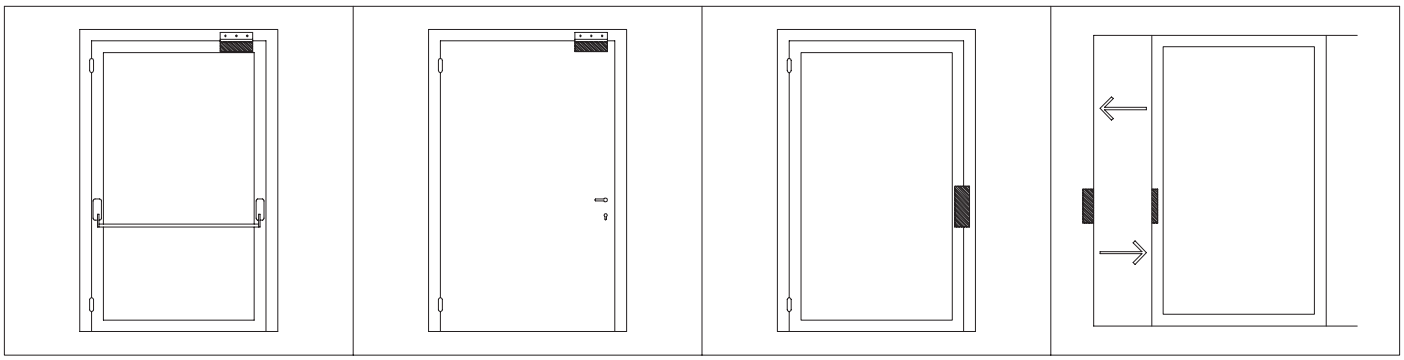

Uscite di sicurezza controllate | Porte interne di uffici | Porte caposcala di condominio | Porte scorrevoli

PLUS

- Elettroserratura di sicurezza con trattenuta elettromagnetica
- Sbloccata in assenza di corrente (antipanico)
- Facilmente applicabile o inseribile su porte pre-esistenti
- Nessuna manutenzione o regolazioni della porta nel tempo
- Nessuna usura meccanica

COLORI DISPONIBILI

ESEMPIO APPLICATIVO SU PORTE DI CONDOMINIO

ESEMPIO PORTA CAPOSCALA DI CONDOMINIO

- Garanzia di porta sempre chiusa
- Silenziosità di funzionamento
- Mancanza di manutenzioni sull'elettromagnete e di regolazioni del chiudiporta
- Sblocco antipanico in mancanza di corrente
- Apertura esterna da interruttore a chiave, telecomando o controlli accessi

GUARDA IL VIDEO

	Art.	Descrizione
	12500	**ELETTROMAGNETE MICRO** Versione: **da infilare** Corpo in acciaio inox protetto contro l'umidità Dimensioni del corpo: mm 170 x 32 x 24 Dimensioni totali con alette laterali: mm 200 x 32 x 24 Contropiastra con perno anti-magnetismo residuo: mm 152 x 32 x 8 Alimentazione: 12 Vdc Corrente: 350 mA Forza trazione: fino a 150 Kg. **Impiego:** sistema di chiusura per porte scorrevoli, cassettiere ed armadietti di sicurezza **Confezione:** elettromagnete, contropiastra ed accessori di montaggio
	12700	**ELETTROMAGNETE MICRO** Versione: **da applicare** Corpo in acciaio inox protetto contro l'umidità Dimensioni: mm 170 x 32 x 24 Contropiastra con perno anti-magnetismo residuo: mm 152 x 32 x 8 Alimentazione: 12 Vdc Corrente: 350 mA Forza trazione: fino a 150 Kg. **Impiego:** sistema di chiusura per porte ad anta **Confezione:** elettromagnete, piastra piatta di fissaggio, contropiastra ed accessori di montaggio
	12800 12800N	**ELETTROMAGNETE MICRO** Versione: **da applicare** Dimensioni: mm 200 x 36 x 24 Contropiastra con perno anti-magnetismo residuo: mm 152 x 32 x 8 Alimentazione: 12/24 Vdc Corrente: 450 mA a 12 V/250 mA a 24 V Forza trazione: fino a 150 Kg. **Impiego:** sistema di chiusura per porte ad anta Corpo in alluminio anodizzato argento Corpo in alluminio anodizzato nero **Confezione:** elettromagnete, piastra piatta di fissaggio, contropiastra ed accessori di montaggio
	12800M 12800MN	**ELETTROMAGNETE MICRO** Versione: **da applicare** Corpo in alluminio anodizzato argento Dimensioni: mm 200 x 36 x 24 Contropiastra con perno anti-magnetismo residuo: mm 152 x 32 x 8 Alimentazione: 12/24 Vdc Corrente: 450 mA a 12 V/250 mA a 24 V Sensore di stato elettronico ad effetto di Hall per la verifica di porta bloccata/sbloccata Led di segnalazione bicolore Rosso - Verde Uscita a relè con contatti C./N.A./N.C. Forza trazione: fino a 150 Kg. **Impiego:** sistema di chiusura per porte ad anta Corpo in alluminio anodizzato argento Corpo in alluminio anodizzato nero **Confezione:** elettromagnete, piastra piatta di fissaggio, contropiastra ed accessori di montaggio

Art.	Descrizione

ELETTROMAGNETE MAXI

Versione: **da applicare**
Dimensioni: mm 265 x 66 x 41
Contropiastra con perno anti-magnetismo residuo: mm 185 x 60 x 16
Alimentazione: 12/24 Vdc
Corrente: 500 mA a 12 V/250 mA a 24 V
Forza trazione: fino a 600 Kg.

Impiego: sistema di chiusura di sicurezza per porte ad anta

13000 Corpo in alluminio anodizzato argento
13000N Corpo in alluminio anodizzato nero

Confezione: elettromagnete, piastra piatta di fissaggio, contropiastra ed accessori di montaggio

ELETTROMAGNETE MAXI CON SENSORE

Versione: **da applicare**
Dimensioni: mm 265 x 66 x 41
Contropiastra con perno anti-magnetismo residuo: mm 185 x 60 x 16
Alimentazione: 12/24 Vdc
Corrente: 500 mA a 12 V/250 mA a 24 V
Sensore di stato elettronico ad effetto di Hall
per la verifica di porta bloccata/sbloccata
Led di segnalazione bicolore Rosso - Verde
Uscita a relè con contatti C./N.A./N.C.
Forza trazione: fino a 600 Kg.

Impiego: sistema di chiusura di sicurezza antipanico per porte ad anta

13100 Corpo in alluminio anodizzato argento
13100N Corpo in alluminio anodizzato nero

Confezione: elettromagnete, piastra piatta di fissaggio, contropiastra ed accessori di montaggio

ELETTROMAGNETE MAXI CON SENSORE E TEMPORIZZATORE DI RICHIUSURA

Versione: **da applicare**
Dimensioni: mm 265 x 66 x 41
Contropiastra con perno anti-magnetismo residuo:
mm 185 x 60 x 16
Alimentazione: 12/24 Vdc
Corrente: 500 mA a 12 V/250 mA a 24 V
Sensore di stato elettronico ad effetto di Hall
per la verifica di porta bloccata/sbloccata
Led di segnalazione bicolore Rosso - Verde
Uscita a relè con contatti C./N.A./N.C.
Forza trazione: fino a 600 Kg.
Temporizzatore di richiusura interno regolabile
a mezzo trimmer da 1 a 90 secondi

Impiego: sistema di chiusura di sicurezza antipanico per porte ad anta

13100TD Corpo in alluminio anodizzato argento
13100TDN Corpo in alluminio anodizzato nero

Confezione: elettromagnete, piastra piatta di fissaggio, contropiastra ed accessori di montaggio

	Art.	Descrizione

13400
13400M

ELETTROMAGNETE MIDI

Versione: **da applicare**
Corpo in acciaio inox con lati arrotondati, protetto contro l'umidità
Dimensioni: mm 230 x 45 x 30
Contropiastra con perno anti-magnetismo: mm 185 x 45 x 14
Alimentazione: 12 Vdc
Corrente: 350 mA a 12 V
Forza trazione: fino a 350 Kg.

Impiego: sistema di chiusura di sicurezza per porte ad anta

Senza sensore
Con sensore magnetico di stato

Confezione: elettromagnete, piastra piatta di fissaggio, contropiastra ed accessori di montaggio

---

13500

ELETTROMAGNETE MINI

Versione: **da infilare**
Staffe di supporto in alluminio anodizzato argento
Dimensioni: mm 227 x 38 x 27
Contropiastra con perno anti-magnetismo residuo: mm 185 x 37 x 12
Alimentazione: 12/24 Vdc
Corrente: 500 mA a 12 V/250 mA a 24 V
Forza trazione: fino a 300 Kg.

Impiego: sistema di chiusura di sicurezza per porte scorrevoli

Confezione: elettromagnete, contropiastra ed accessori di montaggio

---

13500M

ELETTROMAGNETE MINI CON SENSORE

Versione: **da infilare**
Staffe di supporto in alluminio anodizzato argento
Dimensioni: mm 227 x 38 x 27
Contropiastra con perno anti-magnetismo residuo: mm 185 x 37 x 12
Alimentazione: 12/24 Vdc
Corrente: 500 mA a 12 V/250 mA a 24 V
Sensore di stato elettronico ad effetto di Hall
per la verifica di porta bloccata/sbloccata
Uscita a relè con contatti C./N.A./N.C.
Forza trazione: fino a 300 Kg.

Impiego: sistema di chiusura di sicurezza per porte scorrevoli

Confezione: elettromagnete, contropiastra ed accessori di montaggio

---

ELETTROMAGNETE MINI

Versione: **da applicare**
Dimensioni: mm 250 x 41 x 24
Contropiastra con perno anti-magnetismo residuo: mm 185 x 37 x 12
Alimentazione: 12/24 Vdc
Corrente: 500 mA a 12 V/250 mA a 24 V
Forza trazione: fino a 300 Kg.

Impiego: sistema di chiusura di sicurezza per porte ad anta

13600
13600N

Corpo in alluminio anodizzato argento
Corpo in alluminio anodizzato nero

Confezione: elettromagnete, piastra piatta di fissaggio, contropiastra ed accessori di montaggio

Art.	Descrizione

ELETTROMAGNETE SERIE MINI CON SENSORE

Versione: **da applicare**
Dimensioni: mm 250 x 41 x 24
Contropiastra con perno anti-magnetismo residuo: mm 185 x 37 x 12
Alimentazione: 12/24 Vdc
Corrente: 500 mA a 12 V/250 mA a 24 V
Sensore di stato elettronico ad effetto di Hall
per la verifica di porta bloccata/sbloccata
Led di segnalazione bicolore Rosso - Verde
Uscita a relè con contatti C./N.A./N.C.
Forza trazione: fino a 300 Kg.

Impiego: sistema di chiusura di sicurezza per porte ad anta

13700 Corpo in alluminio anodizzato argento
13700N Corpo in alluminio anodizzato nero

Confezione: elettromagnete, piastra piatta di fissaggio, contropiastra ed accessori di montaggio

ELETTROMAGNETE MINI CON SENSORE E TEMPORIZZATORE

Versione: **da applicare**
Dimensioni: mm 250 x 41 x 24
Contropiastra con perno anti-magnetismo residuo: mm 185 x 37 x 12
Alimentazione: 12/24 Vdc
Corrente: 500 mA a 12 V/250 mA a 24 V
Sensore di stato elettronico ad effetto di Hall
per la verifica di porta bloccata/sbloccata
Led di segnalazione bicolore Rosso - Verde
Uscita a relè con contatti C./N.A./N.C.
Forza trazione: fino a 300 Kg.
Temporizzatore di richiusura interno regolabile a mezzo trimmer da 1 a 90 sec.

Impiego: sistema di chiusura di sicurezza per porte ad anta

13700TD Corpo in alluminio anodizzato argento
13700TDN Corpo in alluminio anodizzato nero

Confezione: elettromagnete, piastra piatta di fissaggio, contropiastra ed accessori di montaggio

ELETTROMAGNETE MINI CON SENSORE E TEMPORIZZATORE DI RICHIUSURA E MAXI LED

Versione: **da applicare**
Dimensioni: mm 265 x 49 x 29
Contropiastra con perno anti-magnetismo residuo: mm 185 x 45 x 14
Alimentazione: 12/24 Vdc a selezione automatica
Corrente: 500 mA a 12 V/250 mA a 24 V
Sensore di stato elettronico ad effetto di Hall
per la verifica di porta bloccata/sbloccata
Indicatore di segnalazione a led bicolore Rosso - Verde sul
retro dell'elettromagnete, selezionabile rosso chiuso e verde aperto o viceversa.
Ingresso con contatto N.A. per il comando di apertura
Uscita a relè con contatti C./N.A./N.C.
Forza trazione: fino a 360 Kg.
Temporizzatore di richiusura interno regolabile a mezzo trimmer da 1 a 80 sec.

Impiego: sistema di chiusura di sicurezza per porte ad anta

13700TDL Corpo in alluminio anodizzato argento
13700TDLN Corpo in alluminio anodizzato nero

Confezione: elettromagnete, piastra piatta di fissaggio, contropiastra ed accessori di montaggio

Art.	Descrizione

13800

ELETTROMAGNETE SHEAR-LOCK

Versione: **da infilare**
Supporto magnete e contropiastra in alluminio verniciato nero
Dimensioni del supporto: mm 267 x 35 x 35
Dimensioni del corpo da infilare: mm 220 x 35 x 35
Contropiastra con perno anti-magnetismo residuo
Alimentazione: 12/24 Vdc
Corrente assorbita: 1,8 A di spunto/500 mA mantenimento a 12 V
1 A di spunto/350 mA mantenimento a 24 V
Sensore di stato elettronico ad effetto di Hall
per la verifica di porta bloccata/sbloccata
Uscita a relè con contatti C./N.A./N.C.
Sensore magnetico della posizione di anta
Elettronica di gestione interna con trimmer
per il tempo di richiusura regolabile da 0 - 15 sec.
Forza di tenuta all'effrazione: fino a 1.500 Kg.

Impiego: sistema di chiusura di alta sicurezza per porte ad anta.
Per un corretto funzionamento l'elettromagnete deve essere montato orizzontalmente sul telaio superiore della porta con la contropiastra montata sul telaio dell'anta

Confezione: elettromagnete, contropiastra ed accessori di montaggio

ELETTROMAGNETE MICRO SHEAR-LOCK

Versione: **da infilare**
Supporto elettromagnete e contropiastra in alluminio anodizzato argento
Dimensioni supporto elettromagnete: mm 180 x 30 x 27
Dimensioni supporto contropiastra: mm 180 x 30 x 42
Contropiastra regolabile in estensione con perno anti magnetismo residuo
Alimentazione: 12/24 Vdc - Corrente: 450 mA a 12 V/250 mA a 24 V
Sensore di stato elettronico ad effetto di Hall
per la verifica di porta bloccata/sbloccata (solo art. 13900M)
Uscita a relè con contatti C./N.A./N.C.
Forza trazione: fino a 680 Kg.
Impiego: sistema di chiusura di sicurezza con funzionamento a strisciamento per porte ad anta con battuta. Per un corretto funzionamento l'elettromagnete deve essere montato orizzontalmente sul telaio superiore della porta con la contropiastra montata sul telaio dell'anta

13900 Senza sensore di stato porta
13900M Con sensore di stato porta

Confezione: elettromagnete, contropiastra ed accessori di montaggio

ELETTROMAGNETE MAXI DOPPIO CON SENSORE

Versione: **da applicare per porte a 2 ante**
Dimensioni: mm 534 x 66 x 41
Contropiastre con perni anti-magnetismo residuo: mm 185 x 60 x 16
Alimentazione: 12/24 Vdc - Corrente: 500 mA cad. a 12 V/250 mA cad. a 24 V
Sensore di stato elettronico ad effetto di Hall
per la verifica di porta bloccata/sbloccata
Led di segnalazione bicolore Rosso - Verde
Uscita a relè con contatti C./N.A./N.C.
Forza trazione: fino a 600 Kg. x 2

Impiego: sistema di chiusura di sicurezza per porte a doppia anta

14000 Corpo in alluminio anodizzato argento
14000N Corpo in alluminio anodizzato nero

Confezione: elettromagnete, piastra piatta di fissaggio,
2 contropiastre ed accessori di montaggio

Art.	Descrizione

ELETTROMAGNETE GATE LOCK CON SENSORE

Versione: **da applicare**
Corpo in acciaio inox protetto contro l'umidità
Dimensioni mm 204 x 64 x 41
Contropiastra con perno anti-magnetismo residuo: mm 185 x 60 x 16
Sensore di stato a reed magnetico C./N.A./N.C.
Forza trazione: fino a 600 Kg.

Impiego: sistema di chiusura di sicurezza per cancelli ad anta e scorrevoli

14212R Alimentazione: 12 Vdc - Corrente: 450 mA
14224R Alimentazione: 24 Vdc - Corrente: 230 mA
A richiesta: connettore passacavi IP65 art.00142 (vedi pag. 39)

Confezione: elettromagnete, contropiastra ed accessori di montaggio

ELETTROMAGNETE MINI CON MANIGLIA

Versione: **da applicare**
Corpo elettromagnete e maniglia in alluminio
Dimensioni del corpo magnete mm 324 x 48 x 29
Dimensioni del carter maniglia mm 333 x 124 x 62
Contropiastra con perno anti-magnetismo residuo inserita nel corpo maniglia
Alimentazione: 12/24 Vdc
Corrente: 500 mA a 12 V/250 mA a 24 V
Sensore di stato elettronico ad effetto di Hall
per la verifica di porta bloccata/sbloccata
Uscita a relè con contatti C./N.A./N.C.
Forza trazione: fino a 300 Kg.
Temporizzatore di richiusura interno regolabile a mezzo trimmer da 1 a 90 sec.

Impiego: sistema di chiusura di sicurezza per porte ad anta
(es. portoni di condominio)

Versione senza pulsante interno di apertura

14700TD Corpo in alluminio anodizzato argento
14700TDN Corpo in alluminio anodizzato nero
14700TDBR Corpo in alluminio anodizzato bronzo

Versione con pulsante interno di apertura e led rosso/verde

14710TD Corpo in alluminio anodizzato argento
14710TDN Corpo in alluminio anodizzato nero
14710TDBR Corpo in alluminio anodizzato bronzo

A richiesta: spessori per maniglia o per elettromagnete, vedi art. 00147 o 00147N a pag. 39

Confezione: elettromagnete, contropiastra ed accessori di montaggio

Porta bloccata

Porta sbloccata

Porta aperta

Art.	Descrizione
14800TD	**ELETTROMAGNETI MINI CON MANIGLIONE LUNGO** Versione: **da applicare** Corpo elettromagnete e maniglia in alluminio Dimensioni del corpo magnete mm 2474 x 48 x 32 (accorciabile fino a mm 1750) Dimensioni del carter maniglia mm 2494 x 96 x 66 (accorciabile fino a 1760) Contropiastre con perni anti-magnetismo residuo inseriti nel corpo maniglia Alimentazioneautomatica: 12/24/48 Vdc Corrente: 500 mA a 12 V / 250 mA a 24 V / 125 mA a 48 V Sensore magnetico per la verifica di porta bloccata/sbloccata Uscita a relè con contatti C. / N.A. / N.C. Buzzer interno di segnalazione Forza trazione: fino a 300 Kg. X 2 Temporizzatore di richiusura interno regolabile a mezzo trimmer da 1 a 90 sec. Possibilità di inserire l'elettromagnete sulla maniglia (anta apribile) e la contropiastra sul telaio fisso **Impiego:** sistema di chiusura di sicurezza per porte ad anta (es. portoni di condominio) Corpo in alluminio anodizzato argento **Confezione:** elettromagnete, contropiastra ed accessori di montaggio

Art.	Descrizione

13700KIT TF

KIT ELETTROMAGNETE MINI CON ALIMENTATORE

Funzionamento: chiusura delle porte tagliafuoco tramite elettromagnete di sicurezza.
Apertura gestita dall'interno del locale tramite il comando di un microinterruttore installato sul maniglione antipanico che si attiva alla pressione della barra di apertura e tramite selettore a chiave o sistema per controllo accessi dall'esterno. Inoltre lo sblocco dell'elettromagnete può essere gestito da una posizione remota con un apposito pulsante.

Kit formato da:
N°1 Elettromagnete art. 13700TD
N°1 Staffa ad "Elle" art. 03700
N°1 Base contropiastra inox art. 03003
N°1 Alimentatore art. 05320A

13700KIT TFB

KIT ELETTROMAGNETE MINI CON ALIMENTATORE E BATTERIE TAMPONE

Funzionamento: le caratteristiche di funzionamento sono le stesse dell'articolo precedente, mentre l'alimentatore viene fornito in un contenitore da parete in ABS grigio con l'alloggiamento per la batteria tampone.

Kit formato da:
N°1 Elettromagnete art. 13700TD
N°1 Staffa ad "Elle" art. 03700
N°1 Base contropiastra inox art. 03003
N°1 Alimentatore art. 05312A
N°1 Batteria ricaricabile art. 00712

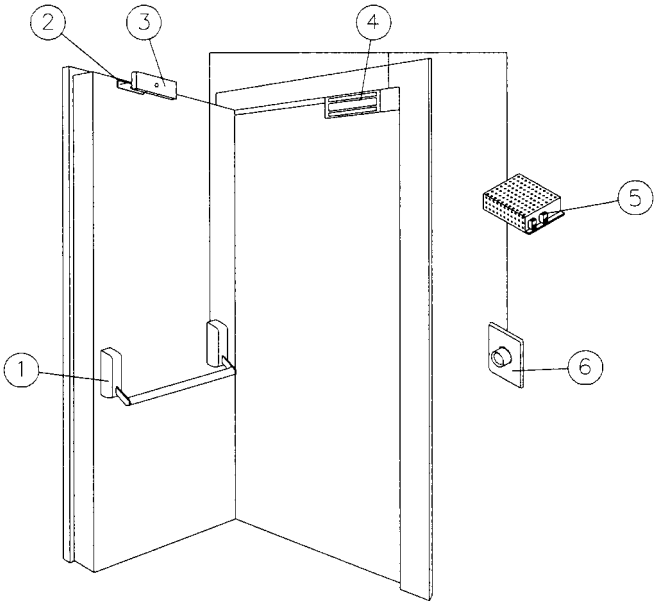

LEGENDA

1. Maniglione antipanico con microinterruttori e passacavi (a richiesta)
2. Base contropiastra
3. Contropiastra
4. Elettromagnete
5. Alimentatore
6. Pulsante di sblocco o interruttore a chiave esterno (opzionale)

	Art.	Descrizione
	03000 03000N	**STAFFA DI MONTAGGIO AD "ELLE"** In alluminio anodizzato argento In alluminio anodizzato nero Dimensioni: mm 268 x 38 x 76 **Impiego:** per il montaggio di elettromagneti serie 130,131 e 14000 su porte "a spingere" dall'interno tipo uscite di sicurezza (vedi disegno a pag. 39)
	03001 03001N	**STAFFA DI MONTAGGIO A "ZETA"** In alluminio anodizzato argento In alluminio anodizzato nero Dimensioni: mm 266 x 38 x 76 (staffa ad L) mm 220 x 142 x 71-98 (staffa a Z) **Impiego:** per il montaggio di elettromagneti serie 130,131 e 14000 su porte "a tirare" dall'interno. Kit formato da 3 pezzi (vedi disegno a pag. 39)
	03002	**STAFFA DI MONTAGGIO AD "ELLE" UNIVERSALE REGOLABILE** In acciaio zincato bianco Dimensioni: mm 268 x 38 x 76 **Impiego:** per il montaggio di elettromagneti serie 130,131 e 14000 su porte "a spingere" dall'interno tipo uscite di sicurezza (vedi disegno a pag. 39)
	03003	**BASE CONTROPIASTRA "UNIVERSALE" PER PORTE TAGLIAFUOCO** Sottopiastra in acciaio inox per il fissaggio della contropiastra di trattenuta su porte tagliafuoco senza eseguire fori supplementari Dimensioni: mm 175 x 32 x 3 **Impiego:** per tutti gli elettromagneti serie 130,131,136,137,140 (vedi disegno a pag. 39)
	03004	**BASE CONTROPIASTRA "UNIVERSALE" PER PORTE DI SICUREZZA E TAGLIAFUOCO** Sottopiastra in acciaio inox per il fissaggio della contropiastra di trattenuta senza l'utilizzo della vite passante esterno alla porta Dimensioni: mm 175 x 32 x 3 **Impiego:** per tutti gli elettromagneti serie 130,131,136,137,140 (vedi disegno a pag. 39)
	03004A	**BASE CONTROPIASTRA "UNIVERSALE" PER PORTE DI SICUREZZA** Sottopiastra in alluminio anodizzato argento per il fissaggio della contropiastra di trattenuta senza l'utilizzo della vite passante esterno alla porta Dimensioni: mm 200 x 65 x 16 **Impiego:** per elettromagneti serie 13600,13700 e 13700TD (vedi disegno a pag. 39)
	03005	**CARTER DI COPERTURA CORTO** In acciaio verniciato nero per la copertura della sola staffa ad "Elle" art. 03000, 03002 Dimensioni: mm 271 x 41 x 79 **Impiego:** per tutti gli elettromagneti serie 130,131 (vedi disegno a pag. 40)
	03006	**CARTER DI COPERTURA LUNGO** In acciaio verniciato nero per la copertura della staffa ad "Elle" art. 03000, 03002 e dell'elettromagnete Dimensioni: mm 271 x 113 x 79 **Impiego:** per tutti gli elettromagneti serie 130,131 (vedi disegno a pag. 40)

	Art.	Descrizione
	03007	**STAFFA DI MONTAGGIO CONTROPIASTRA A "VETRO"** Per porte di spessore 12 mm Dimensioni: mm 190 x 56 x 22 **Impiego:** per il fissaggio della contropiastra degli elettromagneti serie 136 e 137 su porte in cristallo (vedi disegno a pag. 40)
	03500 03500N	**STAFFA DI MONTAGGIO AD "ELLE"** In alluminio anodizzato argento In alluminio anodizzato nero Dimensioni: mm 170 x 28 x 36 **Impiego:** per il montaggio di elettromagneti serie 127 su porte "a spingere" dall'interno tipo uscite di sicurezza (vedi disegno a pag. 39)
	03501 03501N	**STAFFA DI MONTAGGIO A "ZETA"** In alluminio anodizzato argento In alluminio anodizzato nero Dimensioni: mm 180 x 88 x 39-48 **Impiego:** per il montaggio di elettromagneti serie 127 su porte "a tirare" dall'interno. Kit formato da 2 pezzi (vedi disegno a pag. 39) **N.B.:** articolo formato da 2 pezzi per il solo fissaggio della contropiastra. Per il fissaggio dell'elettromagnete deve essere aggiunta la staffa ad "Elle" art. 03500.
	03600 03600N	**STAFFA DI MONTAGGIO AD "ELLE"** In alluminio anodizzato argento In alluminio anodizzato nero Dimensioni: mm 200 x 41 x 27 **Impiego:** per il montaggio di elettromagneti serie 128 su porte "a spingere" dall'interno tipo uscite di sicurezza (vedi disegno a pag. 39)
	03601 03601N	**STAFFA DI MONTAGGIO A "ZETA"** In alluminio anodizzato argento In alluminio anodizzato nero Dimensioni: mm 180 x 88 x 39-48 **Impiego:** per il montaggio di elettromagneti serie 128 su porte "a tirare" dall'interno. Kit formato da 3 pezzi (vedi disegno a pag. 39) **N.B.:** articolo formato da 2 pezzi per il solo fissaggio della contropiastra e da una staffa ad "Elle" per il fissaggio dell'elettromagnete
	03700 03700N	**STAFFA DI MONTAGGIO AD "ELLE"** In alluminio anodizzato argento In alluminio anodizzato nero Dimensioni: mm 250 x 30 x 48 **Impiego:** per il montaggio di elettromagneti serie 136,137 su porte "a spingere" dall'interno tipo uscite di sicurezza (vedi disegno a pag. 39)
	03701 03701N	**STAFFA DI MONTAGGIO A "ZETA"** In alluminio anodizzato argento In alluminio anodizzato nero Dimensioni: mm 250 x 30 x 48 (staffa ad L) mm 220 x 113 x 55 - 77 (staffa a Z) **Impiego:** per il montaggio di elettromagneti serie 136,137 su porte "a tirare" dall'interno. Kit formato da 3 pezzi (vedi disegno a pag. 39)
	03705	**CARTER DI COPERTURA CORTO** In acciaio verniciato nero per la copertura della sola staffa ad "Elle" art. 03700 Dimensioni: mm 254 x 32 x 51 **Impiego:** per tutti gli elettromagneti serie 136 e 137 (vedi disegno a pag. 40)

	Art.	Descrizione	€
	03706	**CARTER DI COPERTURA LUNGO** In acciaio verniciato nero per la copertura della staffa ad "Elle" art. 03700 e dell'elettromagnete Dimensioni: mm 254 x 81 x 51 **Impiego:** per tutti gli elettromagneti serie 136 e 137 (vedi disegno a pag. 40)	
	03707 03707N	**STAFFA AD "ELLE" CON CARTER DI COPERTURA** In alluminio anodizzato argento In alluminio anodizzato nero Dimensioni: mm 247 x 48 x 30 **Impiego:** per il montaggio di elettromagneti serie 136,137, su porte "a spingere" dall'interno tipo uscite di sicurezza, completo di carter di copertura (vedi disegno a pag. 40)	
	03707L 03707LN	**STAFFA AD "ELLE" CON CARTER DI COPERTURA** In alluminio anodizzato argento In alluminio anodizzato nero Dimensioni: mm 262 x 48 x 30 **Impiego:** per il montaggio di elettromagneti serie 13700TDL, su porte "a spingere" dall'interno tipo uscite di sicurezza, completo di carter di copertura (vedi disegno a pag. 40)	
	03708 03708N	**STAFFA A "ZETA" CON CARTER DI COPERTURA** In alluminio anodizzato argento In alluminio anodizzato nero Dimensioni: mm 250 x 97 x 48 - 70 **Impiego:** per il montaggio della contropiastra degli elettromagneti serie 136,137, su porte "a tirare" dall'interno, completo di carter di copertura (vedi disegno a pag. 40) **N.B.:** articolo formato da 2 pezzi per il solo fissaggio della contropiastra. Per il fissaggio dell'elettromagnete deve essere aggiunta la staffa ad "Elle" art. 03700	
	03708L 03708LN	**STAFFA A "ZETA" CON CARTER DI COPERTURA** In alluminio anodizzato argento In alluminio anodizzato nero Dimensioni: mm 262 x 104 x 48 - 70 **Impiego:** per il montaggio dell'elettromagnete e della contropiastra serie 13700TDL, su porte "a tirare" dall'interno, completo di carter di copertura **N.B.:** articolo formato da 3 pezzi (vedi disegno a pag. 40)	
	03709 03709N	**CARTER PER ELETTROMAGNETE SHEAR-LOCK** In alluminio anodizzato argento In alluminio anodizzato nero Dimensioni: mm 352 x 50 x 45 **Impiego:** per l'applicazione superficiale dell'elettromagnete Shear-Lock su porte cieche o pre-esistenti (vedi disegno a pag. 40) **Confezione:** N°1 Carter per il fissaggio dell'elettromagnete o della contropiastra ed accessori di montaggio	
	03710 03710N	**CARTER PER ELETTROMAGNETE MICRO SHEAR-LOCK** In alluminio anodizzato argento In alluminio anodizzato nero Dimensioni: mm 183 x 49 x 36 **Impiego:** per l'applicazione superficiale dell'elettromagnete Micro Shear-Lock su porte cieche o pre-esistenti (vedi disegno a pag. 40) **Confezione:** N°1 Carter per il fissaggio dell'elettromagnete o della contropiastra ed accessori di montaggio	

	Art.	Descrizione	€
		CONTROPIASTRE PER ELETTROMAGNETI (RICAMBIO)	
	01127	Per elettromagneti serie 125, 127, 128	
	01130	Per elettromagneti serie 130, 131, 132, 140	
	01134	Per elettromagneti serie 134	
	01137	Per elettromagneti serie 135, 136, 137	
	01137L	Per elettromagneti serie 13700TDL	
	00142	**CONNETTORE IP65 PER ELETTROMAGNETE SERIE 142** Connettore a vite per il passaggio dei fili su elettromagneti da esterno art. 14212R e 14224R Fornito con 1 mt. di guaina in metallo plastificato colore nero	
		SOTTOPIASTRA PER ELETTROMAGNETE ART. 14700TD Sottopiastra in acciaio inox per la compensazione dell'allineamento fra elettromagnete e contropiastra montati su porte non complanari Dimensioni mm 323 x 48 x 2	
	00147	Finitura inox	
	00147N	Finitura nero	

Base Art. 03003

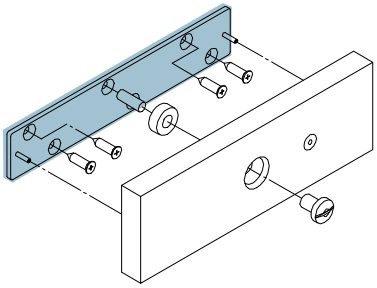

Base Art. 03004

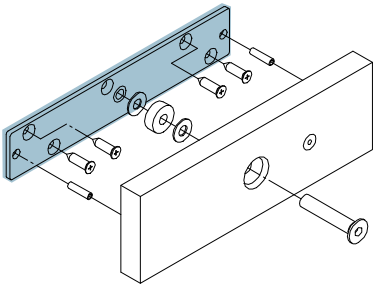

Base Art. 03004A

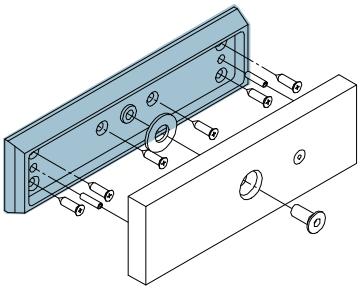

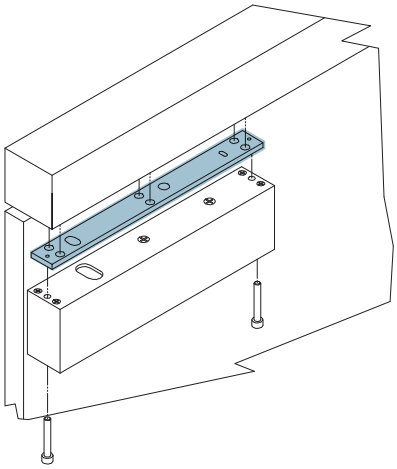

Staffa piatta a corredo

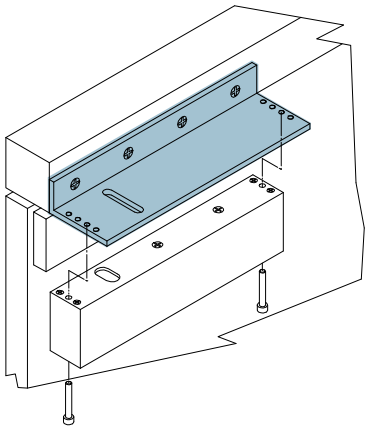

Staffa a "L"

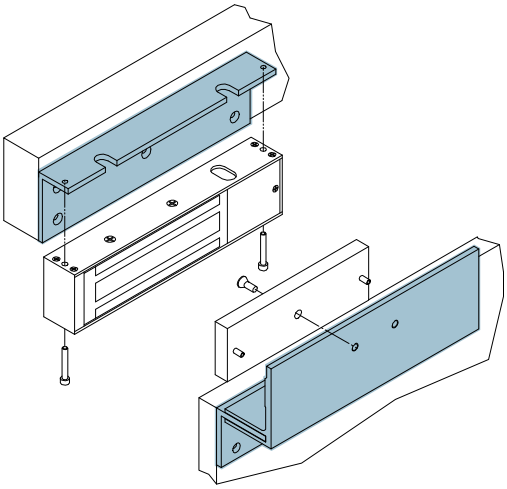

Staffa a "Z"

Carter Corto

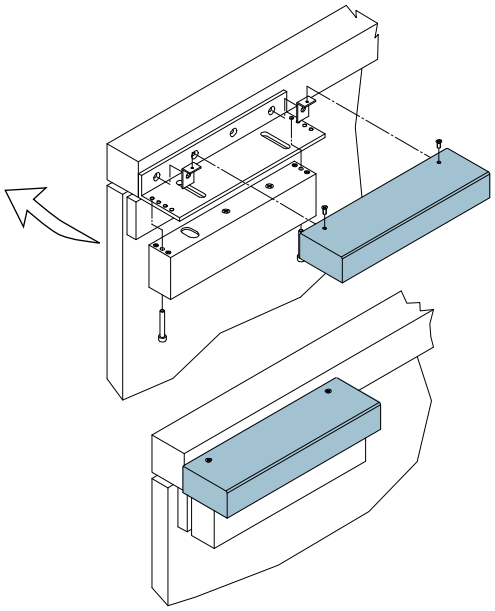

Carter Lungo

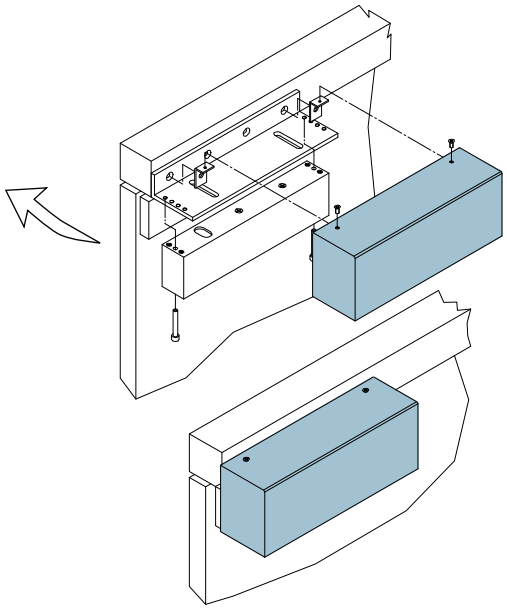

Staffa a “L” con Carter

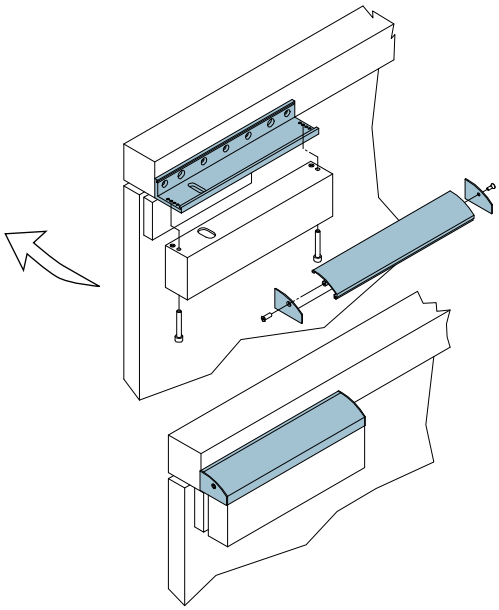

Staffa a “Z” con Carter

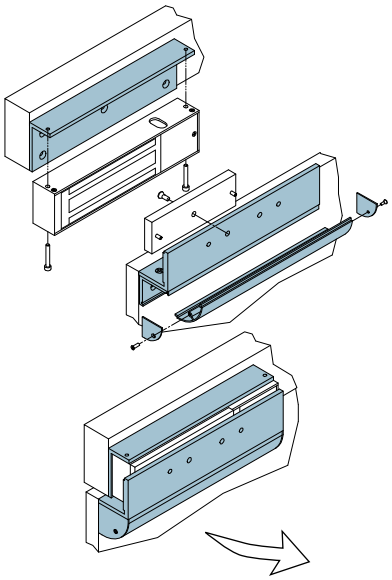

Staffa a “U”

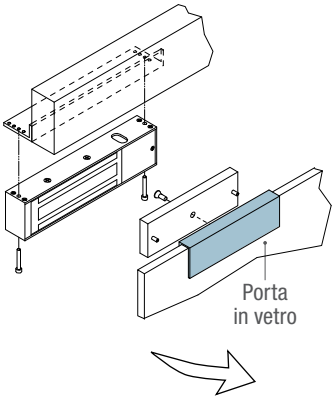

CARTER PER ELETTROMAGNETI SHEAR-LOCK

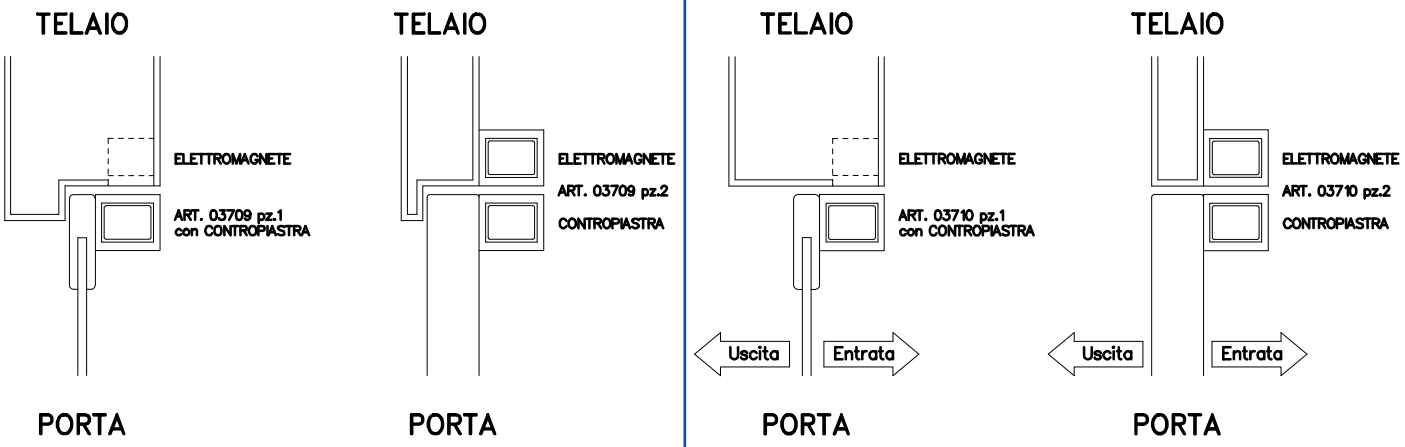

PRINCIPIO DI FUNZIONAMENTO ELETTROMAGNETE SHEAR-LOCK

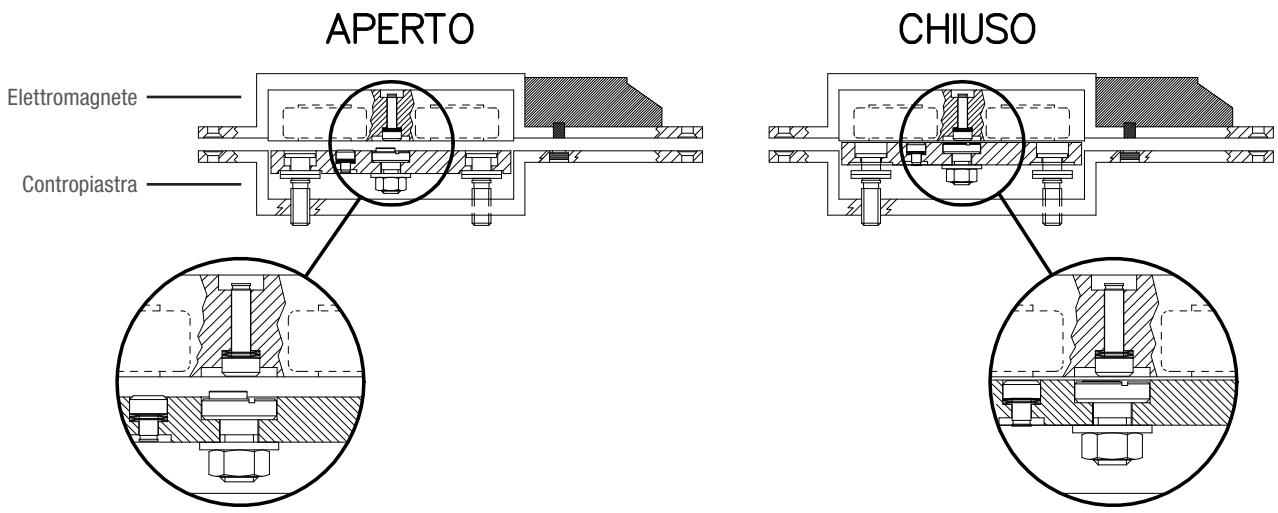

SISTEMA DI PORTE CONDOMINIALI CON ELETTROMAGNETE SERIE SAFETY 147

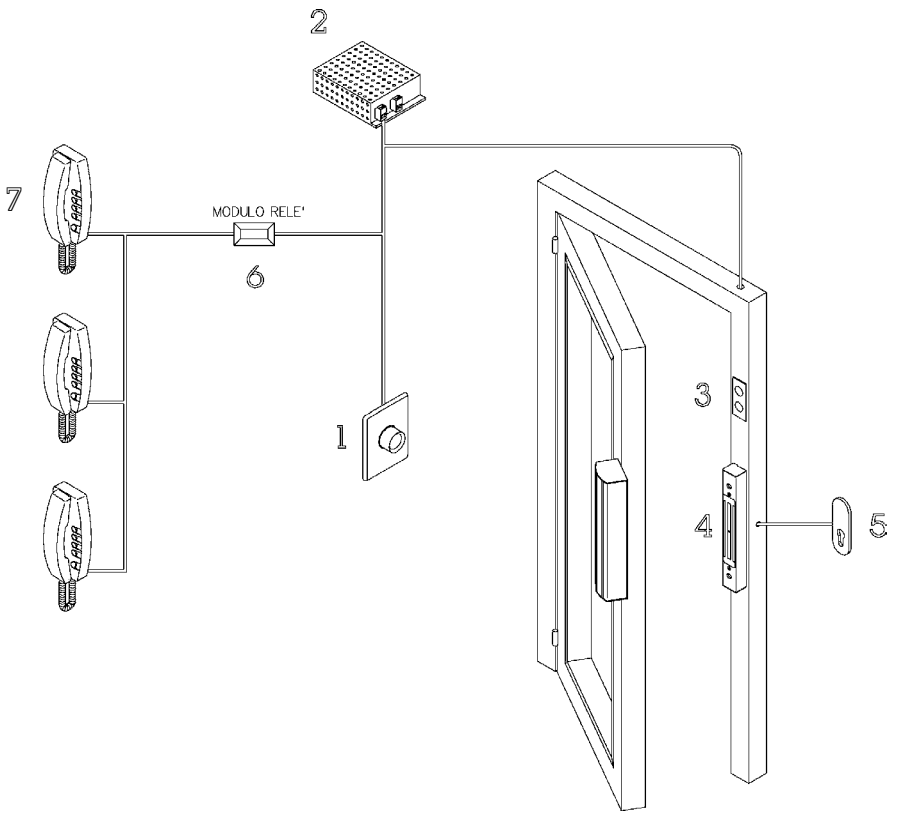

LEGENDA

1 Pulsante di apertura
2 Alimentatore
3 Semaforo
4 Elettromagnete
5 Selettore esterno
6 Modulo relè
7 Sistema citofonico

SISTEMA DI PORTE INTERBLOCCATE CON ELETTROMAGNETI SERIE SAFETY

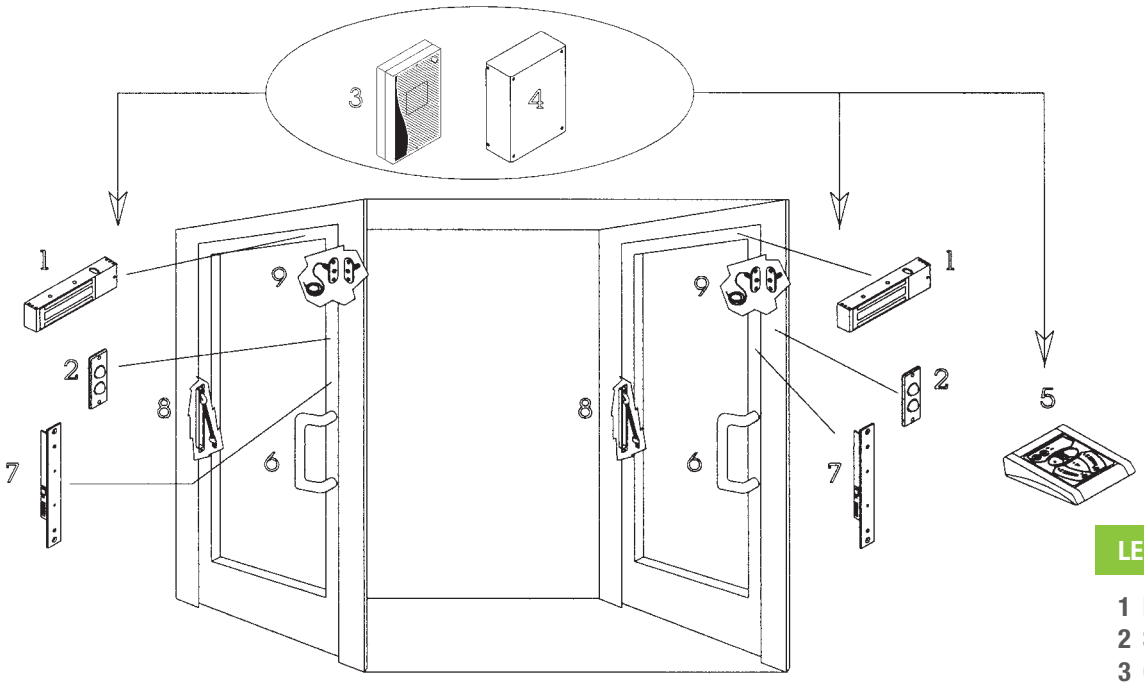

LEGENDA

1 Elettromagneti
2 Semafori
3 Centraline di gestione
4 Alimentatore
5 Console di comando
6 Maniglioni sensitivi
7 Schede sensorie
8 Passacavi
9 Sensori magnetici

Art.	Descrizione	€

51300

MODULO RITARDATORE DI RICHIUSURA

Scheda elettronica per la gestione del ritardo di richiusura
per tutti gli elettromagneti di sicurezza
Dimensioni: mm 60 x 28 x 17
Alimentazione: 12/24 Vdc
Temporizzatore regolabile a mezzo trimmer da 1 - 30 sec.

Impiego: scheda inseribile anche all'interno degli elettromagneti
art.13000, 13100, 14000
Collegabile esternamente agli altri articoli di elettromagneti non già temporizzati

51400

MODULO RITARDATORE DI APERTURA

Scheda elettronica per la gestione del ritardo di apertura
per le uscite di sicurezza dotate di elettromagneti di sicurezza
Dimensioni: mm 57 x 42 x 17
Alimentazione: 12/24 Vdc
Temporizzatore regolabile a mezzo trimmer da 0 - 15 sec.
Ingresso N.A. per contatto per inizio ritardo
Ingresso N.A. per il Reset temporizzazione
Uscita a 12 Vdc per Buzzer di allarme

Impiego: scheda inseribile anche all'interno degli elettromagneti
art.13000, 13100, 14000
Collegabile esternamente agli altri articoli di elettromagneti

51500

MODULO RITARDATORE DI RICHIUSURA A RELÈ

Scheda elettronica per la gestione temporizzata
dell'attivazione di un'elettroserratura
Dimensioni: mm 61 x 61 x 12
Alimentazione: 12 Vdc/10 mA a riposo - 60 mA con relè attivo
Temporizzatore regolabile a mezzo trimmer da 0 - 30 sec.
Ingresso N.A. per contatto di attivazione relè
Uscita a relè con contatto pulito C./N.A./N.C.

Impiego: scheda inseribile anche all'interno del pulsante di attivazione
art. 05115 (vedi pag. 64)

ESEMPIO APPLICATIVO ART. 51500

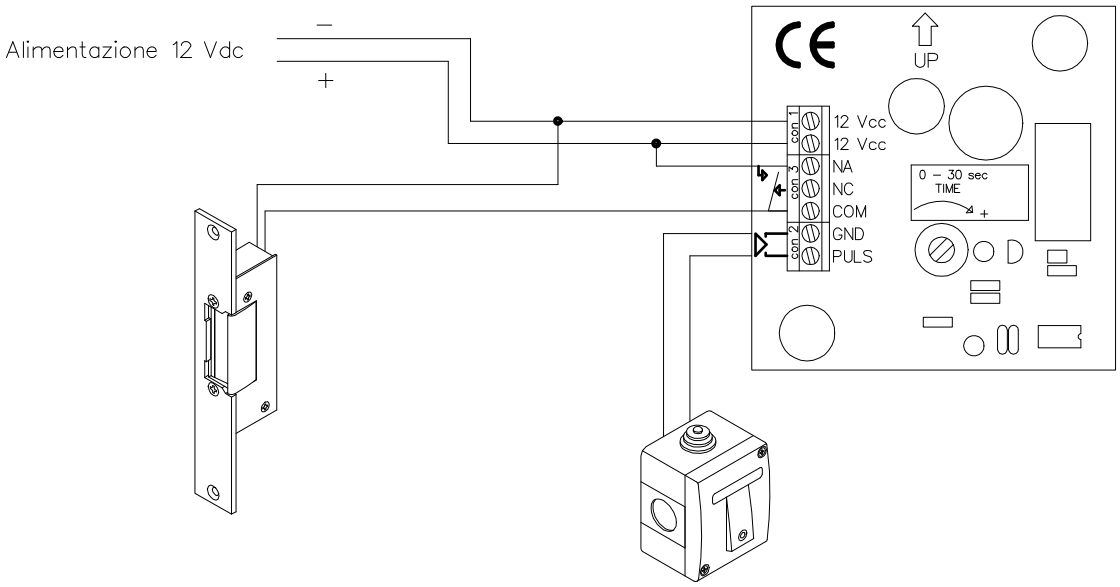

Art.	Descrizione

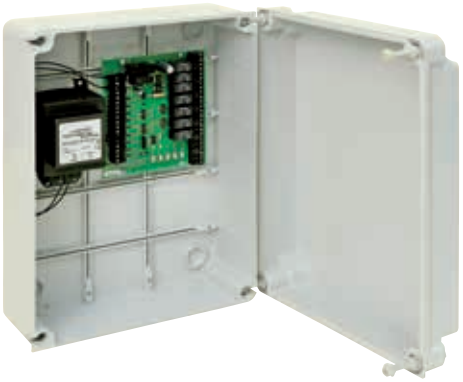

55001

ELETTRONICA DI GESTIONE "EXIT SYSTEM"

Scheda elettronica per la gestione ed il controllo di apertura delle uscite di emergenza dotate di elettromagneti serie Safety.
Contenitore a parete in ABS grigio, completo di trasformatore 230/12 Vac
Dimensioni: mm 300 x 225 x 130
Alimentazione scheda: 12 Vac/dc
Circuito carica batteria in tampone incorporato
Temporizzazioni regolabili per:
- Richiesta apertura solo allarmata o ritardata regolabile da 5 a 60 sec.
- Allarme ritardato di apertura dall'esterno regolabile da 10 a 120 sec. (abilitabile)
- Gestione aperture manuali da pulsante o console con richiusura regolabile da 0 a 5 sec. all'accostamento dell'anta e da 0 a 60 sec. se l'anta non viene aperta
- Allarme di apertura prolungata dell'anta regolabile da 10 a 120 sec. (abilitabile)

Ingressi con contatto N.A. per:
apertura immediata, apertura da selettore a chiave esterno con allarme ritardato, apertura ritardata o richiesta di apertura con allarme, emergenza, blocco, reset degli allarmi
Uscite con contatto N.A. a relè per:
- Stato elettromagnete sbloccato/bloccato (doppio scambio)
- Allarme richiesta di apertura o di apertura ritardata
- Allarme apertura prolungata dell'anta
- Allarme per apertura di Emergenza
- Allarme ritardato per Apertura dall'esterno
- Allarme Avaria
- Attivazione del sistema
- Posizione dell'anta aperta/chiusa (Open Collector)

A richiesta: batteria tampone art. 00712 (pag. 197)

CONSOLE DI COMANDO "CONTROL SYSTEM"

Scatola a console in alluminio di colore nero con pannello serigrafato in policarbonato con pulsanti a membrana con effetto tattile
Dimensioni mm 195 x 160 x 50
Alimentazione: 12-24 Vac/dc
Connessioni tramite morsettiera a vite
Selettore a chiave ON/OFF per lo spegnimento dell'impianto tramite un relè esterno (es. art. REL12V)
Ingresso N.A. per la segnalazione dello stato dell'elettromagnete bloccato/sbloccato
Ingresso N.A. per la segnalazione dello stato dell'anta
Ingresso N.A./+ 12 Vdc per l'attivazione di Allarme
Uscita N.A. per il comando di Apertura porte, Reset, Blocco, Emergenza
Segnalazioni ottiche tramite led:
Rossi/Verdi di stato elettromagnete bloccato/sbloccato
Rossi/Verdi per l'indicazione anta Aperta/Chiusa
Rossi per Allarme, Reset, Emergenza, Blocco, Alimentazione
Buzzer interno per la segnalazione acustica dell'avvenuta pressione dei pulsanti, per la segnalazione di Allarme attivo e batteria scarica
N.B.: caratteristiche complete delle console pag. 130

54611A Per 1 porta
54612A Per 2 porte

Impiego: console universale per art. 51400 o 55001

Art.	Descrizione
55003	**ELETTROMAGNETE CON ELETTRONICA DI GESTIONE INTEGRATA "EXIT SYSTEM"** Versione: **da applicare** Carter in acciaio inox satinato Dimensioni carter: mm 280 x 158 x 115 Staffa di fissaggio in acciaio nichelato Scheda elettronica per la gestione ed il controllo di apertura delle uscite di emergenza dotate di elettromagneti serie Safety Elettromagnete interno serie Maxi in alluminio anodizzato argento Contropiastra di trattenuta da fissare sull'anta con perno anti-magnetismo residuo: mm 185 x 60 x 16 Forza trazione: fino a 600 Kg. Alimentazione: 12 Vac/dc Sensore di stato elettromagnete ad effetto di Hall Segnalazione ottica dello stato di elettromagnete bloccato/sbloccato tramite Jumboled rosso - verde Segnalazione acustica dello stato di Allarme tramite buzzer Relè interno sullo stato dell'elettromagnete bloccato/sbloccato con contatti C. - N.A. - N.C. Batteria tampone ricaricabile: 12 Vdc/2,2 Ah Scheda elettronica per la gestione ed il controllo di apertura dell'uscita di emergenza Temporizzazioni regolabili per: - Richiesta apertura solo allarmata o ritardata regolabile da 5 a 60 sec. - Allarme ritardato di apertura dall'esterno regolabile da 10 a 120 sec. (abilitabile) - Gestione aperture manuali da pulsante o console con richiusura regolabile da 0 a 5 sec. all'accostamento dell'anta e da 0 a 60 sec. se l'anta non viene aperta - Allarme di apertura prolungata dell'anta regolabile da 10 a 120 sec. (abilitabile) Ingressi con contatto N.A. per: - Apertura immediata - Apertura da selettore a chiave esterno con allarme ritardato - Apertura ritardata o richiesta di apertura con allarme - Emergenza - Blocco - Reset degli allarmi Uscite con contatto N.A. a relè per: - Stato elettromagnete sbloccato/bloccato (doppio scambio) - Allarme richiesta di apertura o di apertura ritardata - Allarme apertura prolungata dell'anta - Allarme per apertura di Emergenza - Allarme ritardato per Apertura dall'esterno - Allarme Avaria - Attivazione del sistema - Posizione dell'anta aperta/chiusa (Open Collector) **A richiesta:** sensore magnetico pag. 193

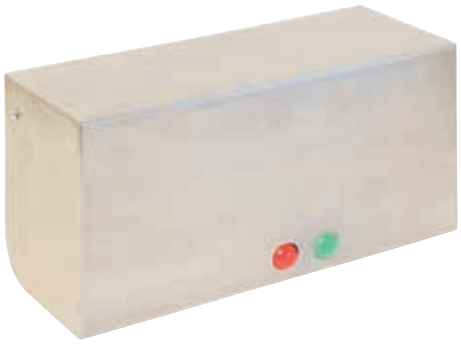

SISTEMA DI PORTA SINGOLA CON ELETTROMAGNETE SERIE SAFETY

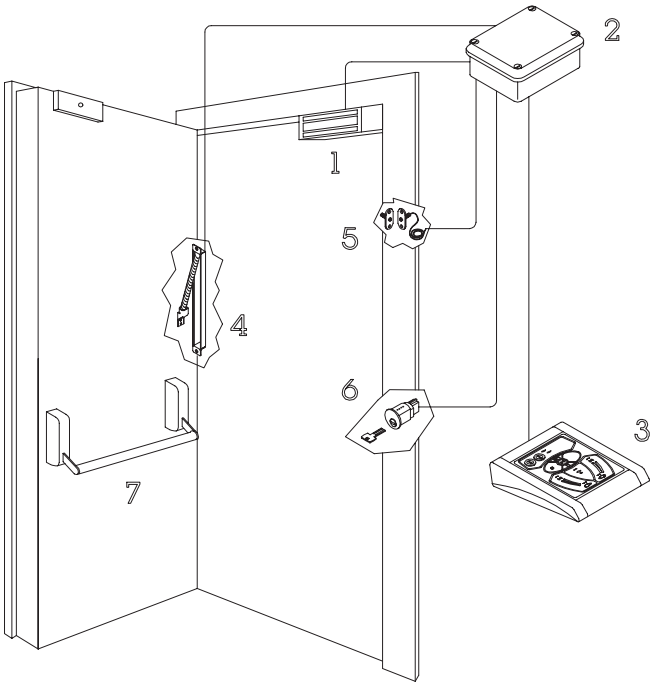

LEGENDA

1 Elettromagnete
2 Elettronica Exit System
3 Console
4 Passacavo a scomparsa
5 Sensore magnetico
6 Selettore a chiave
7 Maniglione antipanico con microinterruttore

PORTA DI EMERGENZA CON ELETTROMAGNETE SERIE SAFETY

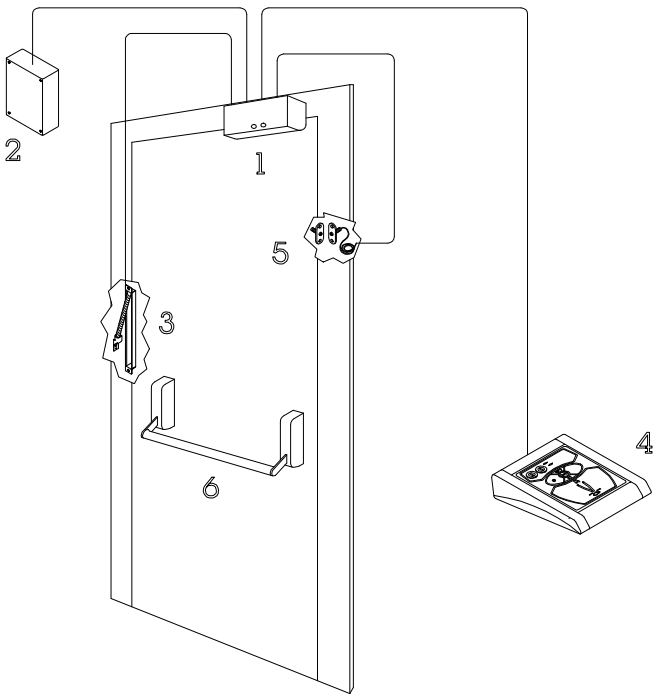

LEGENDA

1 Elettromagnete con elettronica Exit System
2 Alimentatore
3 Passacavo a scomparsa
4 Console
5 Sensore magnetico
6 Maniglione antipanico con microinterruttore

SISTEMA DI ALLARME AUTOGESTITO PER USCITE DI SICUREZZA CONTROLLATE SERIE ALARM SYSTEM

Art.	Descrizione
55005	**ALLARME AUTO-GESTITO "ALARM SYSTEM"**

Sistema di allarme per il controllo di apertura delle uscite di emergenza dotate di sola serratura meccanica o di maniglione.
Contenitore a parete in ABS beige
Dimensioni: mm 240 x 150 x 48
Alimentazione scheda: 12 Vac/dc
Circuito carica batteria in tampone incorporato
Segnalazione di allarme tramite lampada e buzzer ad intermittenza

Impiego: sistema di allarme per uscita di sicurezza
Temporizzazioni regolabili per:
Intervallo di allarme prima dell'autoreset regolabile da 5 a 60 sec.
Spegnimento dell'allarme da reset con tempo fisso di 5 sec.
Allarme di apertura prolungata dell'anta regolabile da 5 a 120 sec.

Ingressi con contatto N.A. per:
- Apertura immediata autorizzata (senza allarme)
- Sensore di anta
- Reset

Uscite con contatto N.A. a relè per:
- Allarme di apertura non autorizzata
- Allarme apertura prolungata dell'anta
- Attivazione del sistema

Descrizione di funzionamento: la centrale permette di sorvegliare i passaggi eseguiti attraverso le uscite di sicurezza.
Il personale autorizzato al passaggio, attivando un contatto pulito tramite badge o tastiera o interruttore a chiave ecc… può aprire la porta senza attivare l'allarme. Se la porta viene richiusa entro il tempo impostato, non si attiva alcun allarme. Nel caso in cui la porta dovesse restare aperta oltre il tempo di intervento di "Apertura Prolungata" dell'anta, si attiva l'allarme specifico, che si disattiva automaticamente alla richiusura dell'anta o premendo il pulsante di reset.
Contrariamente, se la porta viene aperta senza autorizzazione, si attiva immediatamente l'allarme "Apertura" che resta attivato per l'intervallo di allarme impostato, dopo di che viene eseguito automaticamente un auto-reset che disattiva l'allarme per 5 sec. A questo punto se la porta è stata richiusa il sistema torna in stand-by. Al contrario se la porta resta aperta si riattiva lo stato di allarme. Il reset può inoltre essere eseguito da pulsante remoto.

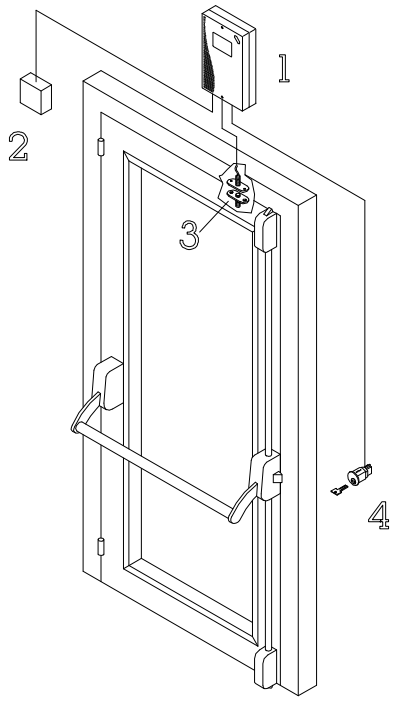

LEGENDA

1 Centrale allarme
2 Trasformatore o Alimentatore
3 Sensore magnetico
4 Selettore a chiave

FIRE CONTROL

- ELETTROMAGNETI DI TRATTENUTA PER PORTE TAGLIAFUOCO
- REGOLATORI PER PORTONI TAGLIAFUOCO SCORREVOLI
- AMMORTIZZATORI IDRAULICI DI IMPATTO
- CENTRALI DI ALLARME ANTINCENDIO MONOZONA
- RIVELATORI DI FUMO E CALORE

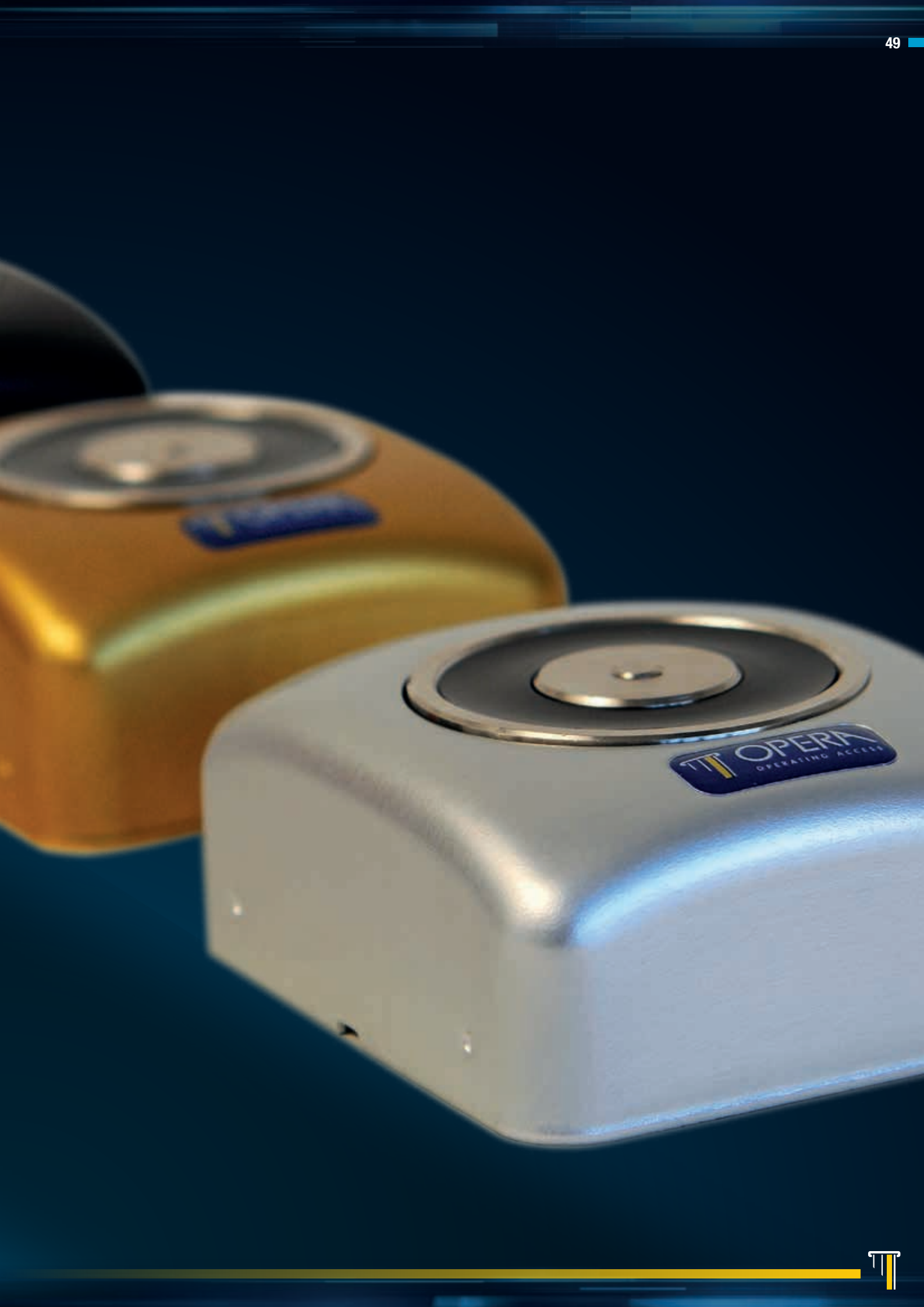
OPERA
OPERATING ACCESS

FIRE CONTROL

www.opera-italy.com

Corpo in ABS o alluminio anodizzato

Pulsante di sblocco

Perno anti-magnetismo

Versione con forza regolabile da 10 - 50 Kg.

Forza di trattenuta da 55 - 140 Kg

Contropiastra con base in acciaio

COLORI DISPONIBILI

Abs Nero	Abs GC - Grigio	Alu Argento	Alu Oro	Alu Nero

PLUS

- Solida base di fissaggio in acciaio
- Contropiastra completamente in acciaio
- Scatola in ABS , alluminio anodizzato o acciaio
- Certificazione CE- EN1155 al massimo livello
- Alimentazione 12 - 24 - 48 V

ISTITUTO GIORDANO

CE ORGANISMO NOTIFICATO N. 0407

CERTIFICATO DI COSTANZA DELLA PRESTAZIONE

0407-CPR-011 (IG-098-2004)*

In conformità al Regolamento 305/2011/UE del Parlamento Europeo e del Consiglio del 9 marzo 2011 (Regolamento Prodotti da Costruzione o CPR), questo certificato si applica ai prodotti da costruzione

ACCESSORI PER SERRAMENTI -

DISPOSITIVI ELETTROMAGNETICI FERMOPORTA PER PORTE GIREVOLI

identificati come indicato in allegato

immessi sul mercato da

OPERA S.r.l.

Via Portogallo, 43 - 41122 MODENA (MO) - Italia

e prodotti nello stabilimento

Via Portogallo, 43 - 41122 MODENA (MO) - Italia

Il presente certificato attesta che tutte le disposizioni riguardanti la valutazione e la verifica della costanza della prestazione secondo il sistema 1 e le prestazioni definite nell'Allegato ZA della norma

EN 1155:1997/A1:2002/AC:2006

sono applicate e che

i prodotti sopra indicati ottemperano a tutti i requisiti prescritti.

Il presente certificato è stato emesso la prima volta in data 20/10/2004 e rimarrà valido sino a che la norma armonizzata rimanga valida o le condizioni di produzione in fabbrica o il suo controllo di produzione non subiscano modifiche significative.

Bellaria-Igea Marina - Italia, 15/11/2013

Revisione n. 6

(*) La presente revisione annulla e sostituisce il certificato n. 0407-CPD-011/IG-098-2004 rev. 5 del 15/11/2012

Il Direttore Tecnico della Sezione CPD
Dott. Ing. Giuseppe Perrone Adorno

L'Amministratore Delegato
Dott. Ing. Vincenzo Iommi

Foglio 1 di 2

ISTITUTO GIORDANO S.p.A. - Via Rossini, 2 - 47814 Bellaria-Igea Marina (RN) - Italia
www.giordano.it - info@giordano.it - tel. +39/0541/343830

Certificato EN1155

APPLICAZIONE SU PORTA TAGLIAFUOCO

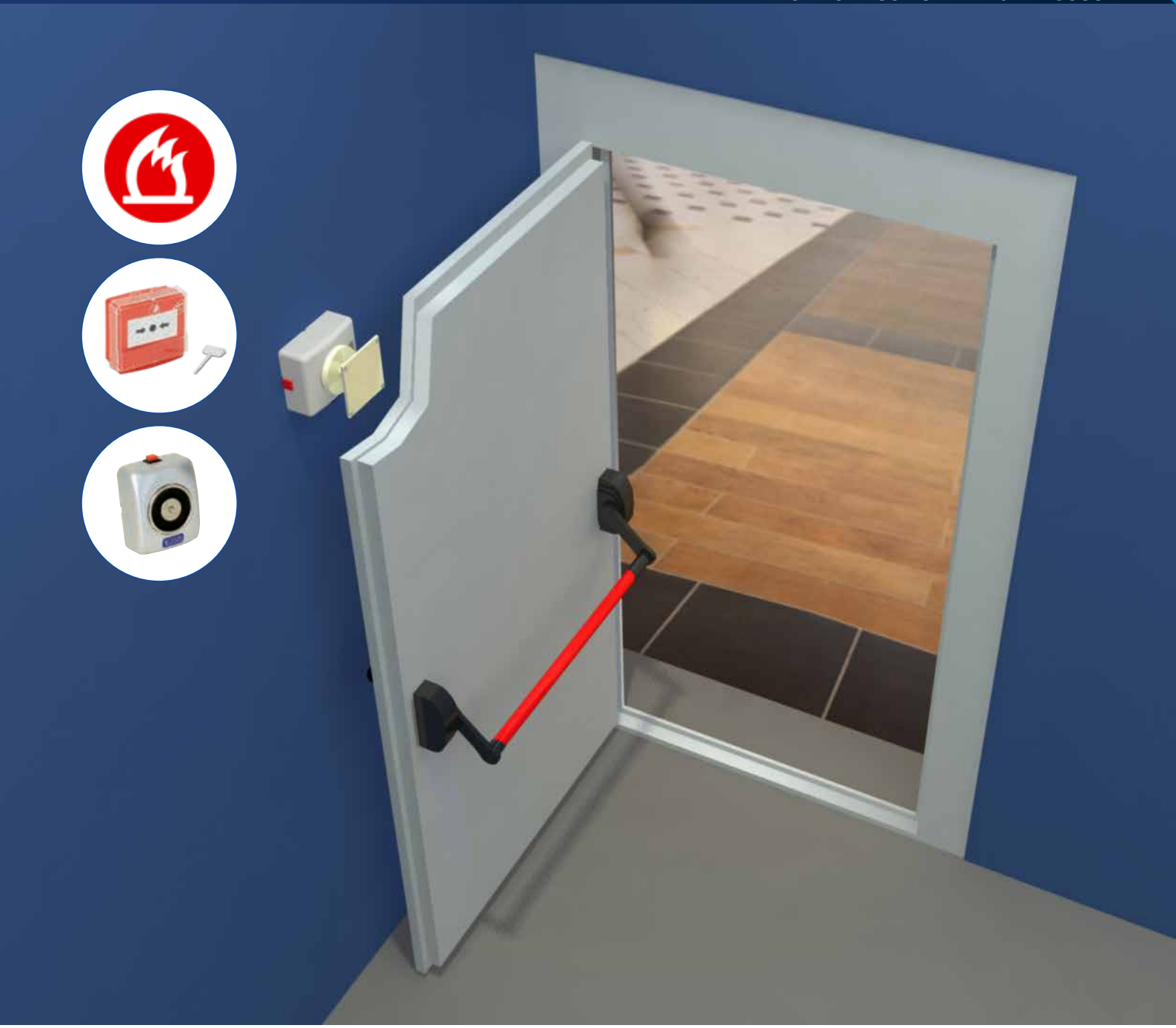

ESEMPIO PORTA TAGLIAFUOCO

- Versione per fissaggio a parete o a pavimento
- Contropiastre fisse o snodate per il fissaggio sull'anta
- Colonnine telescopiche per parete
- Abbinabile a tutte le centrali antincendio

	Art.	Descrizione
	01620 01620I	**ELETTROMAGNETE DI TRATTENUTA** Corpo elettromagnete con dorso filettato M8 Blocco elettromagnete nichelato Dimensioni elettromagnete: diametro mm 50 x altezza mm 30 Alimentazione: 24 Vdc - Corrente assorbita: 70 mA Forza trazione: > 55 Kg. con elettromagnete abbinato al proprio piattello (a richiesta forza ridotta a 20 Kg.- Vedi Art.+LF pag. 58) Solo elettromagnete Elettromagnete completo di piattello diam. 55 mm fissaggio con foro cieco M6 **Impiego:** elettromagnete di trattenuta per porte ad anta o scorrevoli a contrappesi
	01630 01630I	**ELETTROMAGNETE DI TRATTENUTA** Corpo elettromagnete con base di fissaggio Blocco elettromagnete nichelato Dimensioni base di fissaggio: mm 65 x 65 x 3 Dimensioni elettromagnete: diametro mm 50 x altezza mm 40 Alimentazione: 24 Vdc - Corrente assorbita: 70 mA Forza trazione: > 55 Kg. (a richiesta forza ridotta a 20 Kg.- Vedi Art.+LF pag. 58) Molla anti-magnetismo residuo sul corpo elettromagnete Solo elettromagnete Elettromagnete completo di contropiastra fissa art. 01800Z **Impiego:** elettromagnete di trattenuta per porte ad anta o scorrevoli a contrappesi
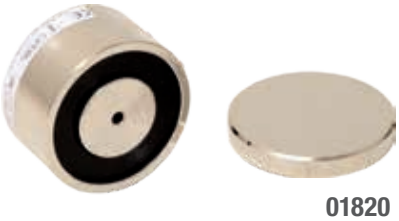	01820 01820I	**ELETTROMAGNETE DI TRATTENUTA** Corpo elettromagnete con dorso filettato M8 Blocco elettromagnete nichelato Dimensioni elettromagnete: diametro mm 70 x altezza mm 38 Alimentazione: 24 Vdc - Corrente assorbita: 70 mA Forza trazione: > 140 Kg. (con elettromagnete abbinato al proprio piattello) Solo elettromagnete Elettromagnete completo di piattello diam. 70 mm fissaggio con foro cieco M6 **Impiego:** elettromagnete di trattenuta per porte ad anta o scorrevoli a contrappesi
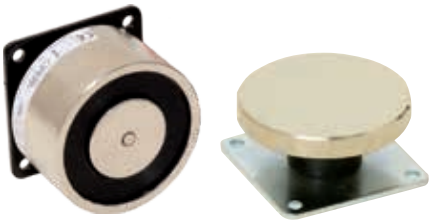	01830 01830I	**ELETTROMAGNETE DI TRATTENUTA** Corpo elettromagnete con base di fissaggio Blocco elettromagnete nichelato Dimensioni base di fissaggio: mm 65 x 65 x 3 Dimensioni elettromagnete: diametro mm 70 x altezza mm 47 Alimentazione: 24 Vdc - Corrente assorbita: 70 mA Forza trazione: > 140 Kg. Molla anti-magnetismo residuo sul corpo elettromagnete Solo elettromagnete Elettromagnete completo di contropiastra fissa art. 01810Z **Impiego:** elettromagnete di trattenuta per porte ad anta o scorrevoli a contrappesi
	17003A	**ELETTROMAGNETE DI TRATTENUTA** Base elettromagnete e contropiastra in alluminio verniciato Blocco elettromagnete con bobina resinata Dimensioni basi magnete e contropiastra: mm 90 x 90 x 6 Dimensioni magnete: diametro mm 80 x h. 47 Dimensioni contropiastra: diametro mm 80 x altezza mm 22 Alimentazione: 24 Vdc - Corrente assorbita: 250 mA Forza trazione: 180 Kg. Perno anti-magnetismo residuo sulla contropiastra Fornito con contropiastra fissa **Impiego:** elettromagnete di trattenuta per porte ad anta o scorrevoli a contrappesi

A richiesta: vedere varianti a pag. 58

Art.	Descrizione

18003

ELETTROMAGNETE DI TRATTENUTA

Versione: **fissaggio da incasso a parete**
Frontale in acciaio inox con blocco elettromagnete nichelato
Dimensioni frontale: mm 85 x 85 x 2
Dimensioni elettromagnete: diametro mm 50 x profondità mm 35
Alimentazione: 24 Vdc - Corrente assorbita: 70 mA
Forza trazione: > 55 Kg. (a richiesta forza ridotta fissa a 20 Kg.
Vedi Art.+LF pag. 58)
Perno anti-magnetismo residuo sul corpo elettromagnete
Connettore di collegamento a vite con varistore anti-disturbo
Fornito senza contropiastra (da ordinare a parte - vedi a pag. 56)
Con pulsante di sblocco
Conformità: UNI EN 1155
Impiego: elettromagnete per porte tagliafuoco ad anta

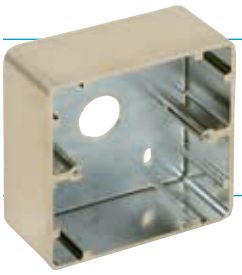

01780

SCATOLA PER ELETTROMAGNETE DA INCASSO/APPLICARE

Corpo: in alluminio colore argento
Dimensioni: mm 85,5 x 85,5 x 38,5
Impiego: scatola da incasso o da applicare per elettromagneti art. 18003

ELETTROMAGNETE DI TRATTENUTA

Versione: fissaggio a pavimento
Corpo in metallo verniciato nero o bianco (vedi dimensioni a pag. 54
Blocco elettromagnete nichelato
Alimentazione: 24 Vdc - Corrente assorbita: 70 mA
Forza trazione: > 55 Kg.
(a richiesta forza ridotta fissa a 20 Kg.
Vedi Art.+LF pag. 58
Perno anti-magnetismo residuo sul corpo elettromagnete
Connettore di collegamento a vite con varistore anti-disturbo
Fornito senza contropiastra (da ordinare a parte - vedi a pag. 56)

Con pulsante di sblocco

18005 Corpo verniciato nero
18005B Corpo verniciato bianco

Conformità: UNI EN 1155
Impiego: elettromagnete per porte tagliafuoco ad anta

ELETTROMAGNETE DI TRATTENUTA

Versione: **fissaggio a parete**
Corpo in ABS con base in acciaio zincato
Blocco elettromagnete nichelato
Dimensioni a fondo pagina
Alimentazione: 24 Vdc - Corrente assorbita: 70 mA
Forza di trazione fissa: > 55 Kg.
(a richiesta forza ridotta fissa a 20 Kg. - Vedi Art.+LF pag. 58)
Perno anti-magnetismo residuo sul corpo elettromagnete
Connettore di collegamento con varistore anti-disturbo
Fornito senza contropiastra (da ordinare a parte - vedi a pag. 56)

Senza pulsante di sblocco

19000 Corpo in ABS colore nero
19000GC Corpo in ABS colore grigio RAL 7035

Con pulsante di sblocco

19001 Corpo in ABS colore nero
19001GC Corpo in ABS colore grigio RAL 7035
Art + R Forza regolabile da 10-50 Kg.- (es. 19001R)
Art + DV Versione doppia alimentazione a selezione automatica 24/48 Vdc e selezione della forza di trattenuta 20/55 Kg. tramite jumper
Conformità: UNI EN 1155
Impiego: elettromagnete per porte tagliafuoco ad anta

A richiesta: vedere varianti a pag. 58

Art.	Descrizione
	ELETTROMAGNETE DI TRATTENUTA Versione: **fissaggio a parete** Corpo in alluminio anodizzato con base in acciaio zincato Blocco elettromagnete nichelato Dimensioni a fondo pagina Alimentazione: 24 Vdc - Corrente assorbita: 70 mA Forza di trazione fissa: > 55 Kg. (a richiesta forza ridotta fissa a 20 Kg. - Vedi Art.+LF pag. 58) Perno anti-magnetismo residuo sul corpo elettromagnete Connettore di collegamento con varistore anti-disturbo Fornito senza contropiastra (da ordinare a parte - vedi a pag. 56)
	Con pulsante di sblocco
19002	Corpo in alluminio anodizzato colore argento
19002N	Corpo in alluminio anodizzato colore nero
19002GD	Corpo in alluminio anodizzato colore oro
Art + R	Forza regolabile da 10-50 Kg. - (es. 19002R)
Art + DV	Versione doppia alimentazione a selezione automatica 24/48 Vdc e selezione della forza di trattenuta 20/55 Kg. tramite jumper
	N.B.: A richiesta senza pulsante di sblocco **Conformità:** UNI EN 1155 **Impiego:** elettromagnete per porte tagliafuoco ad anta

ELETTROMAGNETE VERSIONE DV

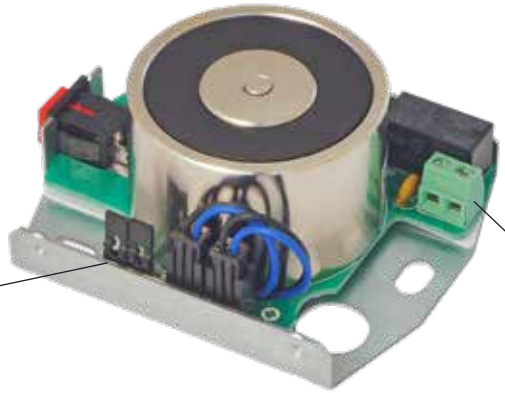

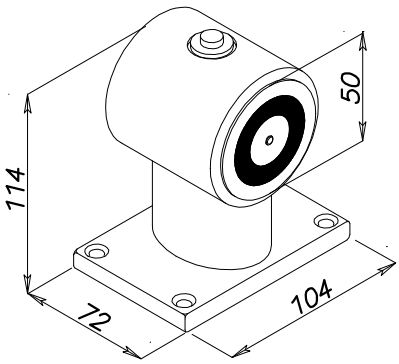

Serie 18005

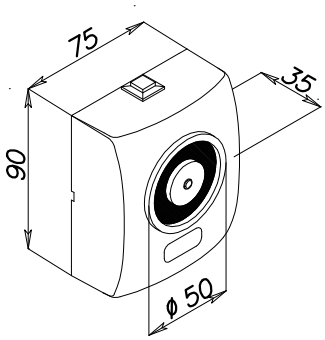

Serie 190

A richiesta: vedere varianti a pag. 58

Art.	Descrizione

18100

ELETTROMAGNETE DI TRATTENUTA

Versione: **fissaggio a parete**
Scatola in acciaio verniciato nero
Blocco elettromagnete nichelato
Dimensioni a fondo pagina
Alimentazione: 24 Vdc/Corrente assorbita: 70 mA
Forza trazione: > 140 Kg.
Perno anti-magnetismo residuo sul corpo elettromagnete
Connettore di collegamento con varistore anti-disturbo
Fornito senza contropiastra (da ordinare a parte - vedi a pag. 56)
Senza pulsante di sblocco
Conformità: UNI EN 1155
Impiego: elettromagnete di trattenuta per porte tagliafuoco ad anta

18101

ELETTROMAGNETE DI TRATTENUTA

Versione: **fissaggio a parete**
Scatola in acciaio verniciato nero
Blocco elettromagnete nichelato
Dimensioni a fondo pagina
Alimentazione: 24 Vdc/Corrente assorbita: 70 mA
Forza trazione: > 140 Kg.
Perno anti-magnetismo residuo sul corpo elettromagnete
Connettore di collegamento con varistore anti-disturbo
Fornito senza contropiastra (da ordinare a parte - vedi a pag. 56)
Con pulsante di sblocco
Conformità: UNI EN 1155
Impiego: elettromagnete di trattenuta per porte tagliafuoco ad anta

ELETTROMAGNETE DI TRATTENUTA

Base in acciaio zincato
Blocco elettromagnete nichelato
Dimensioni base elettromagnete e contropiastra: mm 65 x 65 x 3
Dimensioni a fondo pagina
Alimentazione: 24 Vdc/Corrente assorbita: 70 mA
Perno anti-magnetismo residuo sul corpo elettromagnete
Connettore di collegamento con varistore anti-disturbo

18004 Forza trazione: 55 Kg.
18104 Forza trazione: > 140 Kg.

Fornito senza contropiastra (da ordinare a parte - vedi a pag. 56)
Conformità: UNI EN 1155
Impiego: elettromagnete di trattenuta per porte tagliafuoco ad anta o scorrevoli a contrappesi

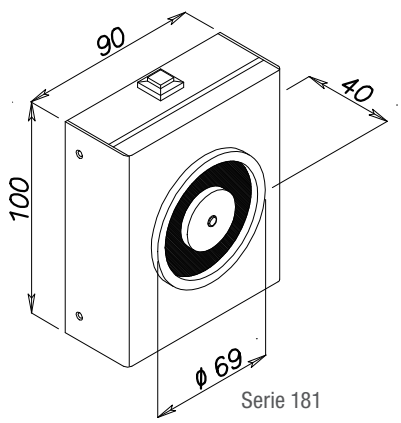

Serie 181

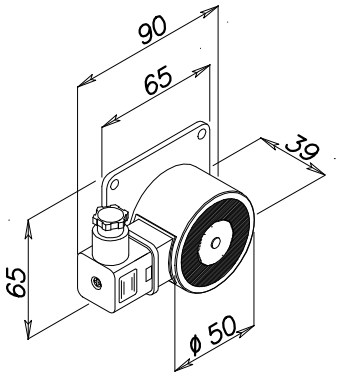

Serie 18004

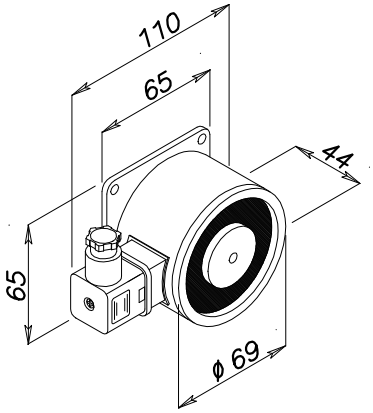

Serie 18104

A richiesta: vedere varianti a pag. 58

	Art.	Descrizione
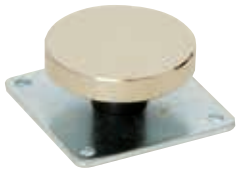	01800Z	**CONTROPIASTRA FISSA** Contropiastra fissa per elettromagneti serie 190 Base in acciaio zincato con supporto in gomma fra base e piattello per l'articolazione Dimensioni vedi a pag. 57
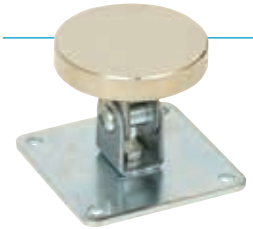	01805Z	**CONTROPIASTRA SNODATA** Contropiastra snodata per elettromagneti serie 190 Base in acciaio zincato Dimensioni vedi a pag. 57
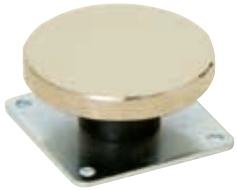	01810Z	**CONTROPIASTRA FISSA** Contropiastra fissa per elettromagneti serie 181 Base in acciaio zincato con supporto in gomma fra base e piattello per l'articolazione Dimensioni vedi a pag. 57
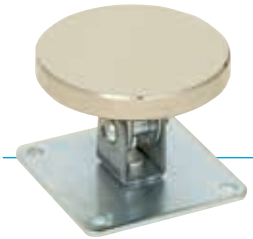	01815Z	**CONTROPIASTRA SNODATA** Contropiastra snodata per elettromagneti serie 181 Base in acciaio zincato Dimensioni vedi a pag. 57
	01740F 01740BF	**SUPPORTO DI FISSAGGIO ELETTROMAGNETE "A PARETE" O "A PAVIMENTO"** Colonna di altezza fissa a sezione quadra mm 35 x 35 per il fissaggio orizzontale a parete o verticale a pavimento degli elettromagneti per porte tagliafuoco Piastra per il fissaggio dell'elettromagnete orientabile di 180° Dimensioni vedi a pag. 57 Corpo in acciaio verniciato nero Corpo in acciaio verniciato bianco RAL 9010 **Impiego:** per elettromagneti serie - 181 - 190
	01740 01740B 01740M	**SUPPORTO TELESCOPICO DI FISSAGGIO ELETTROMAGNETE "A PARETE" O "A PAVIMENTO"** Colonna allungabile a sezione quadra mm 40 x 40 per il fissaggio orizzontale a parete o verticale a pavimento degli elettromagneti per porte tagliafuoco Corpo in acciaio verniciato nero Piastra per il fissaggio dell'elettromagnete orientabile di 180° Dimensioni vedi a pag. 57 Colore nero. Lunghezza mm 140 (regolabile fino a mm 220) Colore bianco. Lunghezza mm 140 (regolabile fino a mm 220) Colore nero. Lunghezza mm 218 (regolabile fino a mm 360) **Impiego:** per elettromagneti serie - 181 - 190
	05115	**PULSANTE DI SBLOCCO/RESET** Scatola in materiale plastico di colore grigio per il fissaggio a parete Dimensioni: mm 81 x 67 x 55 Contatto a pulsante di tipo N.A./N.C. **Impiego:** pulsante per lo sbocco remoto degli elettromagneti di trattenuta o per il reset di tacitazione della centrale antincendio art. 52002

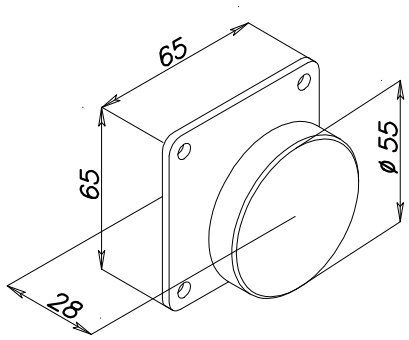

01800Z

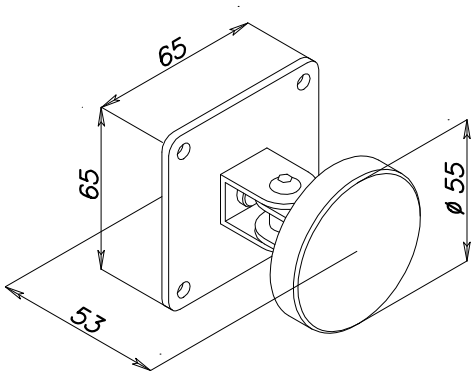

01805Z

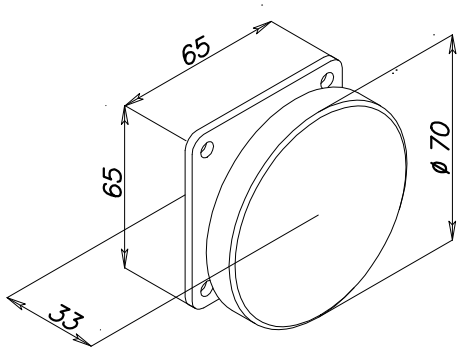

01810Z

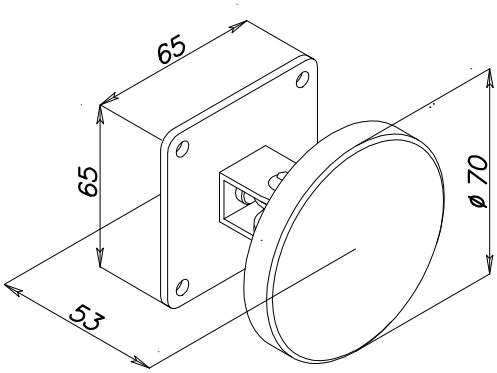

01815Z

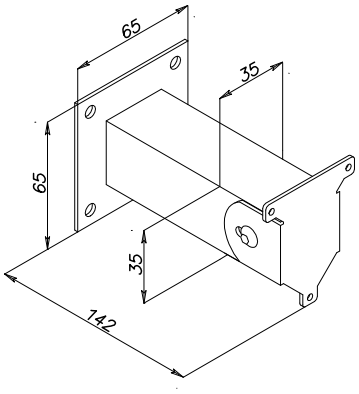

01740F

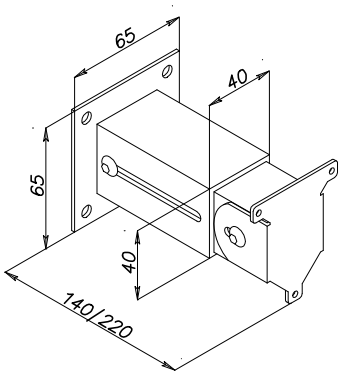

01740

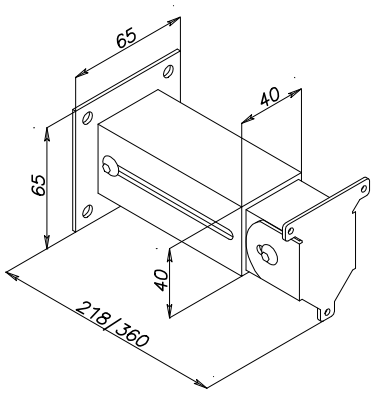

01740M

ESEMPIO COLONNINA MONTAGGIO A PARETE

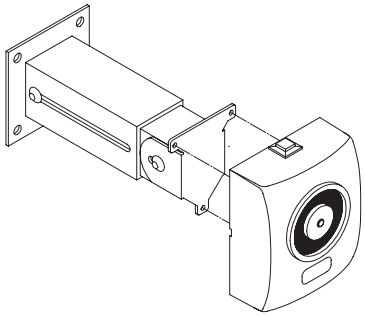

ESEMPIO COLONNINA MONTAGGIO A PAVIMENTO

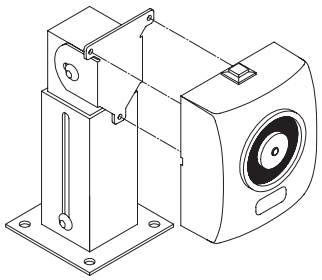

	Art.	Descrizione
	Art. + LV	**ALIMENTAZIONE 12 VDC** Bobina speciale per il funzionamento degli elettromagneti a 12 Vdc Corrente assorbita: 120 mA Articolo elettromagnete + LV (es. 19001LV) **Impiego:** per tutti gli elettromagneti della serie 01620, 01630, 190
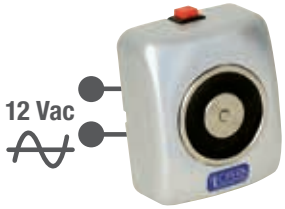	Art. + ALV	**ALIMENTAZIONE 12 VAC** Bobina speciale e circuito raddrizzatore di corrente per il funzionamento degli elettromagneti a 12 Vac Corrente assorbita: 130 mA Articolo elettromagnete + ALV (es. 19001ALV) **Impiego:** per tutti gli elettromagneti della serie 01620, 01630, 190
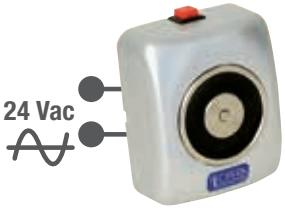	Art. + AC	**ALIMENTAZIONE 24 VAC** Circuito raddrizzatore di corrente per il funzionamento degli elettromagneti a 24 Vac Corrente assorbita: 100 mA Articolo elettromagnete + AC (es. 19001AC) **Impiego:** per tutti gli elettromagneti della serie Fire Control
	Art. + HV	**ALIMENTAZIONE 48 VDC** Bobina speciale per il funzionamento degli elettromagneti a 48 Vdc Corrente assorbita: 40 mA Articolo elettromagnete + HV (es. 19001HV) **Impiego:** per tutti gli elettromagneti della serie, 190
	Art. + LF	**FORZA RIDOTTA 20 KG.** Riduttore di corrente per ridurre la forza di trattenuta degli elettromagneti standard a 20 Kg. Articolo elettromagnete + LF (es. 19001LF) **Impiego:** per tutti gli elettromagneti della serie 01620, 01630, 190
	Art. + F	**CONNETTORE A VITE** Connettore di alimentazione con morsetti a vite e varistore antidisturbo fissato sul corpo dell'elettromagnete Articolo elettromagnete + F (es. 01630F) **Impiego:** per tutti gli elettromagneti della serie 01620, 01630, 01820, 01830
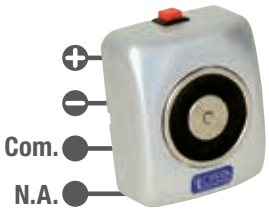	Art. + M	**SENSORE DI STATO** Sensore magnetico interno con contatto N.A. per la segnalazione di contropiastra attratta Articolo elettromagnete + M (es. 19001M) **Impiego:** per tutti gli elettromagneti della serie 01620, 01630, 190

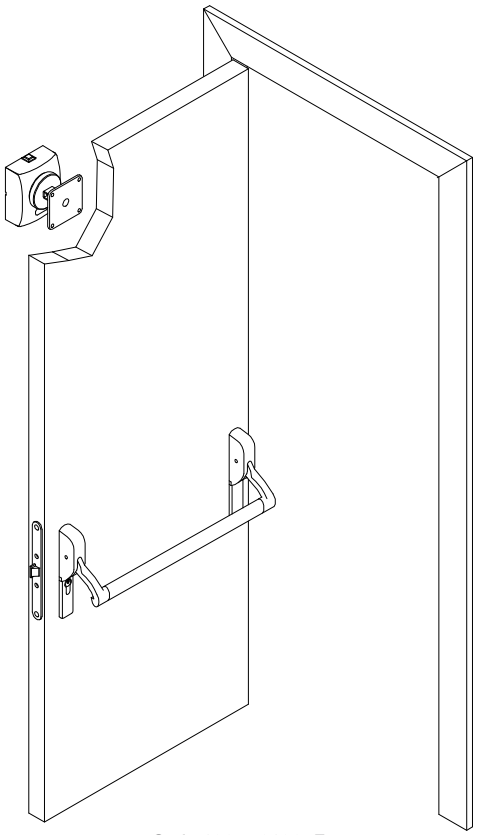

Serie 190 + 01805Z

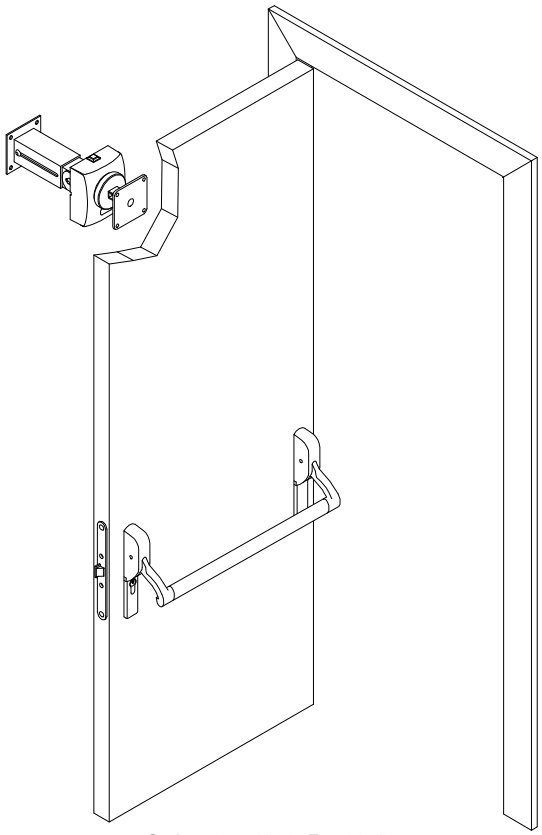

Serie 190 + 01805Z + 01740

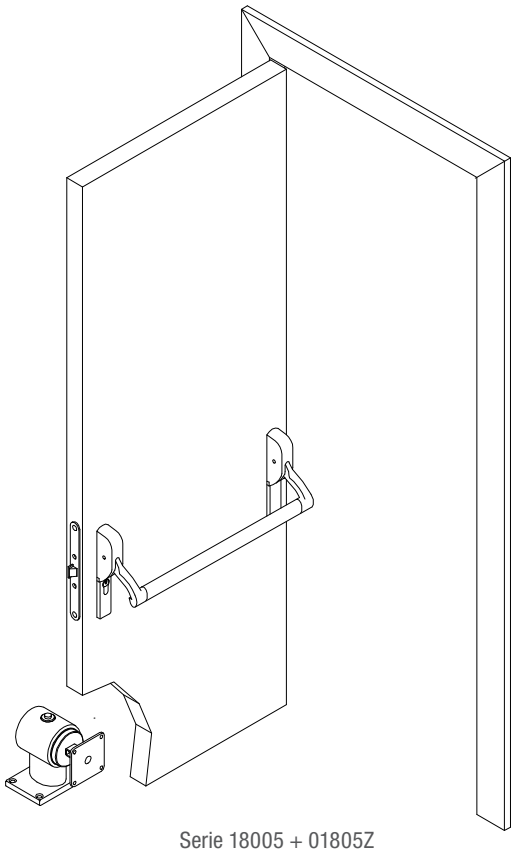

Serie 18005 + 01805Z

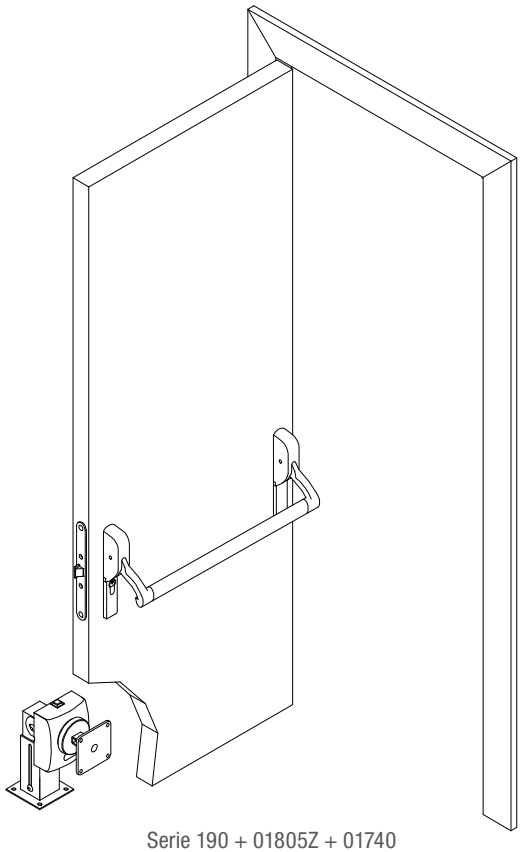

Serie 190 + 01805Z + 01740

FIRE CONTROL

REGOLATORI CONTINUI DI CHIUSURA PER PORTONI SCORREVOLI TAGLIAFUOCO

www.opera-italy.com

I **regolatori continui di chiusura** permettono di frenare la richiusura automatica di un portone scorrevole tagliafuoco. Superato il momento critico della partenza, la velocità della porta aumenta progressivamente e proporzionalmente al periodo di escursione e al peso proprio. In situazioni d'emergenza, l'energia sviluppata potrebbe arrecare seri danni a persone o cose che dovessero intervenire. Il regolatore idraulico consente di stabilizzare la velocità di chiusura in modo costante.

Art.	Descrizione

60000

REGOLATORE CONTINUO DI CHIUSURA

Corpo in monoblocco di alluminio
Dimensioni a fondo pagina
Puleggia in acciaio, diametro mm 60 per l'inserimento
di una cinghia trapezoidale (a richiesta pulegge speciali)
Sistema oleodinamico a libero scorrimento
in senso orario e frenato in senso anti-orario (reversibile).
Regolazione a vite del sistema di frenata.
Fissaggio laterale tramite viti M8 per l'inserimento
su staffe di supporto (non fornite)
Temperatura di funzionamento: -15 / +70 °C
Fissaggio laterale tramite viti M8
per l'inserimento su staffe di supporto (non fornite)

Impiego: regolatore continuo di chiusura
per portoni tagliafuoco scorrevoli a contrappesi

60001

REGOLATORE CONTINUO DI CHIUSURA A 3 RUOTE

Corpo in monoblocco di alluminio
Dimensioni a fondo pagina
Puleggia centrale in acciaio con inserto in vulcolan,
diametro mm 60 per l'inserimento
di un cavo in acciaio di diametro mm 3
Pulegge laterali in delrin di diametro mm 50
Sistema oleodinamico a libero scorrimento in senso orario
e frenato in senso anti-orario (reversibile).
Regolazione a vite del sistema di frenata.
Temperatura di funzionamento: -15 / +70 °C
Fissaggio laterale tramite viti M8
per l'inserimento su staffe di supporto (non fornite)

Impiego: regolatore continuo di chiusura
per portoni tagliafuoco scorrevoli a contrappesi

STAFFA DI FISSAGGIO

A richiesta: staffe di fissaggio per regolatori a disegno secondo specifiche del cliente.

Serie 60000

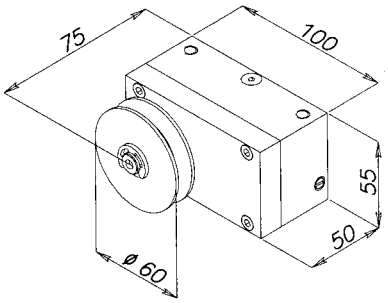

Serie 60001

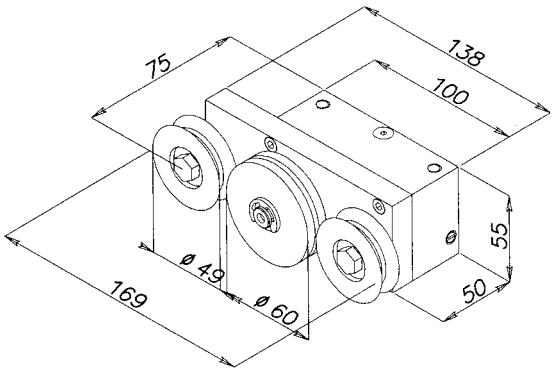

Gli **ammortizzatori idraulici** sono utilizzati come fine corsa per rallentare l'impatto e quindi agevolare la chiusura di un portone scorrevole grazie all'effetto frenante derivante dal passaggio dell'olio attraverso fori e cave realizzate nel corpo cilindrico. Mediante un sistema di regolazione si può incrementare o decrementare il grado di frenatura aprendo o chiudendo i passaggi dell'olio attraverso il pistone. Lo stelo dell'ammortizzatore, una volta compresso, si riarma automaticamente alla riapertura della porta tramite un apposito magnete, predisponendosi per un nuovo ciclo.

Art.	Descrizione
	AMMORTIZZATORE IDRAULICO CORTO Corpo cilindrico in acciaio zincato Diametro del corpo e del magnete: mm 28 Lunghezza totale minima comprensiva di magnete: mm 196 Lunghezza totale in massima estensione: mm 252 Corsa: mm 56 Sistema di ammortizzazione oleodinamico Regolazione della durezza dell'ammortizzatore Fissaggio tramite terminali filettati M 16 x 1 Valvola di sicurezza per far fuoriuscire il liquido frenante in caso di incendio ed evitare il riarmo spontaneo dello stelo per dilatazione termica del liquido (solo art. 65000)
65000	Con di valvola di sicurezza
65000SV	Senza valvola di sicurezza
	Impiego: ammortizzatore di impatto in chiusura per portoni tagliafuoco scorrevoli a contrappesi

Art.	Descrizione
	AMMORTIZZATORE IDRAULICO LUNGO Corpo cilindrico in acciaio zincato Diametro del corpo e del magnete: mm 28 Lunghezza totale minima comprensiva di magnete: 300 mm Lunghezza totale in massima estensione: 430 mm Corsa: mm 130 Sistema di ammortizzazione oleodinamico Regolazione della durezza dell'ammortizzatore Fissaggio tramite terminali filettati M 16 x 1 Valvola di sicurezza per far fuoriuscire il liquido frenante in caso di incendio ed evitare il riarmo spontaneo dello stelo per dilatazione termica del liquido (solo art. 65001)
65001	Con di valvola di sicurezza
65001SV	Senza valvola di sicurezza
	Impiego: ammortizzatore di impatto in chiusura per portoni tagliafuoco scorrevoli a contrappesi

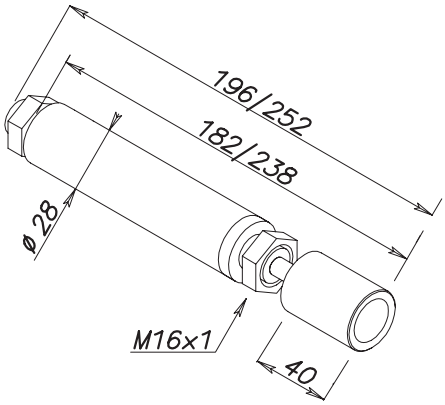

Serie 65000

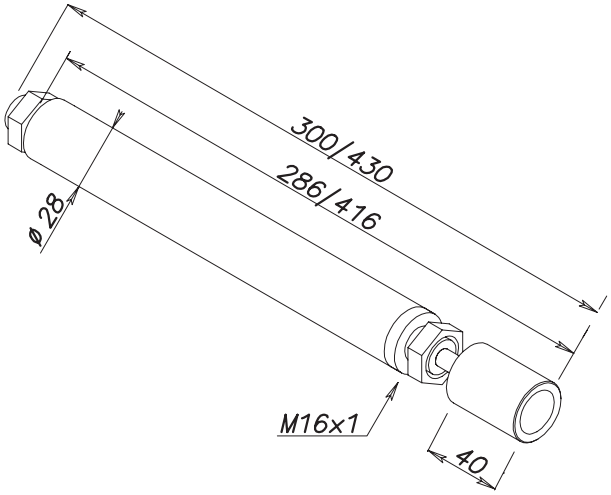

Serie 65001

FIRE CONTROL

ESEMPIO PORTONE SCORREVOLE

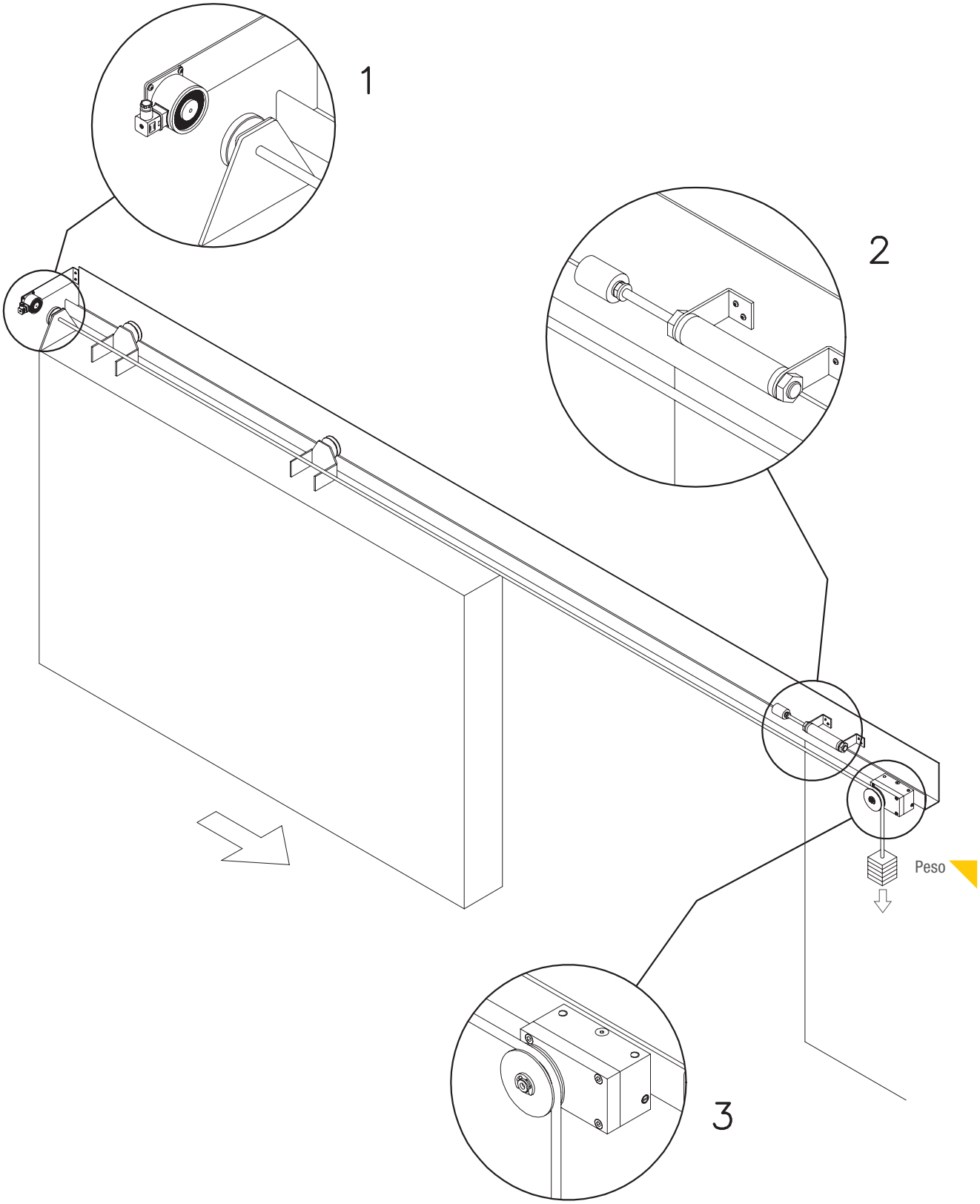

LEGENDA

1 Elettromagnete
2 Ammortizzatore
3 Regolatore di chiusura

Art.	Descrizione
52002	**CENTRALE DI ALLARME ANTINCENDIO MONOZONA**

Scatola in ABS beige
Dimensioni: mm 240 x 150 x 48
Alimentazione:
Principale, da rete 230 Vac 50-60Hz
Ausiliaria, fornita da n. 2 batterie 12 Vdc 1,1/1,3 Ah (art. 00112 obbligatorie e fornite a parte) Vedi a pag. 65
Zona operativa: singola
Pannello principale con led per le indicazioni luminose dello stato operativo della centrale, con le seguenti visualizzazioni:
- allarme incendio
- presenza/mancanza tensione di rete
- presenza/mancanza tensione ausiliaria (batteria)
- guasto generale della centrale
- guasto linea del/i rivelatore/i
- guasto linea del/i pulsante/i remoto/i di attivazione allarme
- stato di fuori servizio manuale della centrale
- guasto linea sirena
- alimentazione elettromagneti
- guasto sistema

Pulsante di fuori servizio manuale della linea sirena
e delle linee pulsanti e rivelatori
Pulsante di ripristino dalla condizione di allarme, guasto o fuori servizio
Interruttore a chiave per l'accesso alle funzioni di Livello 2 della centrale

Ingressi (su morsettiera):
Linea rivelatore/i di calore e fumo (fino a 8 unità ,obbligatori e forniti a parte, certificati EN54-5 – calore art. 05204A e EN54-7 - fumo art. 05203A) Vedi pag. 64
Linea pulsante/i remoto/i attivazione allarme (fino a 5 unità, min. 2 obbligatori forniti a parte, certificati EN54-11 art. 05110R) Vedi pag. 65
Linea pulsante/i remoto/i rilascio manuale elettromagneti
Pulsante esterno di tacitazione/riattivazione allarme sonoro del buzzer in seguito ad allarme (art. 05115) Vedi pag. 64

Uscite (su morsettiera):
Linea elettromagneti (fino a n°4 - 24 Vdc - Max. 300 mA totali)
Uscita per la connessione a fino n°2 sirene esterne (sirena elettronica addizionale obbligatoria fornita a parte e certificata EN54-3, art. 05207) funzionante in parallelo alla suoneria interna
della centrale . Vedi pag. 64
N°1 uscita a relè su contatti COM./N.A./N.C. (2 A) per la segnalazione esterna del fuori servizio/guasto della centrale

Altre funzioni previste:
Segnalazione presenza/mancanza rete di alimentazione
Segnalazione presenza/mancanza tensione ausiliaria (batterie)
Controllo dello stato qualitativo delle batterie
Tacitazione della segnalazione di allarme della centrale
Riattivazione della segnalazione d'allarme in seguito ad una nuova segnalazione di allarme da parte di uno qualunque dei dispositivi di rilevamento
Possibilità di mettere la centrale in fuori servizio manuale per la manutenzione dell'impianto
Identificazione e segnalazione (visiva e sonora) della presenza delle linee dei rilevatori e dei pulsanti remoti di attivazione dell'allarme d'incendio
Possibilità di ritardo sulla disalimentazione degli elettromagneti di trattenuta

Conformità: EN54-2 (centrale) ed EN54-4 (alimentatore)

CERTIFICATO DI CONFORMITA' CE

0051 – CPD – 0264

CENTRALE DI CONTROLLO E DI SEGNALAZIONE PER SISTEMI DI RIVELAZIONE E DI SEGNALAZIONE D'INCENDIO PER EDIFICI CON ALIMENTATORE INTEGRATO

Designazione: 52002

OPERA S.R.L.

VIA PORTOGALLO 43
41122 MODENA MO

PLK00083

EN 54-2:1997+A1:2006
EN 54-4: 1997 + A1:2002 + A2:2006

IMQ

Art.	Descrizione

05203A

RIVELATORE COMBINATO DI CALORE E FUMO

Scatola in ABS di colore bianco
Dimensioni: mm 100 diametro x 52 altezza
Alimentazione: 24 Vdc (10 – 30 Vdc)
Assorbimento a riposo 120 microA a 24 Vdc/ in allarme: 25 mA
Temperatura di funzionamento: - 20 a + 70°C
Tecnologia di funzionamento: ottico e termico
Rivelatore supplementare completo di base per il fissaggio a soffitto, collegabile all'articolo 52002
Conformità: EN54-5 e EN54-7
Impiego: questo rivelatore combinato ottico e termico attiva la condizione di allarme nel caso del rilevamento di fumo o di calore

ART. + BRA — **A richiesta:** base a relè per applicazioni ad altri sistemi

05204A

RIVELATORE DI CALORE TERMOVELOCIMETRICO

Scatola in ABS di colore bianco
Dimensioni: mm 100 diametro x 47 altezza
Alimentazione: 24 Vdc (10 – 30 Vdc)
Assorbimento a riposo 55 MicroA a 24 V in allarme: 25 mA
Tecnologia di funzionamento: termovelocimetrico con attivazione per gradienti superiori a 30°C al minuto.
Temperatura di funzionamento: - 20 a + 70°C
Rivelatore supplementare completo di base per il fissaggio a soffitto, collegabile all'articolo 52002
Conformità: EN54-5
Impiego: questo rivelatore temovelocimetrico attiva la condizione di allarme nel caso del rilevamento di calore alla temperatura per repentino innalzamento della temperatura

ART. + BRA — **A richiesta:** base a relè per applicazioni ad altri sistemi

05206A

SPRAY PER RIVELATORI DI FUMO

Bomboletta spray per eseguire i test di funzionamento dei rivelatori di fumo Art. 05203A

05207

SIRENA ELETTRONICA

Scatola in materiale plastico di colore rosso
Dimensioni: mm 93 diametro x 63 altezza
Alimentazione: 12/24 Vdc - 15 mA
Temperatura di funzionamento: -25: +70 °C
Potenza sonora: max 114 dB a 24 Vdc
Temperatura di funzionamento: -25 a +70 °C
Grado di protezione: IP54
32 Toni selezionabili tramite dip switch interni.
Conformità: EN54-3

Impiego: sirena elettronica abbinabile alla centrale monozona art. 52002

05115

PULSANTE DI RESET

Scatola in materiale plastico di colore grigio per il fissaggio a parete
Dimensioni: mm 81 x 67 x 55
Contatto a pulsante di tipo N.A./N.C.

Impiego: pulsante per il reset di tacitazione della centrale antincendio art. 52002

Art.	Descrizione
05110R	**TECA PER ATTIVAZIONE ALLARME A PRESSIONE CON RIPRISTINO MANUALE** Scatola in ABS Dimensioni mm 99 x 95 x 43 Contatto in scambio interno C./N.A./N.C. Riarmo manuale del contatto Grado di protezione: IP41 Coperchio trasparente in plexiglass per la protezione del pulsante di attivazione della teca Scatola di colore rosso (per il collegamento ad impianti anti-incendio) **Impiego:** la pressione sulla placca frontale in plastica attiva la commutazione del contatto elettrico Conformità: EN54-11
00112	**BATTERIA** Batteria al piombo a 12 Vdc ricaricabili Misure: mm. 97 x 42 x 53 Potenza: 1,2 Ah per art. 52002

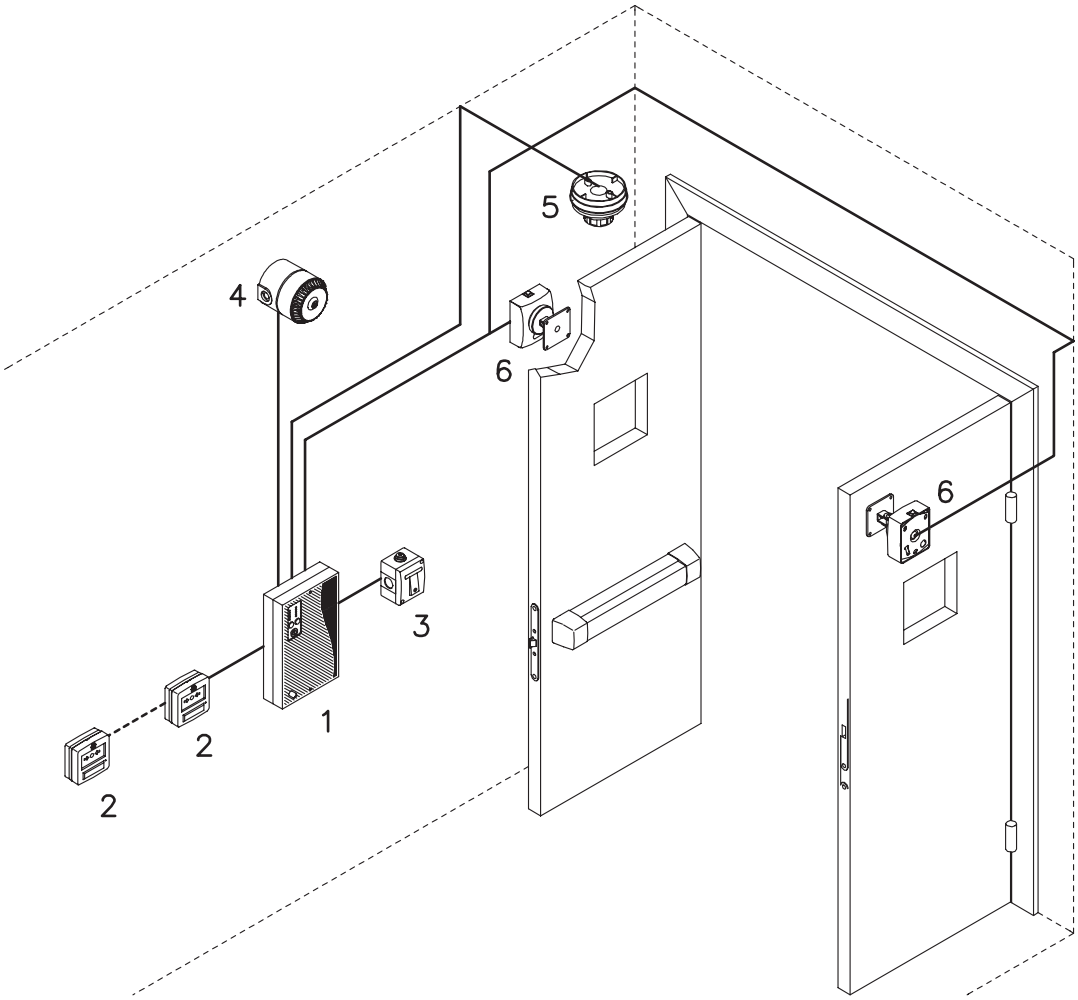

LEGENDA

1 Centrale monozona
2 Pulsanti attivazione
3 Pulsante di tacitazione
4 Sirena
5 Rivelatore
6 Elettromagneti

SMART TRIM

- ELETTROMANIGLIE PER PORTE TAGLIAFUOCO E USCITE DI SICUREZZA
- ABBINABILI A TUTTE LE SERRATURE PER PORTE TAGLIAFUOCO
- INSTALLABILI SU PROFILI METALLICI STRETTI
- ELETTRONICA DI GESTIONE A MICROPROCESSORE INTERNA
- SEGNALAZIONE OTTICA E ACUSTICA INTEGRATA

SMART TRIM

www.opera-italy.com

Versione per porte tagliafuoco

Versione per uscite di sicurezza

PLUS

- Elegante design in cromo satinato opaco, nero o bianco
- Abbinabile ai maniglioni antipanico con scrocchi esterni
- Elettronica interna a microprocessore
- Led blu/bianco per illuminazione a pavimento
- Alimentazione 12 Vac/dc -24 Vdc
- Temporizzazioni regolabili
- Contatto di segnalazione maniglia abilitata

ELETTROMANIGLIA PER PORTA TAGLIAFUOCO

ELETTROMANIGLIA PER MANIGLIONE ANTIPANICO

PLUS ESEMPIO

- Versione per porte tagliafuoco
- Versione per maniglione antipanico con scrocchi esterni
- Apertura da pulsante interno
- Abbinabile a citofoni e a sistemi per controllo accessi

GUARDA IL VIDEO

Nero

Bianco RAL 9002

Grigio RAL 9006

Art.	Descrizione
	ELETTROMANIGLIA **Per serrature per porte tagliafuoco cieche e vetrate** Corpo in zama verniciato nero Maniglia in alluminio verniciato nero con anima in acciaio zincato Meccanismi interni in acciaio cementato Dimensioni: mm 225 x 38 x 33, altezza maniglia mm 85 Interasse fra cilindro e maniglia mm 72 e 92 Quadro maniglia mm 9 (a richiesta mm 8) Fissaggio sulla porta senza dover eseguire fori supplementari Alimentazione 12/24 Vac/dc Corrente assorbita: a 12 V – 700 mA spunto/500 mA mantenimento a 24 V – 300 mA spunto/200 mA mantenimento Fermo a giorno elettronico Led colore rosso (maniglia disabilitata nella versione 40600) e verde (maniglia abilitata nella versione 40800)
	VERSIONE SENZA TEMPORIZZATORE **Impiego:** applicabile al posto della tradizionale maniglia meccanica montata all'esterno della porta. La maniglia, che solitamente si trova in folle, può essere abilitata togliendo alimentazione (versione art. 40600) o fornendo alimentazione (versione art. 40800) tramite un contatto da pulsante o da controllo accessi. L'abilitazione è limitata alla durata dell'impulso.
40600	Versione abilitata in mancanza di corrente – Finitura nera (standard)
	A richiesta (tempi di consegna variabili):
40600B	Versione abilitata in mancanza di corrente – Finitura bianca RAL9002
40600GM	Versione abilitata in mancanza di corrente – Finitura grigia RAL9006
40800	Versione disabilitata in mancanza di corrente – Finitura nera (standard)
	A richiesta (tempi di consegna variabili):
40800B	Versione disabilitata in mancanza di corrente – Finitura bianca RAL9002
40800GM	Versione disabilitata in mancanza di corrente – Finitura grigia RAL9006
	VERSIONE CON TEMPORIZZATORE Caratteristiche supplementari rispetto alla versione precedente: Temporizzatore interno regolabile da 0-60 sec. (escludibile) Uscita Open Collector da abbinare ad un micro relè esterno per la segnalazione di maniglia abilitata (vedi art. 05258) Led bicolore rosso/verde per la segnalazione dello stato di maniglia abilitata o disabilitata Segnalazione acustica interna, escludibile, per l'indicazione di accesso abilitato **Impiego**: applicabile al posto della tradizionale maniglia meccanica montata all'esterno della porta. La maniglia, che solitamente si trova in folle, può essere abilitata tramite la chiusura di un contatto N.A. da pulsante o da controllo accessi. In questa versione l'alimentazione viene mantenuta fissa
40601	Versione abilitata in mancanza di corrente – Finitura nera (standard)
	A richiesta (tempi di consegna variabili):
40601B	Versione abilitata in mancanza di corrente – Finitura bianca RAL9002
40601GM	Versione abilitata in mancanza di corrente – Finitura grigia RAL9006
40801	Versione disabilitata in mancanza di corrente – Finitura nera (standard)
	A richiesta (tempi di consegna variabili):
40801B	Versione disabilitata in mancanza di corrente – Finitura bianca RAL9002
40801GM	Versione disabilitata in mancanza di corrente – Finitura grigia RAL9006
Art. + MEC	Maniglia solo meccanica (es. art. 40600MEC)

N.B.: Se abbinata ad un maniglione antipanico, può essere utilizzata solo con serrature dotate di quadro maniglia sdoppiato Non adatta all'installazione esposta agli agenti atmosferici

Art.	Descrizione
Art. + DM	**VERSIONE DOPPIA ELETTROMANIGLIA** (Esempio: 40800DM) Elettromaniglia con doppia sottopiastra predisposta per l'accoppiamento con un'altra elettromaniglia standard fissata sul lato opposto della porta (vedi disegno sotto).

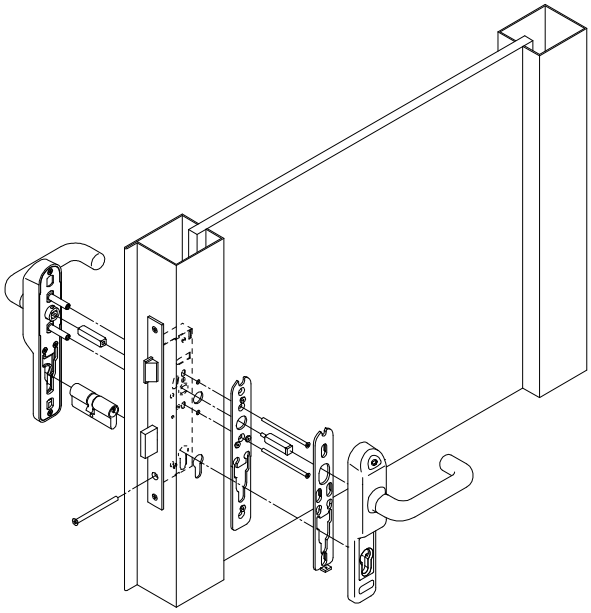

Fissaggio doppia elettromaniglia
Art. 40800DM + 40800

00406

SOTTOPIASTRA PER ELETTROMANIGLIA

Corpo sottopiastra esterna in acciaio verniciato nero,
dimensioni: mm 260 x 100 x 3
Corpo sottopiastra interna in acciaio zincato, dimensioni: mm 260 x 100 x 3
Fissaggio alla porta tramite la stessa elettromaniglia senza eseguire fori supplementari

Impiego: accessorio che può essere abbinato all'elettromaniglia serie 40600 - 40601 - 40800 - 40801 nei casi in cui sia necessario aumentare la superficie di appoggio qualora il fissaggio dell' elettromaniglia tendesse a schiacciare la struttura della porta stessa

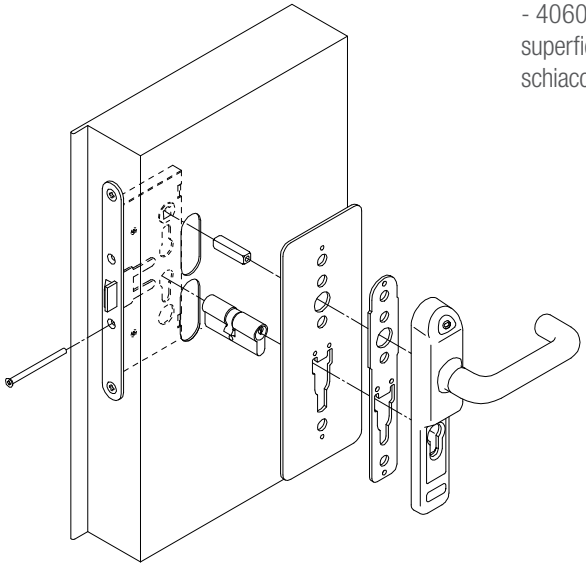

Fissaggio sottopiastra
Art. 00406

Interasse 72

Interasse 92

Foro cieco

Cromo Opaco

Bianco

Nero

Art.	Descrizione

ELETTROMANIGLIA

Per serrature per porte tagliafuoco cieche e vetrate
Corpo e impugnatura in metallo
Meccanismi interni in acciaio cementato
Dimensioni: mm 234 x 48,5 x 38 altezza maniglia mm 84
Interasse fra cilindro e maniglia mm 72 (a richiesta mm 85, 92 o cieco).
Vedi foto a pag. 73

Quadro maniglia mm 9 (a richiesta mm 8)
Fissaggio sulla porta senza dover eseguire fori supplementari
Rotazione del quadro maniglia a 45°
Alimentazione 12 Vac/dc - 24 Vdc
Corrente assorbita: a 12 V - 700 mA spunto/500 mA mantenimento
a 24 V - 300 mA spunto/200 mA mantenimento
Fermo a giorno elettronico
Led colore rosso (maniglia disabilitata nella versione 40610)
e verde (maniglia abilitata nella versione 40810)

VERSIONE SENZA TEMPORIZZATORE
Impiego: applicabile al posto della tradizionale maniglia meccanica montata all'esterno della porta.
La maniglia, che solitamente si trova in folle, può essere abilitata togliendo alimentazione (versione art. 40610) o fornendo alimentazione (versione art. 40810) tramite un contatto da pulsante o da controllo accessi. L'abilitazione è limitata alla durata dell'impulso.

40610	Versione abilitata in mancanza di corrente – Finitura cromo opaco
40610B	Versione abilitata in mancanza di corrente – Finitura bianca (RAL9010)
40610N	Versione abilitata in mancanza di corrente – Finitura nera (RAL9005)
40810	Versione disabilitata in mancanza di corrente – Finitura cromo opaco
40810B	Versione disabilitata in mancanza di corrente – Finitura bianca (RAL9010)
40810N	Versione disabilitata in mancanza di corrente – Finitura nera (RAL9005)

VERSIONE CON TEMPORIZZATORE
Caratteristiche supplementari rispetto alla versione precedente:

Temporizzatore interno regolabile da 0 - 60 sec. (escludibile)
Uscita Open Collector da abbinare ad un micro relè esterno per la segnalazione di maniglia abilitata (vedi art. 05258)
Led bicolore rosso/verde per la segnalazione dello stato di maniglia abilitata o disabilitata
Led di colore blu a maniglia disabilitata e bianco a maniglia abilitata che illumina la parte inferiore della porta

Impiego: applicabile al posto della tradizionale maniglia meccanica montata all'esterno della porta.
La maniglia, che solitamente si trova in folle, può essere abilitata tramite la chiusura di un contatto N.A. da pulsante o da controllo accessi. In questa versione l'alimentazione viene mantenuta fissa

40611	Versione abilitata in mancanza di corrente – Finitura cromo opaco
40611B	Versione abilitata in mancanza di corrente – Finitura bianca (RAL9010)
40611N	Versione abilitata in mancanza di corrente –Finitura nera (RAL9005)
40811	Versione disabilitata in mancanza di corrente – Finitura cromo opaco
40811B	Versione disabilitata in mancanza di corrente – Finitura bianca (RAL9010)
40811N	Versione disabilitata in mancanza di corrente – Finitura nera (RAL9005)

Art. + MEC — **Extra a richiesta:**
Maniglia solo meccanica (es. art.40610MEC)

Art.	Descrizione
Art. + DM	**VERSIONE DOPPIA ELETTROMANIGLIA** (Esempio: 40810DM) Elettromaniglia con doppia sottopiastra predisposta per l'accoppiamento con un'altra elettromaniglia standard fissata sul lato opposto della porta (vedi disegno sotto).

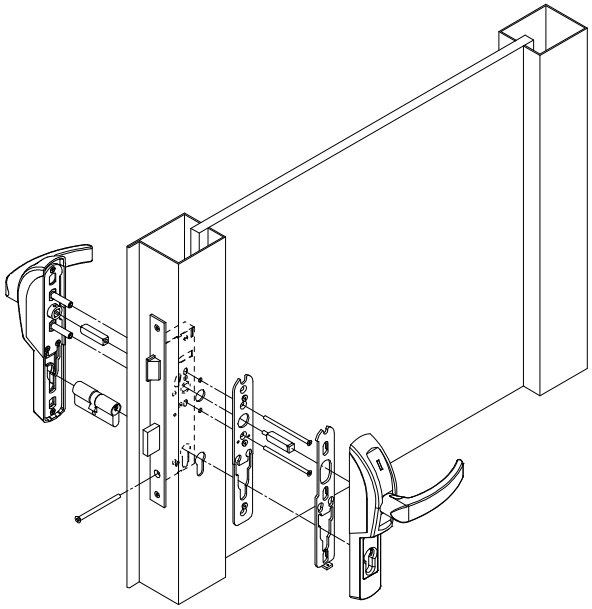

Fissaggio doppia elettromaniglia
Art. 40810DM + 40810

00416

SOTTOPIASTRA PER ELETTROMANIGLIA

Corpo sottopiastra esterna in acciaio verniciato nero,
dimensioni: mm 260 x 100 x 3
Corpo sottopiastra interna in acciaio zincato, dimensioni: mm 260 x 100 x 3
Fissaggio alla porta tramite la stessa elettromaniglia senza eseguire fori supplementari

Impiego: accessorio che può essere abbinato all'elettromaniglia serie 40610 - 40611 - 40810 - 40811 nei casi in cui sia necessario aumentare la superficie di appoggio qualora il fissaggio dell'elettromaniglia tendesse a schiacciare la struttura della porta stessa

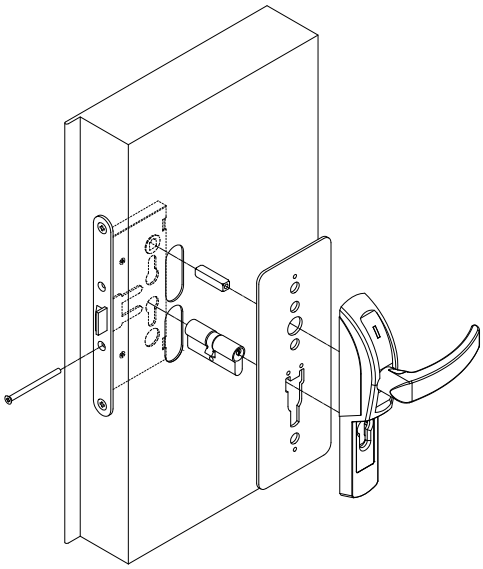

Fissaggio sottopiastra
Art. 004016

Interasse 72
standard

Interasse 85
a richiesta

Interasse 92
a richiesta

Foro cieco
a richiesta

SMART TRIM

ELETTROMANIGLIE PER MANIGLIONI DA APPLICARE SERIE SMART TRIM EXIT

www.opera-italy.com

Cromo Opaco

Bianco

Nero

Art.	Descrizione	
	ELETTROMANIGLIA	
	Per maniglioni antipanico da applicare con scrocchi esterni	
	Corpo e impugnatura in metallo	
	Meccanismi interni in acciaio cementato	
	Dimensioni: mm 232 x 55 x 38 altezza maniglia mm 84	
	Rotazione del quadro maniglia selezionabile a 45° o a 60° in base al tipo di maniglione antipanico utilizzato	
	Abilitazione meccanica tramite cilindro a chiave piatta	
	Alimentazione: 12/24 Vac/dc	
	Corrente assorbita: a 12 V - 700 mA spunto/500 mA mantenimento a 24 V - 300 mA spunto/200 mA mantenimento	
	Fermo a giorno elettronico	
	Led colore rosso (maniglia disabilitata nella versione 40620) e verde (maniglia abilitata nella versione 40820)	
	VERSIONE SENZA TEMPORIZZATORE	
	Impiego: applicabile al posto della tradizionale maniglia meccanica montata all'esterno della porta. La maniglia, che solitamente si trova in folle, può essere abilitata togliendo alimentazione (versione art. 40620) o fornendo alimentazione (versione art. 40820) tramite un contatto da pulsante o da controllo accessi. L'abilitazione è limitata alla durata dell'impulso.	
40620	Versione abilitata in mancanza di corrente - Finitura cromo opaco	**458,00**
40620B	Versione abilitata in mancanza di corrente - Finitura bianca (RAL9010)	**447,00**
40620N	Versione abilitata in mancanza di corrente - Finitura nera (RAL9005)	**447,00**
40820	Versione disabilitata in mancanza di corrente - Finitura cromo opaco	**458,00**
40820B	Versione disabilitata in mancanza di corrente - Finitura bianca (RAL9010)	**447,00**
40820N	Versione disabilitata in mancanza di corrente - Finitura nera (RAL9005)	**447,00**
	VERSIONE CON TEMPORIZZATORE	
	Caratteristiche supplementari rispetto alla versione precedente: Temporizzatore interno regolabile da 0-60 sec. (escludibile) Uscita Open Collector da abbinare ad un micro relè esterno per la segnalazione di maniglia abilitata (vedi art. 05258) Led bicolore rosso/verde per la segnalazione dello stato di maniglia abilitata o disabilitata Led di colore blu a maniglia disabilitata e di colore bianco a maniglia abilitata che illumina la parte inferiore della porta **Impiego:** applicabile al posto della tradizionale maniglia meccanica montata all'esterno della porta. La maniglia, che solitamente si trova in folle, può essere abilitata tramite la chiusura di un contatto N.A. da pulsante o da controllo accessi. In questa versione l'alimentazione viene mantenuta fissa	
40621	Versione abilitata in mancanza di corrente - Finitura cromo opaco	**514,00**
40621B	Versione abilitata in mancanza di corrente - Finitura bianca (RAL9010)	**504,00**
40621N	Versione abilitata in mancanza di corrente - Finitura nera (RAL9005)	**504,00**
40821	Versione disabilitata in mancanza di corrente - Finitura cromo opaco	**514,00**
40821B	Versione disabilitata in mancanza di corrente - Finitura bianca (RAL9010)	**504,00**
40821N	Versione disabilitata in mancanza di corrente - Finitura nera (RAL9005)	**504,00**

Art. + MEC — **Extra a richiesta:**
Maniglia solo meccanica – Finitura cromo opaco (es.40620MEC)

Foto esempio

Art.	Descrizione
00428	**SOTTOPIASTRA PER ADATTABILITÀ ELETTROMANIGLIA** In acciaio zincato da utilizzare per la compatibilità con maniglioni antipanico da applicare di marche differenti. Vedere la pagina web per la tabella di compatibilità o il QR Code a lato per identificare l'esatto articolo in base al maniglione antipanico al quale deve essere abbinata **Impiego:** la sottopiastra permette di abbinare le elettromaniglie della serie 40620 – 40621 - 40820 - 40821 alle diverse marche di maniglioni antipanico.

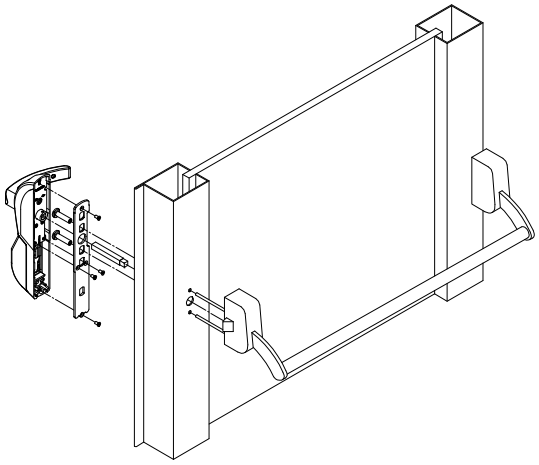

Elettromaniglia su maniglione serie Push

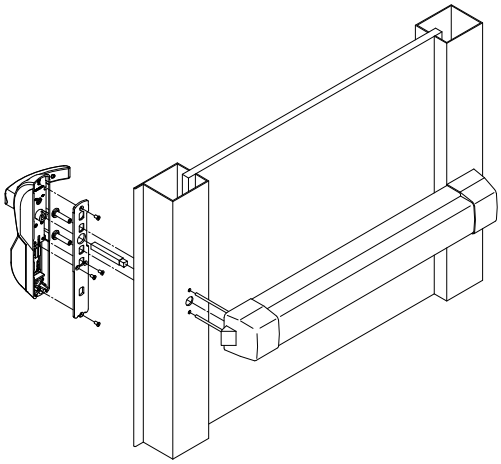

Elettromaniglia su maniglione serie Touch

LISTA DETTAGLIATA DEGLI ARTICOLI

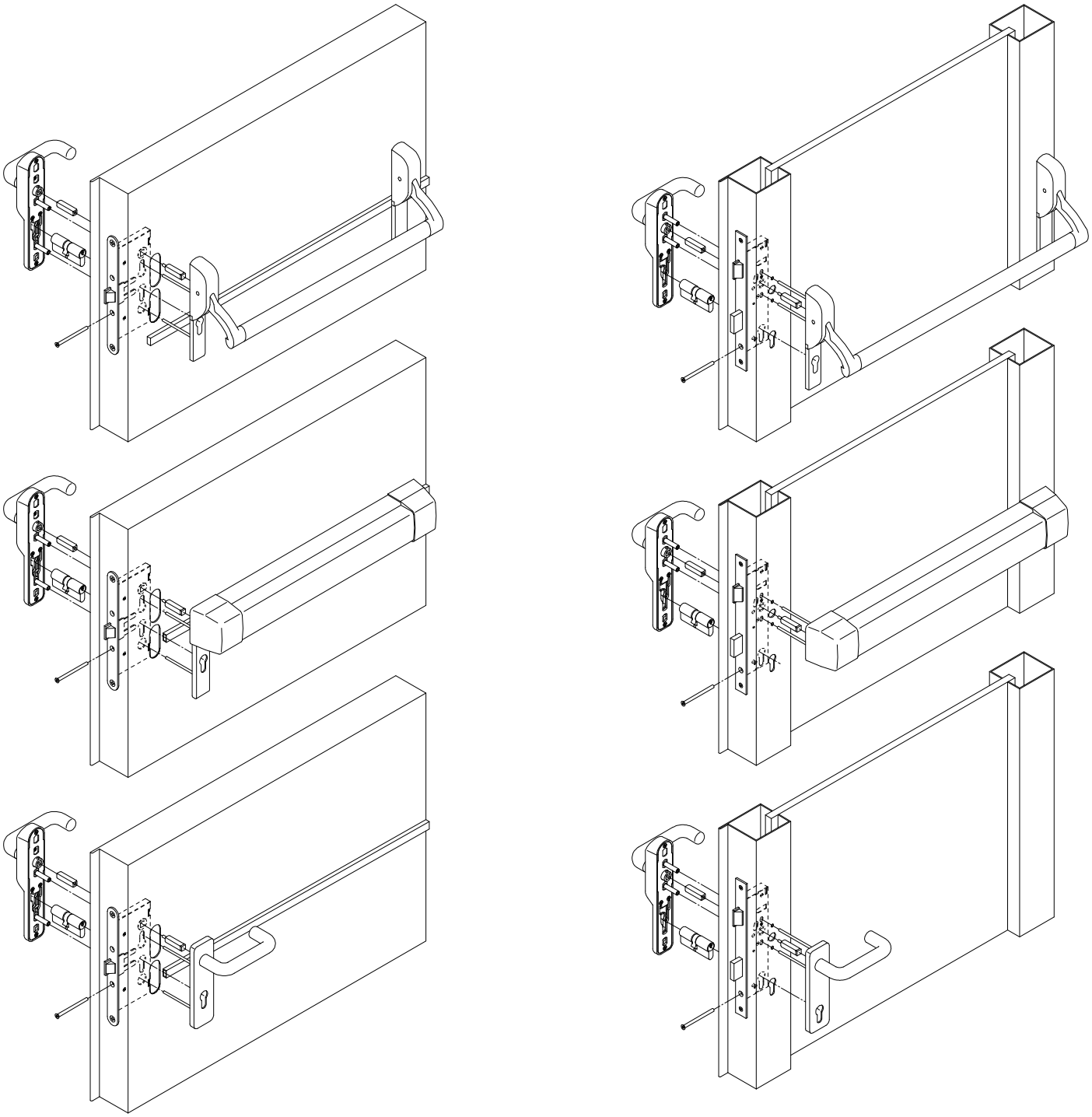

ELETTROMANIGLIA SU PORTA TAGLIAFUOCO CIECA

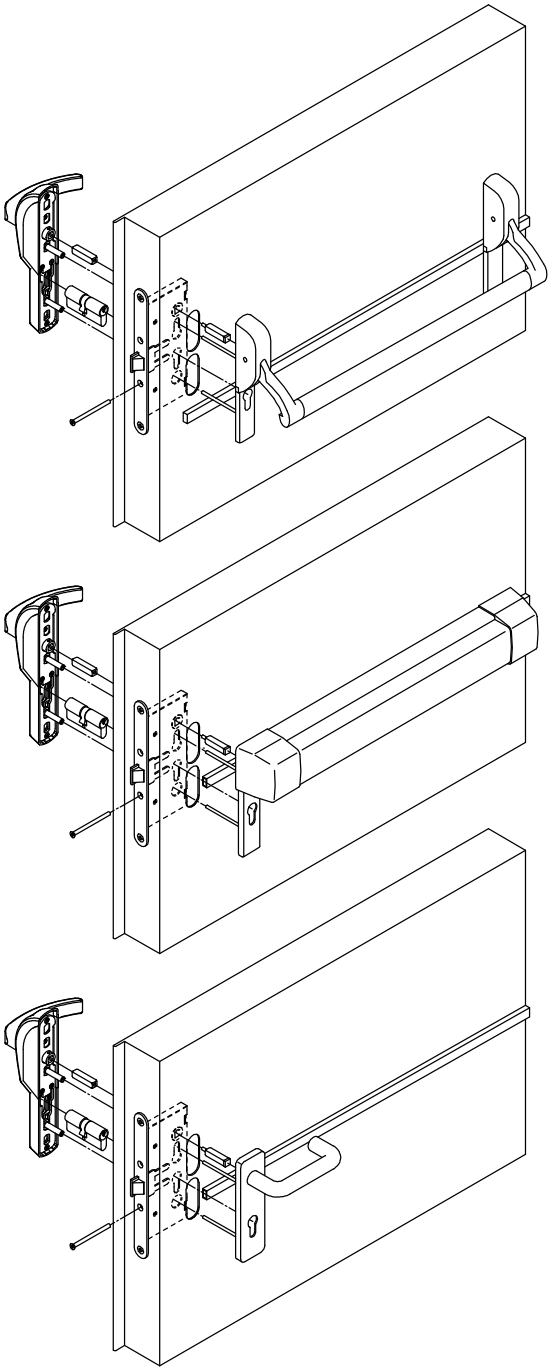

ELETTROMANIGLIA SU PORTA TAGLIAFUOCO VETRATA

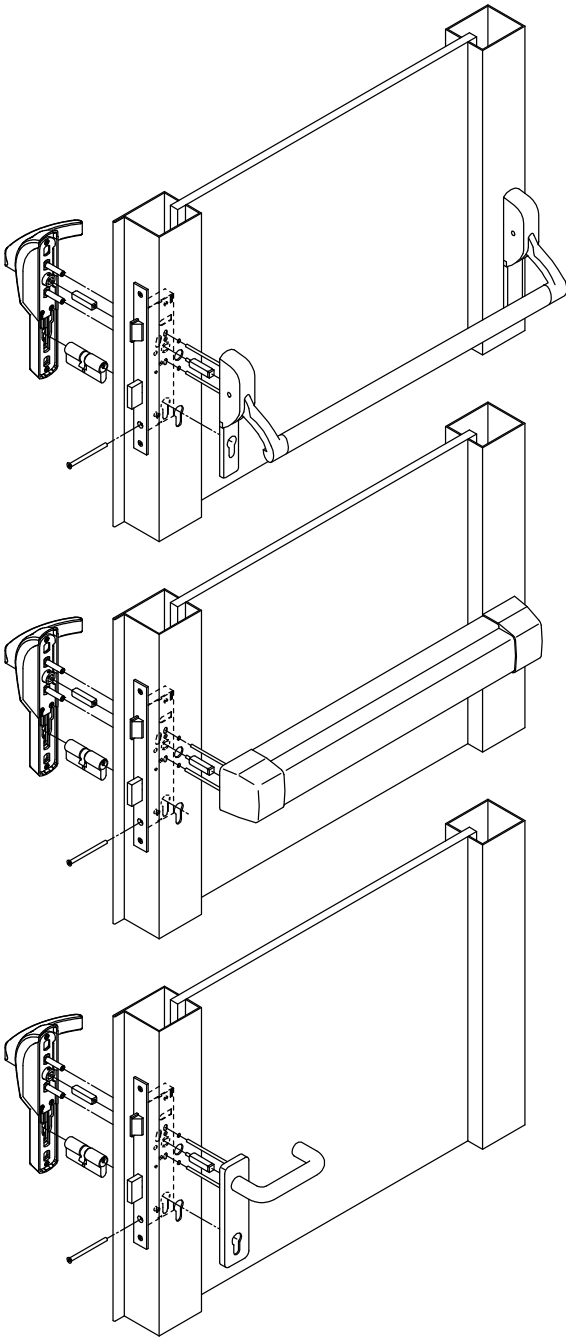

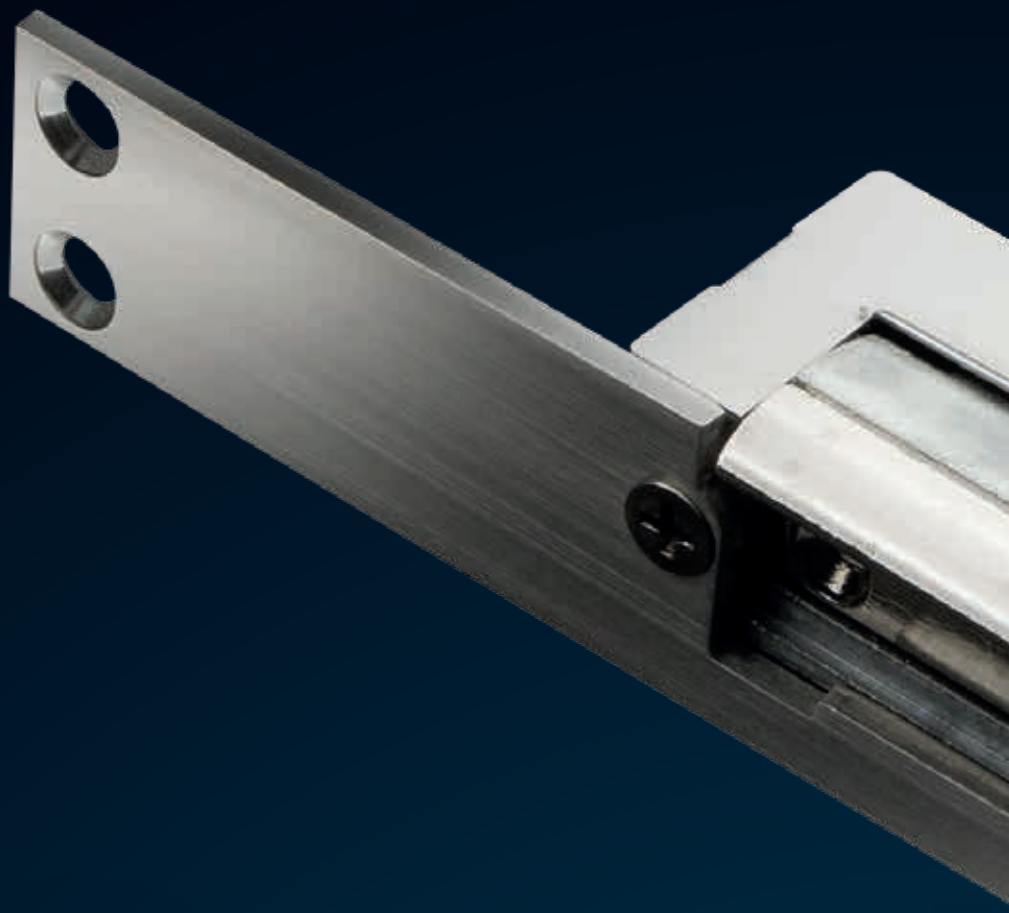

OMNIA

- INCONTRI ELETTRICI DI SICUREZZA PER PORTE IN LEGNO O METALLO
- SERIE RADIAL E OMNIA16 CON SPESSORE RIDOTTO A 16 MM
- SERIE EXIT DA APPLICARE PER MANIGLIONI ANTIPANICO
- SERIE BLINDO PER PORTE INTERBLOCCATE E BLINDATE
- SERIE GLASS PER PORTE IN CRISTALLO

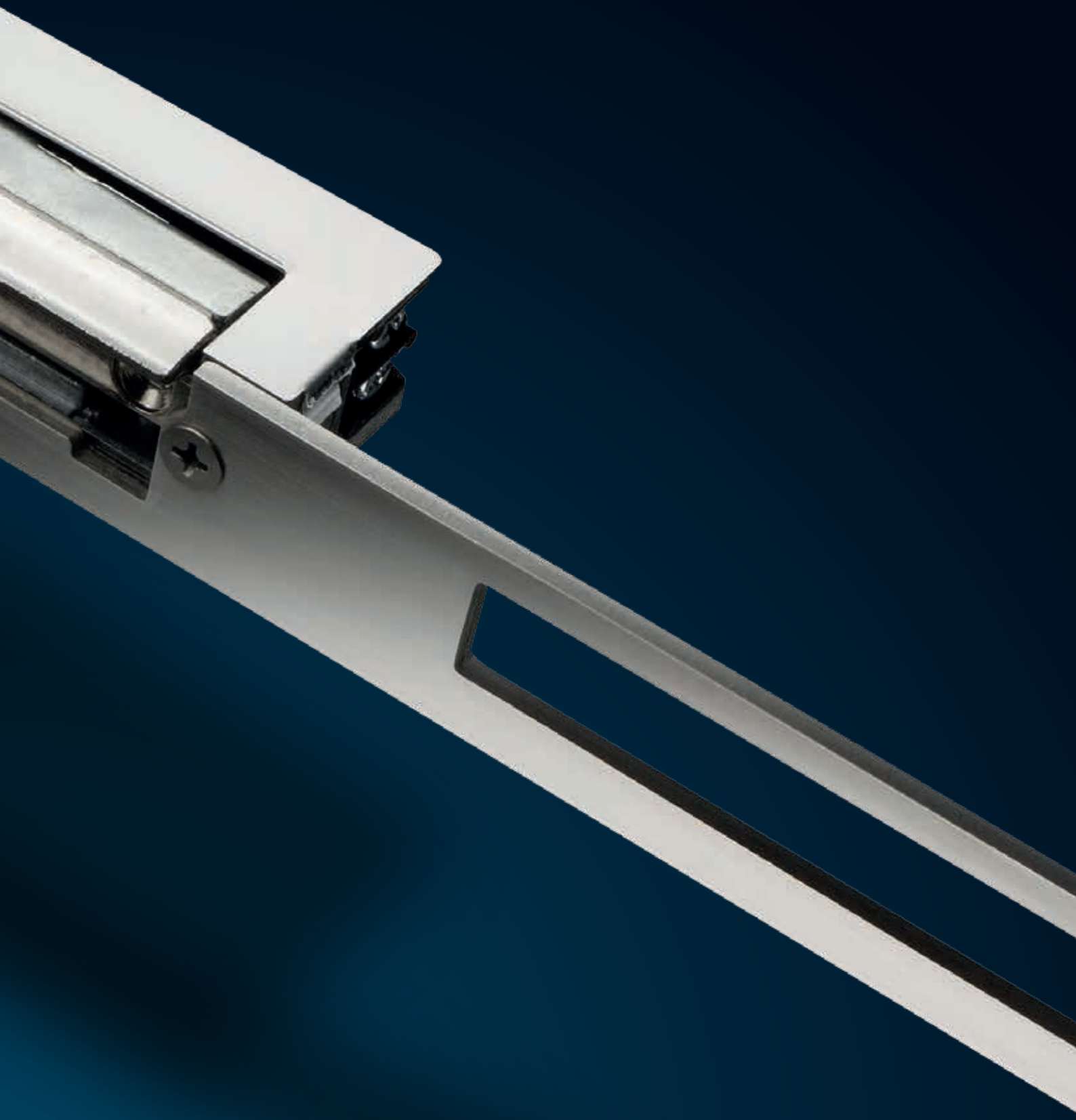

OMNIA

www.opera-italy.com

PLUS

- Ideali per elettrificare le aperture di porte con serrature meccaniche a scrocco
- Resistenza alla rottura da 350 a 1.000 kg.
- Versioni chiuse senza alimentazione o chiuse con alimentazione
- Versioni a basso assorbimento per l'abbinamento a controlli accessi
- Versioni con microinterruttore di segnalazione stato porta
- Vasta gamma di frontali e finiture

ESEMPIO APPLICATIVO SU PORTA IN CRISTALLO

SISTEMA DI APERTURA

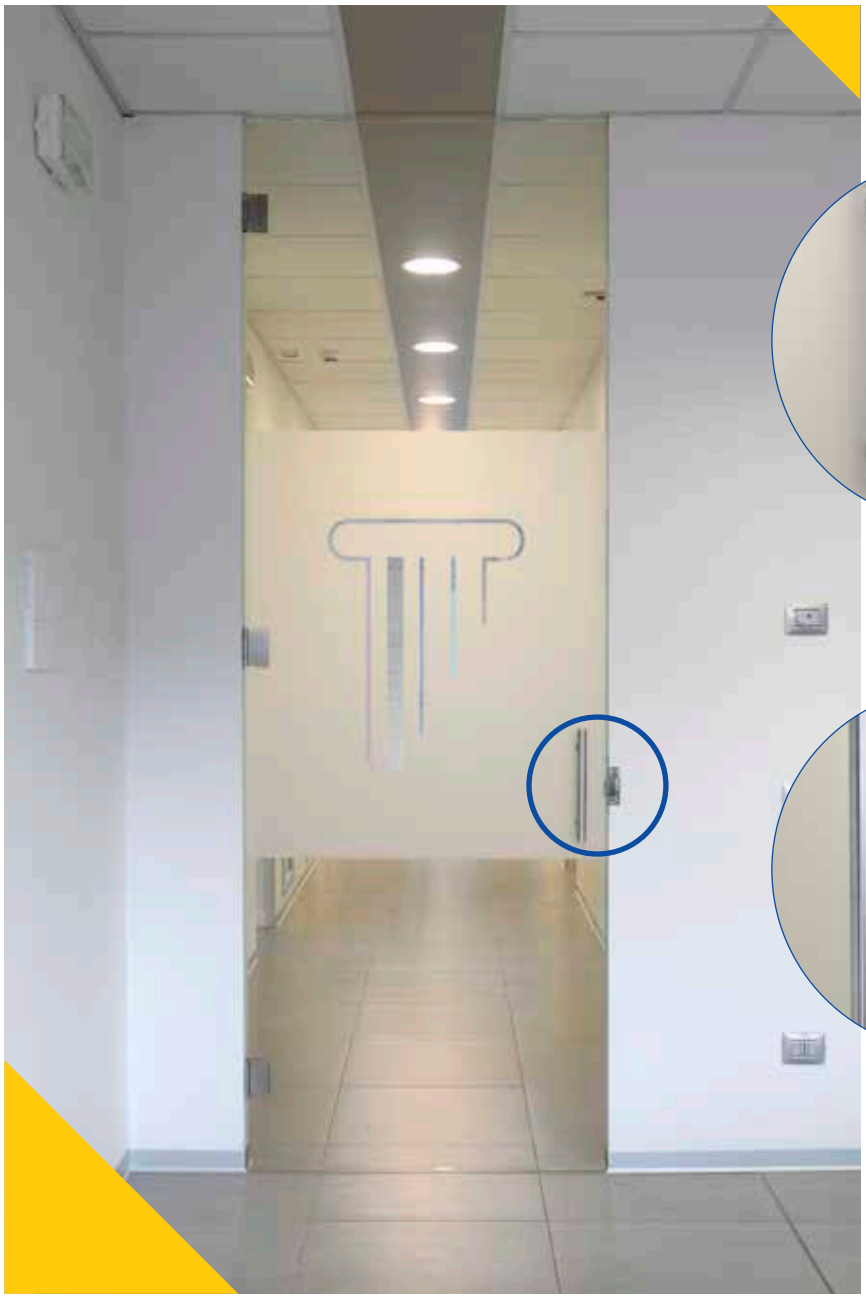

CHIUSO

APERTO

ESEMPIO PORTA IN CRISTALLO

- Incontro serie Glass per porte in cristallo
- Blocco porta senza necessità di serratura
- Versioni bloccato o sbloccato senza alimentazione
- Per cristallo di spessore fino a 10 mm
- Frontale in acciaio inox
- Abbinabile a sistemi per controllo accessi

Caratteristiche meccaniche comuni: Corpo e blocco scrocco in metallo anti-corrosione, simmetrico - reversibile. Forza di resistenza alla rottura: 350 Kg. Blocco scrocco regolabile orizzontalmente. **Bloccato senza alimentazione. Senza frontale (da ordinare a parte - Vedi pag. 94, 95 e 98). Impiego:** incontro elettrico per porte in alluminio o legno con serrature scrocco e catenaccio

Art.	Descrizione

INCONTRO ELETTRICO

Bloccato senza alimentazione
Senza anti-ripetitore (apertura limitata alla durata dell'impulso elettrico)

31012	Alimentazione: 8 -12 Vac - 1.000 mA - Senza leva di fermo a giorno
31012DC	Alimentazione: 12 Vdc - 300 mA - Senza leva di fermo a giorno
31024DC	Alimentazione: 24 Vdc - 170 mA - Senza leva di fermo a giorno
31112	Alimentazione: 8 -12 Vac - 1.000 mA - Con leva di fermo a giorno
31112DC	Alimentazione: 12 Vdc - 300 mA - Con leva di fermo a giorno
31124DC	Alimentazione: 24 Vdc - 170 mA - Con leva di fermo a giorno

INCONTRO ELETTRICO

Bloccato senza alimentazione
Con anti-ripetitore (apertura con impulso elettrico)
Richiusura successiva all'apertura dell'anta

31212	Alimentazione: 8 -12 Vac - 1.000 mA - Senza leva di fermo a giorno
31212DC	Alimentazione: 12 Vdc - 300 mA - Senza leva di fermo a giorno
31224DC	Alimentazione: 24 Vdc - 170 mA - Senza leva di fermo a giorno
31312	Alimentazione: 8 -12 Vac - 1.000 mA - Con leva di fermo a giorno
31312DC	Alimentazione: 12 Vdc - 300 mA - Con leva di fermo a giorno
31324DC	Alimentazione: 24 Vdc - 170 mA - Con leva di fermo a giorno

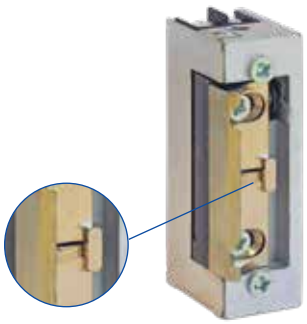

Antiripetitore a slitta

INCONTRO ELETTRICO

Bloccato senza alimentazione
Con anti-ripetitore a slitta (apertura con impulso elettrico)
Richiusura successiva all'apertura dell'anta

31212L	Alimentazione: 8 -12 Vac - 1.000 mA - Senza leva di fermo a giorno
31212LDC	Alimentazione: 12 Vdc - 300 mA - Senza leva di fermo a giorno
31224LDC	Alimentazione: 24 Vdc - 170 mA - Senza leva di fermo a giorno
31312L	Alimentazione: 8 -12 Vac - 1.000 mA - Con leva di fermo a giorno
31312LDC	Alimentazione: 12 Vdc - 300 mA - Con leva di fermo a giorno
31324LDC	Alimentazione: 24 Vdc - 170 mA - Con leva di fermo a giorno

INCONTRO ELETTRICO AUTOMATICO CON ANTI-RIPETITORE INCORPORATO

Alimentazione: 8 -12 Vac - Corrente: 1.000 mA
Con anti-ripetitore automatico incorporato senza pistone di ricarica (apertura con impulso elettrico)
Richiusura successiva all'apertura dell'anta

31412A	Senza leva di fermo a giorno di sbocco
31512A	Con leva di fermo a giorno di sblocco

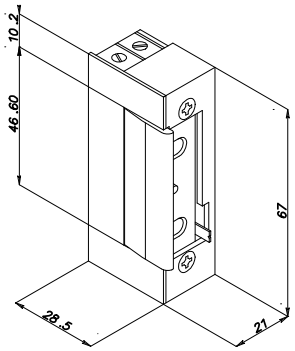

Caratteristiche meccaniche comuni: Corpo e blocco scrocco in metallo anti-corrosione, simmetrico - reversibile. Forza di resistenza alla rottura: 350 Kg. Blocco scrocco regolabile orizzontalmente. **Universale, con alimentazione da 10 - 24 Vac/dc.**
Senza frontale (da ordinare a parte - Vedi pag. 94, 95 e 98).

Impiego: incontro elettrico per porte in alluminio o legno con serrature scrocco e catenaccio

Art.	Descrizione

INCONTRO ELETTRICO

Bloccato senza alimentazione
Senza anti-ripetitore (apertura limitata alla durata dell'impulso elettrico)
Alimentazione: 10 / 24 Vac/dc
Corrente assorbita:
185 mA a 12 Vac (impulsivo)/300 mA a 12 Vdc (continuativo)
480 mA a 24 Vac (impulsivo)/580 mA a 24 Vdc (impulsivo)

31012UNI Senza leva di fermo a giorno di sbocco
31112UNI Con leva di fermo a giorno di sbocco

INCONTRO ELETTRICO

Bloccato senza alimentazione
Con anti-ripetitore (apertura con impulso elettrico).
Richiusura successiva all'apertura dell'anta
Alimentazione: 10 / 24 Vac/dc
Corrente assorbita:
185 mA a 12 Vac (impulsivo)/300 mA a 12 Vdc (continuativo)
480 mA a 24 Vac (impulsivo)/580 mA a 24 Vdc (impulsivo)

31212UNI Senza leva di fermo a giorno di sbocco
31312UNI Con leva di fermo a giorno di sbocco

NEW

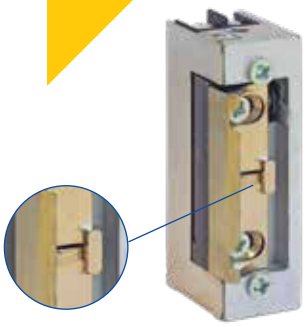

Antiripetitore a slitta

INCONTRO ELETTRICO

Bloccato senza alimentazione
Con anti-ripetitore a slitta (apertura con impulso elettrico)
Richiusura successiva all'apertura dell'anta
Alimentazione: 10 / 24 Vac/dc
Corrente assorbita:
185 mA a 12 Vac (impulsivo)/300 mA a 12 Vdc (continuativo)
480 mA a 24 Vac (impulsivo)/580 mA a 24 Vdc (impulsivo)

31212L UNI Senza leva di fermo a giorno di sbocco
31312L UNI Con leva di fermo a giorno di sbocco

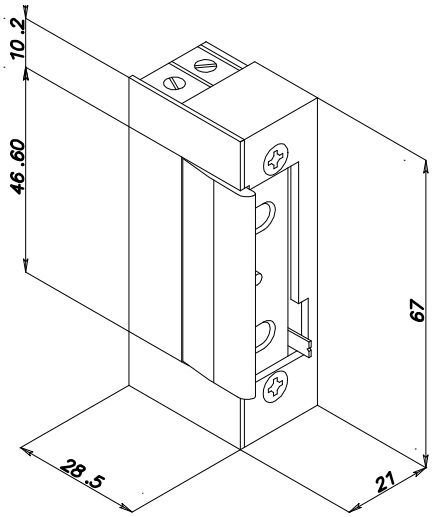

Caratteristiche meccaniche comuni: Corpo e blocco scrocco in metallo anti-corrosione, simmetrico - reversibile. **Bloccato senza alimentazione.** Forza di resistenza alla rottura: 350 Kg. Blocco scrocco regolabile orizzontalmente. **Senza frontale (da ordinare a parte - Vedi pag. 94, 95 e 98).**

Impiego: incontro elettrico per porte in alluminio o legno con serrature scrocco e catenaccio

	Art.	Descrizione
	31012DCPN	**INCONTRO ELETTRICO A BASSO ASSORBIMENTO PER SISTEMI PER CONTROLLO ACCESSI** **Bloccato senza alimentazione** Alimentazione: 12 Vac/dc - 250 mA con varistore anti-disturbo interno Senza anti-ripetitore (apertura limitata alla durata dell'impulso elettrico) Speciale a basso assorbimento di corrente con varistore antidisturbo. Ideale per l'abbinamento con sistemi per controllo accessi (es.: lettori di tessera per hotel)
	31012DCF 31412FTA	**INCONTRO ELETTRICO CON LABBRO RIALZATO PER SISTEMI PER CONTROLLO ACCESSI** **Bloccato senza alimentazione** Alimentazione: 12 Vac/dc - 250 mA - Senza anti-ripetitore (apertura limitata alla durata dell'impulso elettrico) - Varistore interno Alimentazione: 12 Vac - 1.000 mA - Con anti-ripetitore interno (apertura con impulso e richiusura successiva all'apertura dell'anta) **Impiego:** incontro elettrico a labbro rialzato per porte in legno con serrature dotate di sistema antiscasso sullo scrocco. Permette la fuoriuscita completa dello scrocco perché possa attivarsi l'antiscasso
	31012TD 31112TD	**INCONTRO ELETTRICO TEMPORIZZATO** **Bloccato senza alimentazione** Alimentazione: 12 Vac/dc - 650 mA Dimensioni 75x21x28 mm Senza anti-ripetitore - Apertura con impulso elettrico Tempo di apertura da 5 a 10 sec. con temporizzatore elettronico interno. Ideale per quelle applicazioni in cui, dopo aver ricevuto l'impulso di apertura, la porta si deve ri-bloccare anche se l'anta non viene aperta. Senza fermo a giorno Con fermo a giorno
	31812 31824	**INCONTRO ELETTRICO** **Sbloccato senza alimentazione** Blocco scrocco regolabile orizzontalmente Apertura limitata alla durata della mancanza di alimentazione Alimentazione: 12 Vdc - Corrente: 220 mA Alimentazione: 24 Vdc - Corrente: 140 mA

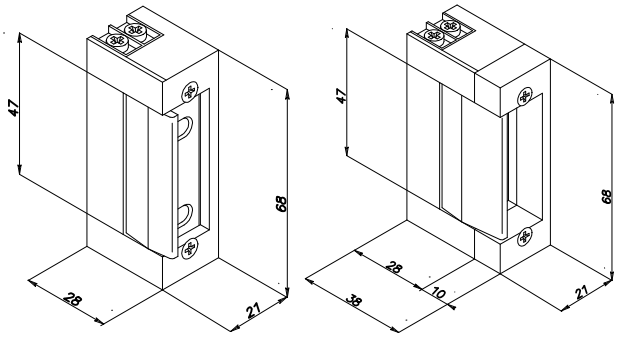

Caratteristiche meccaniche comuni: Corpo e blocco scrocco in metallo anti-corrosione, simmetrico - reversibile.
Forza di resistenza alla rottura: 500 Kg. Blocco scrocco regolabile orizzontalmente. **Senza frontale (da ordinare a parte - Vedi pag. 96)**

Impiego: incontro elettrico per porte in alluminio o legno con serrature scrocco e catenaccio.

Funzionamento: nell'incontro elettrico radiale il labbro mobile che blocca lo scrocco, in fase di apertura non si muove ruotando verso l'esterno come negli incontri elettrici tradizionali, ma ruota scorrendo verso l'interno. Questo permette di non dover eseguire il taglio sul montante per il movimento del labbro in fase di apertura.

Art.	Descrizione
	INCONTRO ELETTRICO Alimentazione: 8 -12 Vac - 1000 mA Bloccato senza alimentazione Senza anti-ripetitore (apertura limitata alla durata dell'impulso elettrico)
32012	Senza leva "fermo a giorno" di sblocco
32112	Con leva "fermo a giorno" di sblocco

	INCONTRO ELETTRICO Alimentazione: 8 -12 Vac - 1000 mA Bloccato senza alimentazione Con anti-ripetitore **a slitta** (apertura con impulso elettrico) Richiusura successiva all'apertura dell'anta
32212	Senza leva "fermo a giorno" di sblocco
32312	Con leva "fermo a giorno" di sblocco

	INCONTRO ELETTRICO **Sbloccato senza alimentazione** Blocco scrocco regolabile orizzontalmente Apertura limitata alla durata della mancanza di alimentazione
32812	Alimentazione: 12 Vdc - Corrente: 220 mA
32824	Alimentazione: 24 Vdc - Corrente: 140 mA

	INCONTRO ELETTRICO AUTOMATICO CON ANTI-RIPETITORE INCORPORATO Bloccato senza alimentazione Alimentazione: 8 -12 Vac - Corrente: 1.000 mA Con anti-ripetitore automatico incorporato senza pistone di ricarica (apertura con impulso elettrico) Richiusura successiva all'apertura dell'anta
35412	Senza leva di fermo a giorno di sbocco
35512	Con leva di fermo a giorno di sbocco

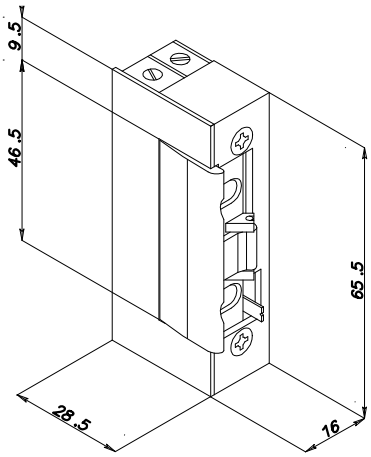

Caratteristiche meccaniche comuni: Corpo e blocco scrocco in metallo simmetrico - reversibile. Bloccato senza alimentazione Forza di resistenza alla rottura: 500 Kg. Blocco scrocco regolabile orizzontalmente. **Senza frontale (da ordinare a parte - Vedi pag. 94**)
Impiego: incontro elettrico per porte in alluminio o legno con serrature scrocco e catenaccio.
Funzionamento: nell'incontro elettrico radiale il labbro mobile che blocca lo scrocco, in fase di apertura non si muove ruotando verso l'esterno come negli incontri elettrici tradizionali, ma ruota scorrendo verso l'interno. Questo permette di non dover eseguire il taglio sul montante per il movimento del labbro in fase di apertura.
NOVITÀ: sblocco da impulso elettrico anche esercitando sul labbro una pressione fino a 40 Kg.

NEW

Art.	Descrizione

INCONTRO ELETTRICO
Alimentazione: 6/28 Vac/dc
Corrente assorbita:
12 V / 390 mA all'attivazione, 210 mA in mantenimento
24V / 240 mA all'attivazione, 110 mA in mantenimento
Senza anti-ripetitore (apertura limitata alla durata dell'impulso elettrico)

32012PLA Senza leva "fermo a giorno" di sblocco
32112PLA Con leva "fermo a giorno" di sblocco

NEW

INCONTRO ELETTRICO
Alimentazione: 6/28 Vac/dc
Corrente assorbita:
12 V / 390 mA all'attivazione, 210 mA in mantenimento
24V / 240 mA all'attivazione, 110 mA in mantenimento
Con anti-ripetitore (apertura con impulso elettrico)
Richiusura successiva all'apertura dell'anta

32212PLA Senza leva "fermo a giorno" di sblocco
32312PLA Con leva "fermo a giorno" di sblocco

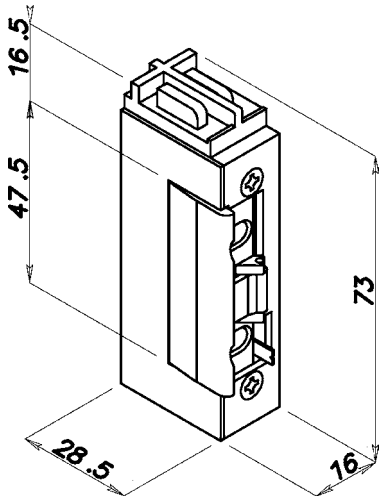

Caratteristiche meccaniche comuni:
Corpo e blocco scrocco in metallo anti-corrosione, simmetrico - reversibile. Forza di resistenza alla rottura: 350 Kg. Blocco scrocco regolabile orizzontalmente. **Senza frontale (da ordinare a parte - Vedi pag. 96)**

Impiego: incontro elettrico speciale per porte in PVC o legno con serrature scrocco e catenaccio

Art.	Descrizione	
	INCONTRO ELETTRICO **Bloccato senza alimentazione** Alimentazione: 8 -12 Vac - 1.000 mA Senza anti-ripetitore (apertura limitata alla durata dell'impulso elettrico)	
33012	Senza leva "fermo a giorno" di sblocco	
33112	Con leva "fermo a giorno" di sblocco	

	INCONTRO ELETTRICO **Bloccato senza alimentazione** Alimentazione: 8 -12 Vac - 1.000 mA Con anti-ripetitore a pistoncino (apertura con impulso elettrico) Richiusura successiva all'apertura dell'anta	
33212	Senza leva "fermo a giorno" di sblocco	**33,60**
33312	Con leva "fermo a giorno" di sblocco	**35,70**

	INCONTRO ELETTRICO AUTOMATICO CON ANTI-RIPETITORE INCORPORATO **Bloccato senza alimentazione** Alimentazione: 8 -12 Vac - 1.000 mA Con anti-ripetitore interno (apertura con impulso elettrico) Richiusura successiva all'apertura dell'anta	
33412	Senza leva " fermo a giorno " di sblocco	**36,80**
33512	Con leva " fermo a giorno " di sblocco	**39,40**

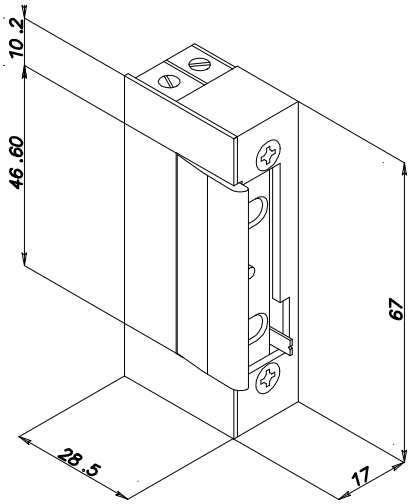

Caratteristiche meccaniche comuni:
Corpo e blocco scrocco in metallo anticorrosione, simmetrico reversibile. Forza di resistenza alla rottura: 1.000 Kg.
Senza frontale (da ordinare a parte - Vedi pag. 94, 95 e 98)
Impiego: incontro elettrico speciale per porte di sicurezza abbinate ad un sistema per controllo accessi o ad un sistema per porte interbloccate

NEW

Art.	Descrizione
	INCONTRO ELETTRICO DI SICUREZZA Alimentazione: 12 o 24 Vdc Microinterruttore C./N.A./N.C. di posizione dello scrocco azionato tramite dispositivo in metallo
	Bloccato senza alimentazione Apertura limitata alla durata dell'impulso elettrico
34602A	Alimentazione: 12 Vdc/230 mA
34604A	Alimentazione: 24 Vdc/170 mA
	Sbloccato senza alimentazione Apertura limitata alla durata della mancanza di alimentazione
34802A	Alimentazione: 12 Vdc/300 mA
34804A	Alimentazione: 24 Vdc/140 mA

	INCONTRO ELETTRICO DI SICUREZZA Alimentazione: 12 o 24 Vdc Microinterruttore C./N.A./N.C. di posizione dello scrocco azionato tramite dispositivo in acciaio inox
	Bloccato senza alimentazione Apertura limitata alla durata dell'impulso elettrico
34622	Alimentazione: 12 Vdc/260 mA
34624	Alimentazione: 24 Vdc/120 mA
	Sbloccato senza alimentazione Apertura limitata alla durata della mancanza di alimentazione
34822	Alimentazione: 12 Vdc/200 mA
34824	Alimentazione: 24 Vdc/120 mA

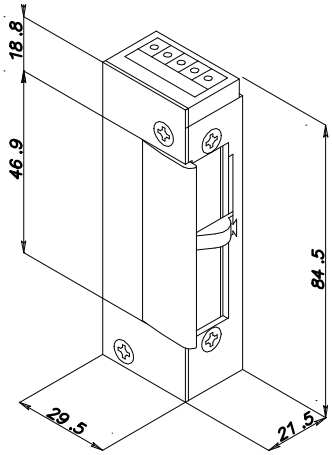

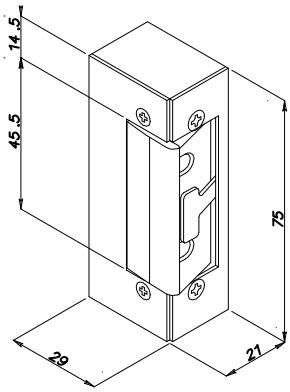

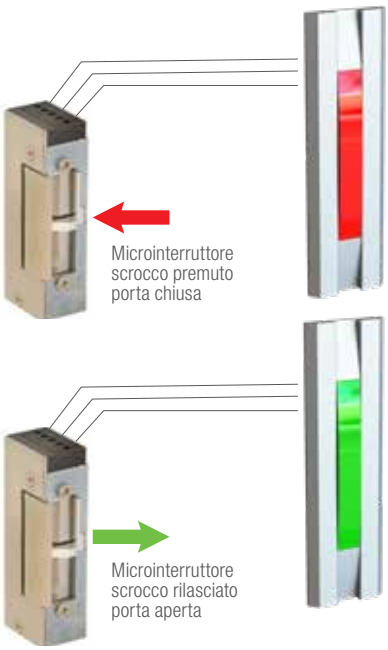

Caratteristiche meccaniche comuni: Corpo in metallo verniciato nero (a richiesta cromato satinato). Blocco scrocco in metallo, simmetrico - reversibile. Forza di resistenza alla rottura: 1.000 Kg. **Forniti con 6 spessori art. 00360B** (art.00360 BG con ART+CR)

Art.	Descrizione
	INCONTRO ELETTRICO DI SICUREZZA DA APPLICARE
	Bloccato senza alimentazione
	Corpo in metallo verniciato nero (a richiesta cromato satinato)
	Blocco scrocco in metallo, simmetrico - reversibile.
	Forza di resistenza alla rottura: **1.000 Kg.**
	Apertura limitata alla durata dell'impulso elettrico:
36012B	Alimentazione: 8/12 Vac/500 mA
36012BM	Alimentazione: 8/12 Vac/500 mA con microinterruttore C./N.A./N.C.
36612B	Alimentazione: 12 Vdc/200 mA
36624B	Alimentazione: 24 Vdc/100 mA
36612BM	Alimentazione: 12 Vdc/200 mA con microinterruttore C./N.A./N.C.
36624BM	Alimentazione: 24 Vdc/100 mA con microinterruttore C./N.A./N.C.
	Apertura con l'impulso e richiusura successiva all'apertura dell'anta:
36412B	Alimentazione: 8-12 Vac/500 mA con anti-ripetitore interno
	Sbloccato senza alimentazione
36812B	Alimentazione: 12 Vdc/200 mA
36824B	Alimentazione: 24 Vdc/100 mA
36812BM	Alimentazione: 12 Vdc/200 mA con microinterruttore C./N.A./N.C.
36824BM	Alimentazione: 24 Vdc/100 mA con microinterruttore C./N.A./N.C.
ART. + CR	Finitura cromato satinato
	Forniti con 6 spessori art. 00360B (art.00360 BG con ART+CR)

	SPESSORI SUPPLEMENTARI PER INCONTRO ELETTRICO
	Spessore da 2 mm per la compensazione in altezza dell'incontro elettrico con lo scrocco del maniglione antipanico
00360B	In ABS colore nero
00360BG	In ABS colore grigio (per versione CR)

	INCONTRO ELETTRICO DA APPLICARE
	Bloccato senza alimentazione
	Corpo in metallo verniciato nero (a richiesta cromato satinato)
	Blocco scrocco in metallo, simmetrico - reversibile.
	Alimentazione: 8/12 Vac/1.000 mA
	Forza di resistenza alla rottura: **350 Kg.**
36012C	Apertura limitata alla durata dell'impulso elettrico
36412C	Apertura con l'impulso e richiusura successiva all'apertura dell'anta (anti-ripetitore interno)
ART. +CR	Finitura cromato satinato
	Forniti con 7 spessori art. 00360C
00360C	Spessore supplementare da 1 mm

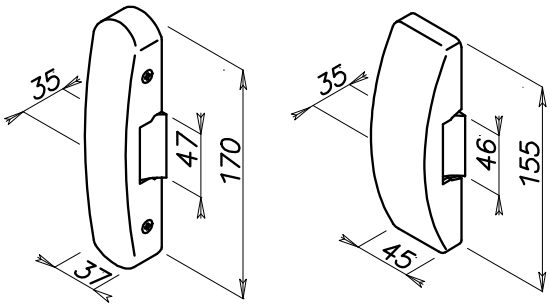

Caratteristiche meccaniche comuni: Corpo e blocco scrocco in metallo, asimmetrico (identificare la mano). Forniti con doppio blocco scrocco: altezza mm 6 e mm 9. Forza di resistenza alla rottura: 700 Kg. **Senza frontale (da ordinare a parte - Vedi pag. 97)**
Impiego: incontri elettrici per porte blindate con serrature tipo "doppia mappa" scrocco e catenacci.
Attenzione: Per identificare la mano dell'incontro elettrico vedere schema a pag. 93

Foto mano destra

Art.	Descrizione
	INCONTRO ELETTRICO DI SICUREZZA **Bloccato senza alimentazione** Apertura limitata alla durata dell'impulso elettrico
	Alimentazione: 12 Vac - 1.000 mA
37012.1A	Mano destra
37012.2A	Mano sinistra
	Alimentazione: 12 Vdc - 200 mA
37612.1A	Mano destra
37612.2A	Mano sinistra
	Alimentazione: 24 Vdc - 150 mA
37624.1A	Mano destra
37624.2A	Mano sinistra

Foto mano destra

	INCONTRO ELETTRICO DI SICUREZZA CON ANTIRIPETITORE **Bloccato senza alimentazione** Apertura con impulso elettrico Richiusura successiva all'apertura dell'anta. Alimentazione: 12 Vac - 1.000 mA
37212.1A	Mano destra con antiripetitore a slitta
37212.2A	Mano sinistra con antiripetitore a slitta
37312.1A	Mano destra con antiripetitore a slitta e fermo a giorno
37312.2A	Mano sinistra con antiripetitore a slitta e fermo a giorno
37412.1A	Mano destra con antiripetitore Automatico interno
37412.2A	Mano sinistra con antiripetitore Automatico interno
37512.1A	Mano destra con antiripetitore Automatico interno e fermo a giorno
37512.2A	Mano sinistra con antiripetitore Automatico interno e fermo a giorno

Foto mano destra

	INCONTRO ELETTRICO DI SICUREZZA ANTIPANICO Bloccato con alimentazione Apertura limitata alla durata della mancanza di alimentazione
	Alimentazione: 12 Vdc - 200 mA
37812.1A	Mano destra
37812.2A	Mano sinistra
	Alimentazione: 24 Vdc - 150 mA
37824.1A	Mano destra
37824.2A	Mano sinistra

Disegno mano sinistra

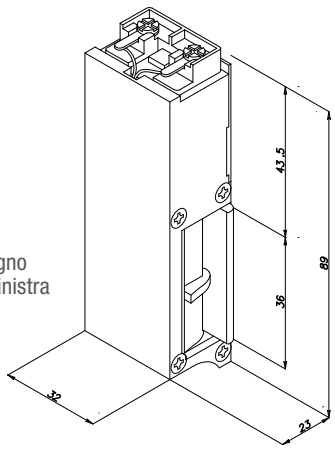

Caratteristiche meccaniche comuni: Corpo e blocco scrocco in metallo, asimmetrico (identificare la mano).
Forza di resistenza alla distruzione: 1.000 Kg. **Senza frontale (da ordinare a parte - Vedi pag. 94, 95 e 98)**
Impiego: incontro elettrico per serrature tipo scrocco e catenacci applicate su cancelli esposti alle intemperie

Art.	Descrizione
	INCONTRO ELETTRICO DI SICUREZZA **Bloccato senza alimentazione** Grado di protezione: IP 65 (può funzionare su cancelli esposti alle intemperie)
	Senza antiripetitore. Apertura limitata alla durata dell'impulso elettrico
38012.1A	Mano destra - Alimentazione: 12 Vac - 500 mA
38012.2A	Mano sinistra - Alimentazione: 12 Vac - 500 mA
	Automatico con antiripetitore interno. Apertura con impulso elettrico. Richiusura successiva all'apertura dell'anta.
38412.1A	Mano destra - Alimentazione: 12 Vac - 500 mA
38412.2A	Mano sinistra - Alimentazione: 12 Vac - 500 mA
	A richiesta:
38612.1/.2A	Chiuso senza alimentazione - Alimentazione: 12 Vdc - 200 mA
38624.1/.2A	Chiuso senza alimentazione - Alimentazione: 24 Vdc - 150 mA
38812.1/.2A	Aperto senza alimentazione - Alimentazione: 12 Vdc - 200 mA
38824.1/.2A	Aperto senza alimentazione - Alimentazione: 24 Vdc - 150 mA

Mano Destra

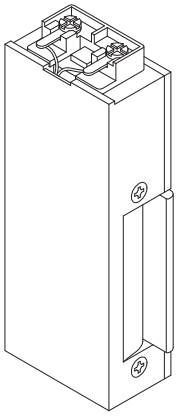

Mano Sinistra

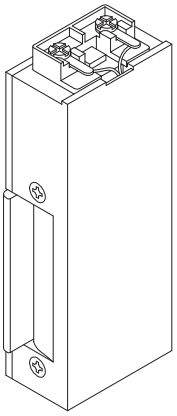

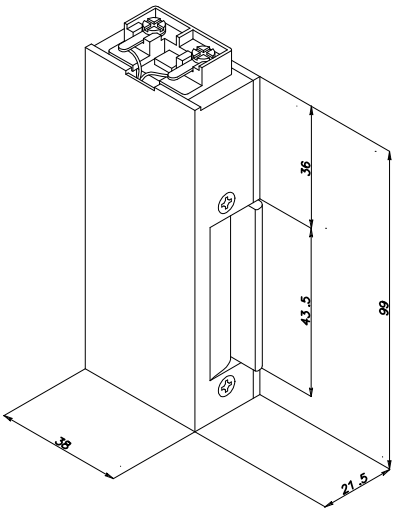

Caratteristiche meccaniche comuni: Corpo e blocco scrocco in metallo, asimmetrico - reversibile. Forniti con frontale in acciaio inox
Impiego: permette di bloccare e sbloccare elettricamente delle ante senza telaio eseguite totalmente in vetro/cristallo

Art.	Descrizione
39012A	**INCONTRO ELETTRICO DI SICUREZZA** **Bloccato senza alimentazione** Incontro elettrico di sicurezza da incasso per porte vetrate Spessore vetro da 10 o 12 mm Senza antiripetitore. Apertura limitata alla durata dell'impulso elettrico Alimentazione: 12 Vdc - 280 mA

39812A

INCONTRO ELETTRICO DI SICUREZZA

Sbloccato senza alimentazione

Incontro elettrico di sicurezza da incasso per porte vetrate
Spessore vetro da 10 o 12 mm
Apertura limitata alla durata della mancanza di alimentazione

Alimentazione: 12 Vdc - 280 mA

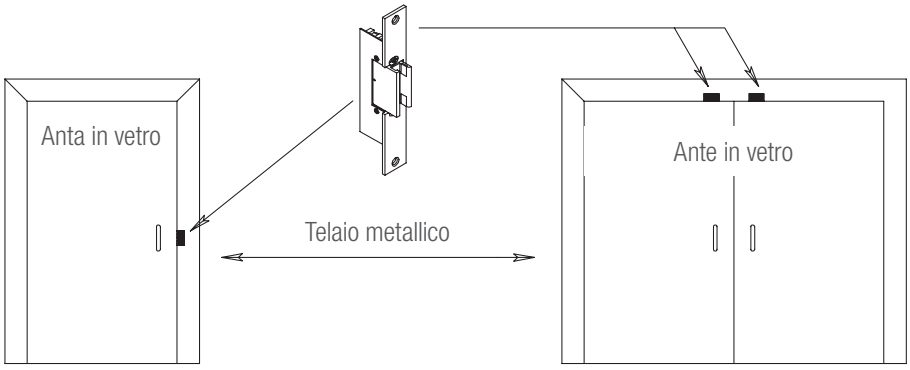

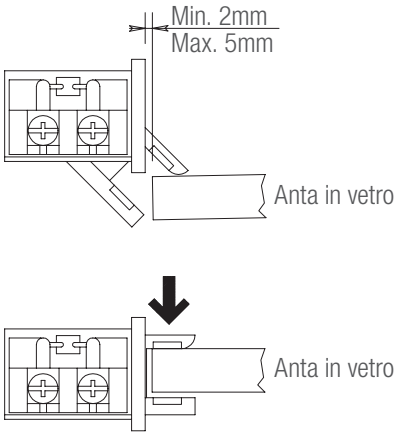

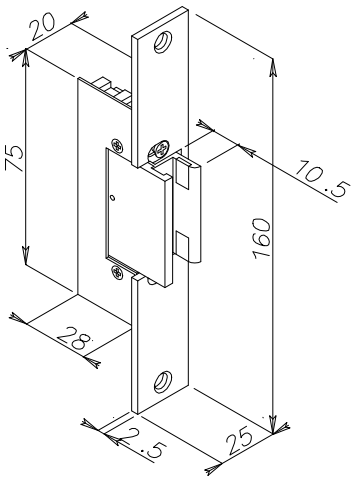

TABELLA PER IDENTIFICARE LA MANO DEL FRONTALE E DELL'INCONTRO ELETTRICO

Serie OMNIA con frontali angolari

Sinistra Destra

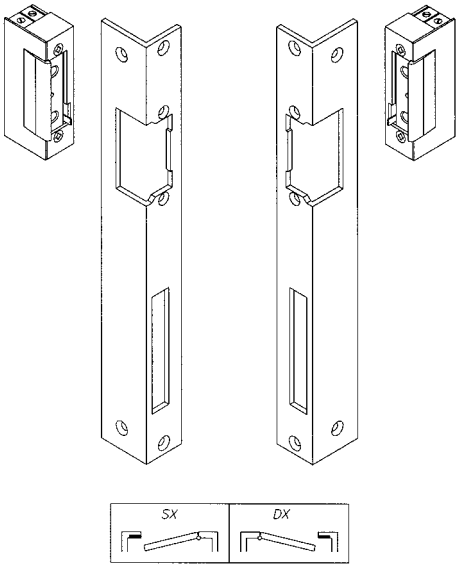

Serie OMNIA RADIAL

Sinistra Destra

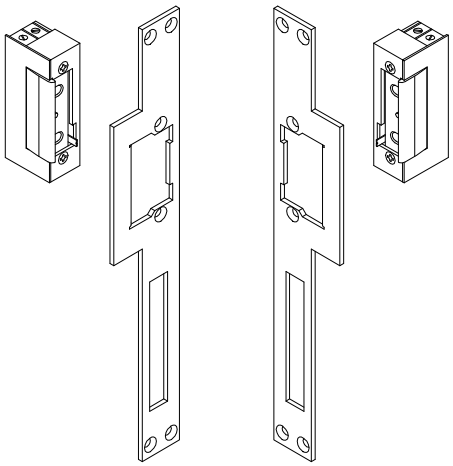

Serie OMNIA BLINDO 700

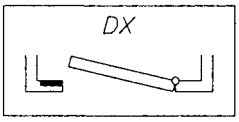

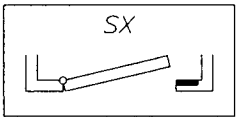

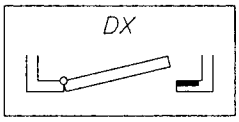

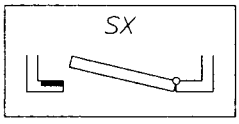

Art.	Descrizione
03010	**FRONTALE CORTO** Asimmetrico per serrature solo scrocco In acciaio verniciato grigio Dimensioni: mm 160 x 25 x 3 (vedi disegno a pag. 100) Mano reversibile **Impiego:** per tutti gli incontri elettrici serie Omnia Micro e Omnia 1.000 da infilare
03010S	**FRONTALE CORTO** Simmetrico per serrature solo scrocco In acciaio verniciato grigio Dimensioni: mm 110 x 25 x 3 (vedi disegno a pag. 100) Mano reversibile **Impiego:** per tutti gli incontri elettrici serie Omnia Micro e Omnia 1.000 da infilare
03030 03030GD 03030CRO	**FRONTALE LUNGO** Per serrature di sicurezza scrocco e catenaccio. In acciaio Dimensioni: mm 250 x 25 x 3 (vedi disegno a pag. 100) Mano reversibile In acciaio verniciato grigio In acciaio verniciato oro In acciaio cromato satinato **Impiego:** per tutti gli incontri elettrici serie Omnia Micro e Omnia 1.000 da infilare
03030.1GDR 03030.2GDR	**FRONTALE LUNGO** Per serrature di sicurezza scrocco e catenaccio. In acciaio verniciato oro Dimensioni: mm 250 x 25 x 2,5 (vedi disegno a pag. 100) Mano destra o sinistra Mano destra Mano sinistra **Impiego:** per tutti gli incontri elettrici serie Omnia Radial

Art.	Descrizione
03031	**FRONTALE LUNGO** Per serrature di sicurezza scrocco e catenaccio. In acciaio inox Dimensioni: mm 250 x 25 x 3 (vedi disegno a pag. 100) Mano reversibile **Impiego:** per tutti gli incontri elettrici serie Omnia Micro e Omnia 1.000 da infilare
03130	**FRONTALE LUNGO** Per serrature di sicurezza scrocco e catenaccio, foro mm 102 x 12 per l'inserimento del catenaccio basculante. In acciaio verniciato grigio Dimensioni: mm 250 x 25 x 3 (vedi disegno a pag. 100) Mano reversibile **Impiego:** solo per incontri serie Omnia Micro
03131	**FRONTALE LUNGO** Per serrature di sicurezza scrocco e catenaccio, foro mm 102 x 12 per l'inserimento del catenaccio basculante. In acciaio inox Dimensioni: mm 250 x 25 x 3 (vedi disegno a pag. 100) Mano reversibile **Impiego:** solo per incontri serie Omnia Micro
03132	**FRONTALE LUNGO** Per serrature di sicurezza scrocco e catenaccio, foro con invito mm 102 x 12 per l'inserimento del catenaccio basculante. In acciaio inox Dimensioni: mm 250 x 25 x 3 (vedi disegno a pag. 100) Mano reversibile **Impiego:** solo per incontri serie Omnia Micro
03162 03162BA	**FRONTALE ANGOLARE CORTO** Per serrature solo scrocco In acciaio verniciato oro Dimensioni: mm 172 x 32 x 25 (vedi disegno a pag. 100) Mano reversibile Bordi quadri Bordi arrotondati **Impiego:** per tutti gli incontri elettrici serie Omnia Micro e Omnia 1.000 da infilare

Art.	Descrizione
03310	**FRONTALE CORTO** Per serrature solo scrocco In acciaio verniciato grigio Dimensioni: mm 130 x 22 x 3 (vedi disegno a pag. 100) Mano reversibile **Impiego:** per tutti gli incontri elettrici serie Omnia 16 - Omnia Radial da infilare, montati su profili porta in legno o PVC
03310R	**FRONTALE CORTO** Per serrature solo scrocco In acciaio nichelato Dimensioni: mm 130 x 22 x 3 (vedi disegno a pag. 100) Mano reversibile **Impiego:** per tutti gli incontri elettrici serie Omnia Radial da infilare, montati su profili porta in legno o PVC
03330	**FRONTALE LUNGO** Per serrature di sicurezza scrocco e catenaccio In acciaio verniciato grigio Dimensioni: mm 250 x 22 x 3 (vedi disegno a pag. 100) Mano reversibile **Impiego:** per tutti gli incontri elettrici serie Omnia 16- Omnia Radial da infilare, montati su profili porta in legno o PVC
03331	**FRONTALE LUNGO** Per serrature di sicurezza scrocco e catenaccio In acciaio inox Dimensioni: mm 250 x 22 x 3 (vedi disegno a pag. 100) Mano reversibile **Impiego:** per tutti gli incontri elettrici serie Omnia 16- Omnia Radial da infilare, montati su profili porta in legno o PVC
03342.1 03342.2	**FRONTALE ANGOLARE LUNGO** Per serrature di sicurezza scrocco e catenaccio In acciaio zincato con fianco laterale corto Dimensioni: mm 208 x 36 x 18 (vedi disegno a pag. 101) Non reversibile - Specificare la mano Mano destra Mano sinistra **Impiego:** per tutti gli incontri elettrici serie Omnia 16 - Omnia Radial da infilare, montati su profili porta in legno

Art.	Descrizione
	FRONTALE LUNGO PER OMNIA BLINDO 700 Per serrature di sicurezza per porte blindate scrocco e n°4 catenacci interasse mm 28 In acciaio nichelato Dimensioni: mm 248 x 35 x 2,5 (vedi disegno a pag. 101) Non reversibile - Specificare la mano - Vedi pag. 93
03370.1	Mano destra
03370.2	Mano sinistra
03370R	Mano reversibile - Inox satinato
	Impiego: per tutti gli incontri elettrici serie Omnia Blindo 700
	FRONTALE LUNGO PER OMNIA BLINDO 700 Per serrature di sicurezza per porte blindate scrocco e n°4 catenacci interasse mm 28 (mm 41,6 fra scrocco e catenaccio) In acciaio nichelato Dimensioni: mm 322 x 35 x 2,5 (vedi disegno a pag. 101) Non reversibile - Specificare la mano - Vedi pag. 93
03371.1	Mano destra
03371.2	Mano sinistra
	Impiego: per tutti gli incontri elettrici serie Omnia Blindo 700
03372	**FRONTALE LUNGO PER OMNIA MICRO** Per serrature di sicurezza per porte blindate scrocco e n°2 catenacci interasse mm 55,6 In acciaio nichelato Dimensioni: mm 293 x 32 x 2,5 (vedi disegno a pag. 101) Mano reversibile
	Impiego: per tutti gli incontri elettrici serie Omnia Micro
	FRONTALE LUNGO PER OMNIA BLINDO 700 Per serrature di sicurezza scrocco e n°3 catenacci interasse mm 37 In acciaio nichelato Dimensioni: mm 248 x 35 x 2,5 (vedi disegno a pag. 101) Non reversibile - Specificare la mano - Vedi pag. 93
03374.1	Mano destra
03374.2	Mano sinistra
03374R	Mano reversibile - Inox satinato
	Impiego: per tutti gli incontri elettrici serie Omnia Blindo 700
	FRONTALE LUNGO PER OMNIA BLINDO 700 Per serrature di sicurezza scrocco e n°4 catenacci interasse mm 28 (mm 33,5 fra scrocco e catenaccio) In acciaio nichelato Dimensioni: mm 322 x 35 x 2,5 (vedi disegno a pag. 101) Non reversibile - Specificare la mano - Vedi pag. 93
03375.1	Mano destra
03375.2	Mano sinistra
	Impiego: per tutti gli incontri elettrici serie Omnia Blindo 700

Art.	Descrizione
03410	**FRONTALE CORTO** Per serrature solo scrocco In alluminio indurito anodizzato. Dimensioni: mm 160 x 25 x 3 (vedi disegno a pag. 100) Mano reversibile **Impiego:** per tutti gli incontri elettrici serie Omnia Micro e Omnia 1.000 da infilare
03411	**FRONTALE CORTO** Per serrature solo scrocco In acciaio inox Dimensioni: mm 160 x 25 x 3 (vedi disegno a pag. 100) Mano reversibile **Impiego:** per tutti gli incontri elettrici serie Omnia Micro, e Omnia 1.000 da infilare
03431	**FRONTALE LUNGO** Per serrature scrocco e catenaccio In acciaio inox Dimensioni: mm 280 x 25,5 x 3 (vedi disegno a pag. 100) Mano reversibile **Impiego:** per la sostituzione di incontri elettrici di sicurezza tipo eff-eff serie 141, 331 e 341 con serie Omnia 1.000 da infilare
03442.1 03442.2 03442.1BA 03442.2BA	**FRONTALE ANGOLARE LUNGO** Per serrature di sicurezza scrocco e catenaccio In acciaio verniciato oro Dimensioni: mm 250 x 32 x 25 (vedi disegno a pag. 101) Non reversibile - Specificare la mano Mano destra - bordi quadri Mano sinistra - bordi quadri Mano destra - bordi arrotondati Mano sinistra - bordi arrotondati **Impiego:** per tutti gli incontri elettrici serie Omnia Micro, e Omnia 1.000 da infilare
03445.1 03445.2 03445.1GD 03445.2GD	**FRONTALE ANGOLARE LUNGO** Per serrature di sicurezza scrocco e catenaccio Dimensioni: mm 265 x 30 x 26 (vedi disegno a pag. 101) Non reversibile - Specificare la mano Mano destra - in acciaio satinato nichelato Mano sinistra - in acciaio satinato nichelato Mano destra - in acciaio dorato lucido Mano sinistra - in acciaio dorato lucido **Impiego:** per tutti gli incontri elettrici serie Omnia Micro, e Omnia 1.000 da infilare
03446.1 03446.2 03446.1GD 03446.2GD	**FRONTALE ANGOLARE LUNGO** Per serrature di sicurezza scrocco e catenaccio Dimensioni: mm 265 x 30 x 26 (vedi disegno a pag. 101) Non reversibile - Specificare la mano Mano destra - in acciaio satinato nichelato Mano sinistra - in acciaio satinato nichelato Mano destra - in acciaio dorato lucido Mano sinistra - in acciaio dorato lucido **Impiego:** per tutti gli incontri elettrici art. 31012DCF e 31412F

Art.	Descrizione

08710

SERRATURA A SCROCCO

Corpo in acciaio verniciato grigio
Dimensioni: vedi disegno a fondo pagina
Frontale in acciaio verniciato grigio
Scrocco in acciaio nichelato mm 12 x mm 10 di estensione
Mano reversibile

Impiego: per tutti gli incontri elettrici serie Omnia da infilare

08711A

SERRATURA A SCROCCO

Corpo alluminio anodizzato
Dimensioni: vedi disegno a fondo pagina
Frontale in acciaio inox
Scrocco in acciaio nichelato altezza mm 22 con rullino per maggiore scorrimenrto sull'incontro elettrico
Mano reversibile

Impiego: per tutti gli incontri elettrici serie Omnia da infilare

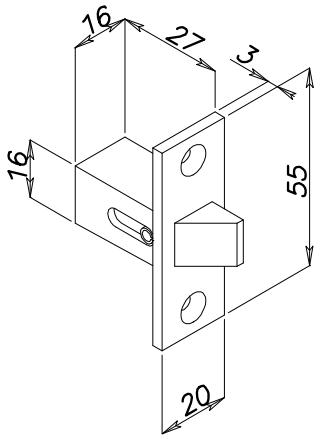

Art. 08710

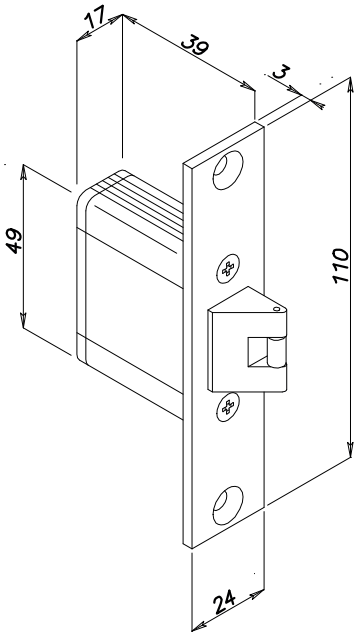

Art. 08711A

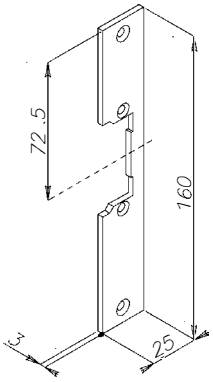

Art. 03010
Art. 03410
Art. 03411

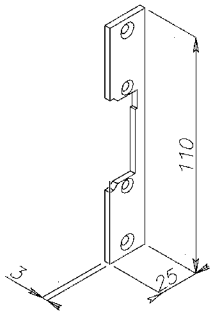

Art. 03010S

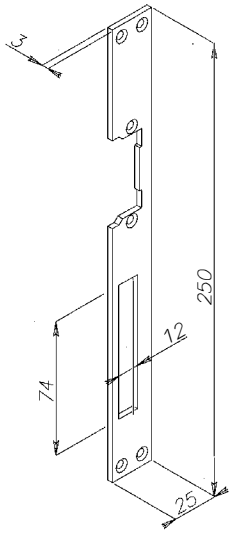

Art. 03030
Art. 03030 GD
Art. 03031

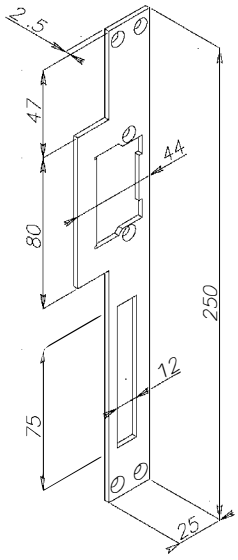

Art. 03030GDR

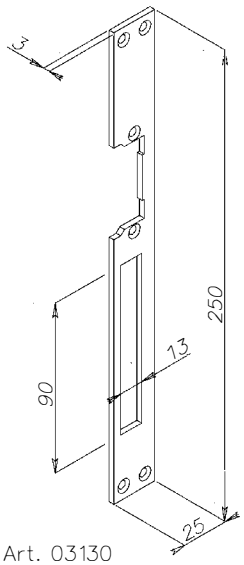

Art. 03130
Art. 03131

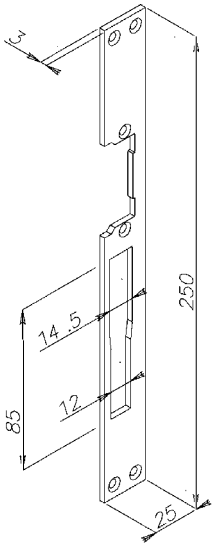

Art. 03132

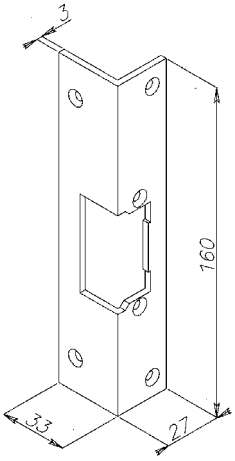

Art. 03162

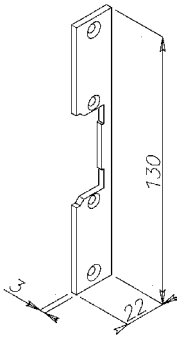

Art. 03310

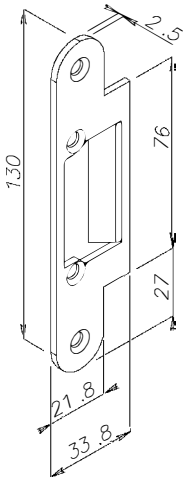

Art. 03310R

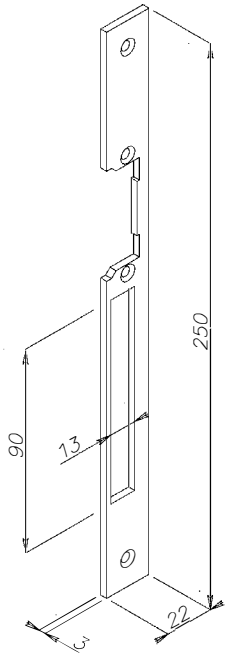

Art. 03330

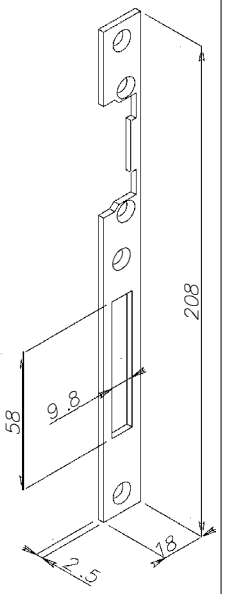

Art. 03331

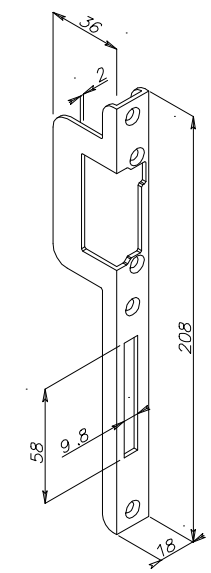

Art. 03342

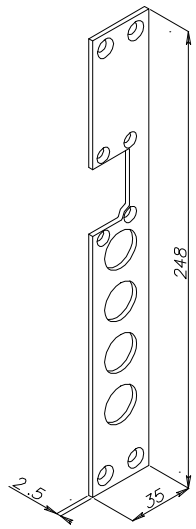

Art. 03370

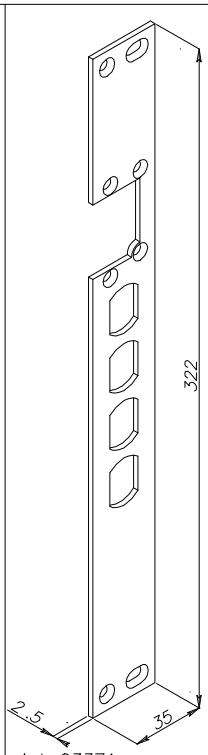

Art. 03371

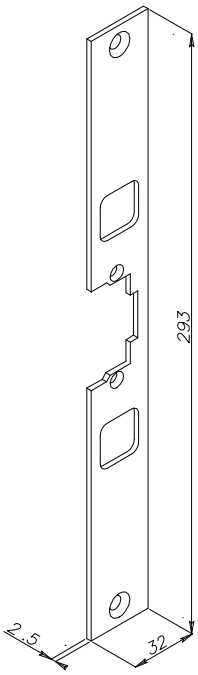

Art. 03372

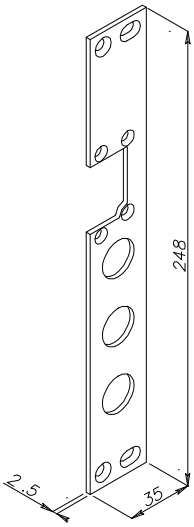

Art. 03374

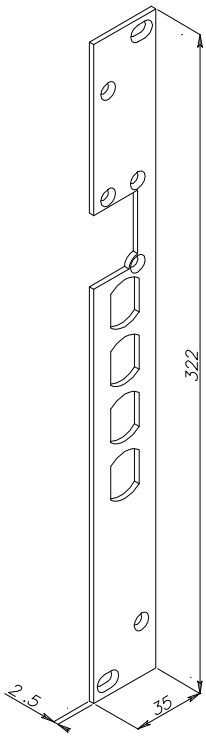

Art. 03375

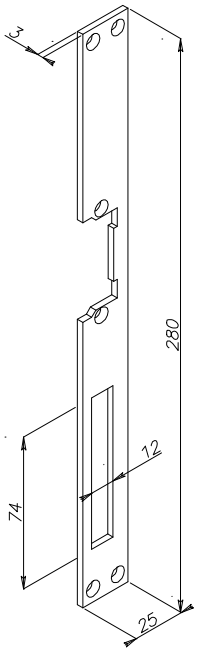

Art. 03431

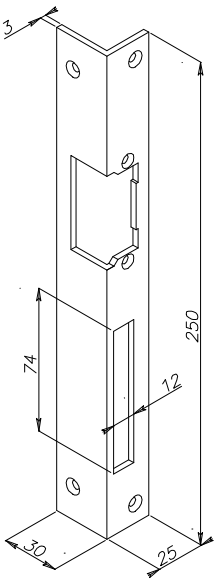

Art. 03442

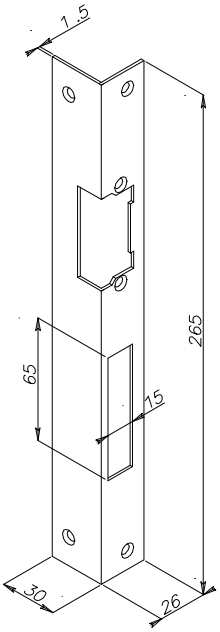

Art. 03445

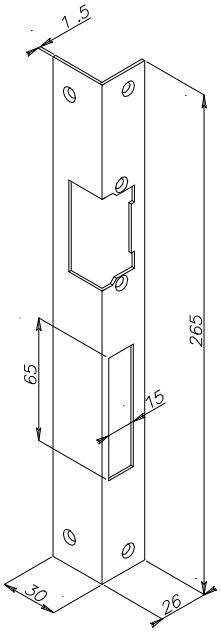

Art. 03446

QUADRA

- ELETTROPISTONI DI SICUREZZA ORIZZONTALI
- APPLICABILI SU PORTE E SERRANDE
- VERSIONE MICRO PER APPLICAZIONE SU VETRINE E FINESTRE
- AZIONAMENTO MANUALE CON CILINDRO EUROPEO
- FACILI DA INSTALLARE

QUADRA

www.opera-italy.com

PLUS

- Versione Quadra Micro di ridotte dimensioni per la chiusura di vetrine e sportelli
- Versione Quadra per la chiusura di porte o serrande
- Semplice gestione tramite l'alimentazione in corrente continua
- Versioni chiuse senza alimentazione o chiuse con alimentazione
- Versioni con elettronica integrata

PORTA CON ELETTROPISTONE CON ELETTRONICA INTEGRATA

APERTURA INTERNA

APERTURA ESTERNA

VETRINA CON ELETTROPISTONI
PER APERTURA CONTROLLATA

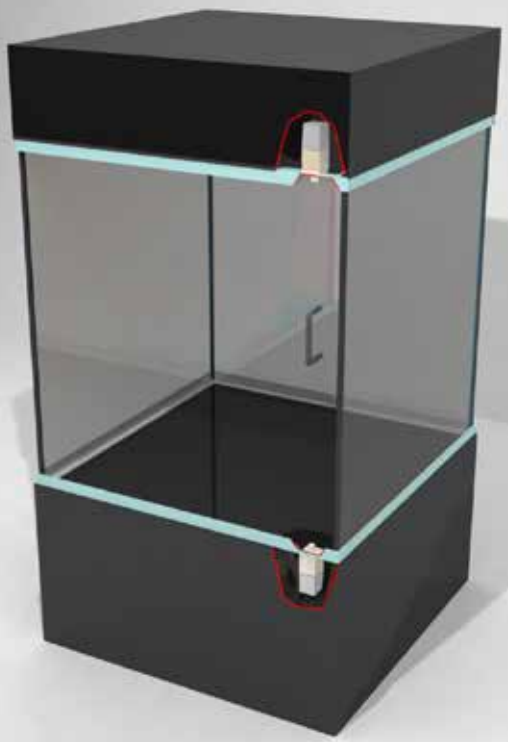

APERTURA CONTROLLATA

PLUS ESEMPIO

- Chiusura a infilare per porte con profili in ferro o alluminio
- Versioni da applicare come chiusura supplementare
- Ideale come chiusura per vetrine gestite da controlli accessi
- Abbinabile a sistemi per controllo accessi

Art.	Descrizione

MICRO ELETTROPISTONE

Aperto in mancanza di alimentazione
Frontale in acciaio inox mm 80 x 25 x 3
Contropiastra in acciaio inox mm 80 x 25 x 3
con magnete regolabile in estensione (solo art. 20610)
Catenaccio diametro mm 8, estensione mm 8
Alimentazione: 12 Vdc/400 mA o 24 Vdc/200 mA - ED 100%
Funzionamento: orizzontale (verticale su richiesta vedi pag. 117)
Microinterruttore C./N.A./N.C. di posizione catenaccio

20610-12	Alimentazione 12 V e sensore magnetico N.A. di posizione anta*
20611-12	Alimentazione 12 V senza sensore magnetico
20610-24	Alimentazione 24 V e sensore magnetico N.A. di posizione anta*
20611-24	Alimentazione 24 V senza sensore magnetico

* Per il collegamento alla centralina 54610 o 54710

20612

MICRO ELETTROPISTONE CON ELETTRONICA INTEGRATA

Aperto in mancanza di alimentazione
Frontale in acciaio inox mm 80 x 25 x 3
Contropiastra in acciaio inox mm 80 x 25 x 3
con magnete regolabile in estensione
Catenaccio diametro mm 8, estensione mm 8
Alimentazione: 12 Vdc - 400 mA di spunto, 270 mA mantenimento
24 Vdc - 300 mA di spunto, 150 mA mantenimento
Elettronica di comando a microprocessore interna
Collegamento tramite connettore ad innesto rapido
Ingresso con contatto N.A. di apertura
Uscita a Relè C./N.A./N.C. per il collegamento ai semafori
Led per il monitoraggio delle temporizzazioni

Pulsanti per il monitoraggio e la regolazione dei tempi di:
- Richiusura da 0 - 5 sec. all'accostamento dell'anta
- Richiusura da 0 - 60 sec. se l'anta non viene aperta

Funzionamento: orizzontale (verticale su richiesta vedi pag. 117)

MICRO ELETTROPISTONE

Aperto in mancanza di alimentazione
Catenaccio diametro mm 8, estensione mm 11 (mm 8 di corsa)
Alimentazione: 12 Vdc/400 mA o 24 Vdc/200 mA - ED 100%
Funzionamento: orizzontale (verticale su richiesta vedi pag. 117)
Microinterruttore C./N.A./N.C. di posizione catenaccio

20613-12	Alimentazione 12 V
20613-24	Alimentazione 24 V

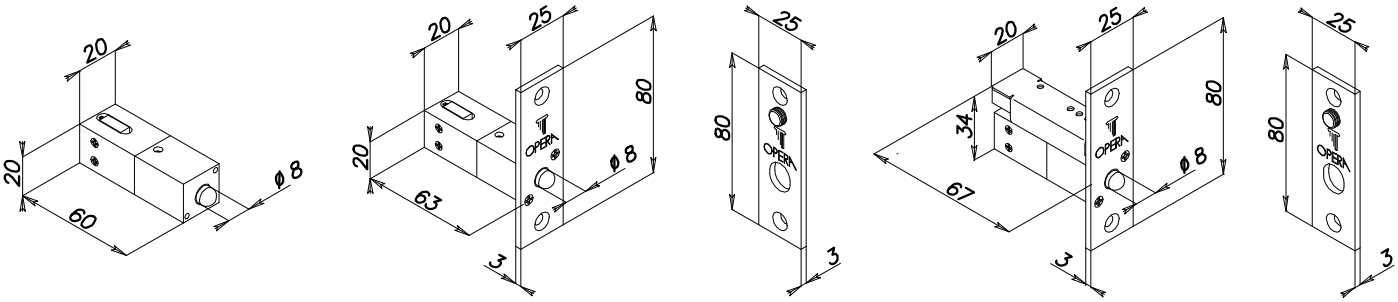

N.B.: Gli elettropistoni della serie **Quadra Micro**, a causa delle alte temperature di esercizio, non sono adatti per il montaggio su porte in legno o PVC

Art.	Descrizione

MICRO ELETTROPISTONE

Chiuso in mancanza di alimentazione
Frontale in acciaio inox mm 80 x 25 x 3
Contropiastra in acciaio inox mm 80 x 25 x 3
con magnete regolabile in estensione (solo art. 20810)
Catenaccio diametro mm 8, estensione mm 8
Alimentazione: 12 Vdc/400 mA o 24 Vdc/200 mA - ED 100%
Funzionamento: orizzontale (verticale su richiesta vedi pag. 117)
Microinterruttore C./N.A./N.C. di posizione catenaccio

20810-12 Alimentazione 12 V e sensore magnetico N.A. di posizione anta*
20811-12 Alimentazione 12 V senza sensore magnetico
20810-24 Alimentazione 24 V e sensore magnetico N.A. di posizione anta*
20811-24 Alimentazione 24 V senza sensore magnetico

* Per il collegamento alla centralina 54610 o 54710

20812

MICRO ELETTROPISTONE CON ELETTRONICA INTEGRATA

Chiuso in mancanza di alimentazione
Frontale in acciaio inox mm 80 x 25 x 3
Contropiastra in acciaio inox mm 80 x 25 x 3
con magnete regolabile in estensione
Catenaccio diametro mm 8, estensione mm 8
Alimentazione: 12 Vdc - 400 mA di spunto, 230 mA mantenimento
24 Vdc - 250 mA di spunto, 140 mA mantenimento
Elettronica di comando a microprocessore interna
Collegamento tramite connettore ad innesto rapido
Ingresso con contatto N.A. di apertura
Uscita a Relè C./N.A./N.C. per il collegamento ai semafori Rosso/Verde
Led per il monitoraggio delle temporizzazioni

Pulsanti per il monitoraggio e la regolazione dei tempi di:
- Richiusura da 0 - 5 sec. all'accostamento dell'anta
- Richiusura da 0 - 60 sec. se l'anta non viene aperta

Funzionamento: orizzontale (verticale su richiesta vedi pag. 117)

MICRO ELETTROPISTONE

Chiuso in mancanza di alimentazione
Catenaccio diametro mm 8, estensione mm 11 (mm 8 di corsa)
Alimentazione: 12 Vdc/400 mA o 24 Vdc/200 mA - ED 100%
Funzionamento: orizzontale (verticale su richiesta vedi pag. 117)
Microinterruttore C./N.A./N.C. di posizione catenaccio

20813-12 Alimentazione 12 V
20813-24 Alimentazione 24 V

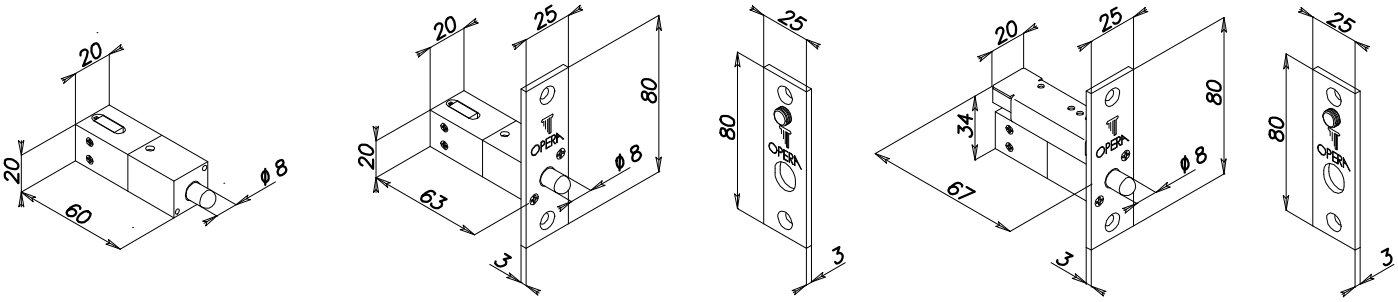

N.B.: Gli elettropistoni della serie **Quadra Micro**, a causa delle alte temperature di esercizio, non sono adatti per il montaggio su porte in legno o PVC

Art.	Descrizione

MICRO ELETTROPISTONE CON SCROCCO

Chiuso in mancanza di alimentazione
Frontale in acciaio inox mm 80 x 25 x 3
Contropiastra in acciaio inox mm 80 x 25 x 3 con magnete regolabile in estensione (solo art. 20910)
Scrocco diametro mm 8, estensione mm 8
Alimentazione: 12 Vdc/400 mA o 24 Vdc/200 mA - ED 100%
Funzionamento: orizzontale (verticale su richiesta vedi pag. 117)
Microinterruttore C./N.A./N.C. di posizione catenaccio

20910-12	Alimentazione 12 V e sensore magnetico N.A. di posizione anta
20911-12	Alimentazione 12 V senza sensore magnetico
20910-24	Alimentazione 24 V e sensore magnetico N.A. di posizione anta
20911-24	Alimentazione 24 V senza sensore magnetico

MICRO ELETTROPISTONE CON SCROCCO

Chiuso in mancanza di alimentazione
Scrocco diametro mm 8, estensione mm 12 (mm 8 di corsa)
Alimentazione: 12 Vdc/400 mA o 24 Vdc/200 mA - ED 100%
Funzionamento: orizzontale (verticale su richiesta vedi pag. 117)
Microinterruttore C./N.A./N.C. di posizione catenaccio

20913-12	Alimentazione 12 V
20913-24	Alimentazione 24 V

MICRO ELETTROPISTONE CON SCROCCO

Aperto in mancanza di alimentazione
Frontale in acciaio inox mm 80 x 25 x 3
Contropiastra in acciaio inox mm 80 x 25 x 3
con magnete regolabile in estensione (solo art. 20910A)
Scrocco diametro mm 8, estensione mm 8
Alimentazione: 12 Vdc/400 mA o 24 Vdc/200 mA - ED 100%
Funzionamento: orizzontale (verticale su richiesta vedi pag. 117)
Microinterruttore C./N.A./N.C. di posizione catenaccio

20910A-12	Alimentazione 12 V e sensore magnetico N.A. di posizione anta
20911A-12	Alimentazione 12 V senza sensore magnetico
20910A-24	Alimentazione 24 V e sensore magnetico N.A. di posizione anta
20911A-24	Alimentazione 24 V senza sensore magnetico

MICRO ELETTROPISTONE CON SCROCCO

Aperto in mancanza di alimentazione
Scrocco diametro mm 8, estensione mm 12 (mm 8 di corsa)
Alimentazione: 12 Vdc/400 mA o 24 Vdc/200 mA - ED 100%
Funzionamento: orizzontale (verticale su richiesta vedi pag. 117)
Microinterruttore C./N.A./N.C. di posizione catenaccio

20913A-12	Alimentazione 12 V
20913A-24	Alimentazione 24 V

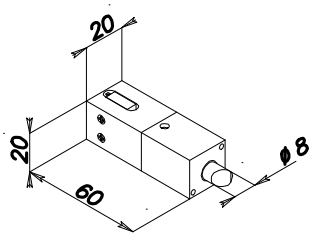

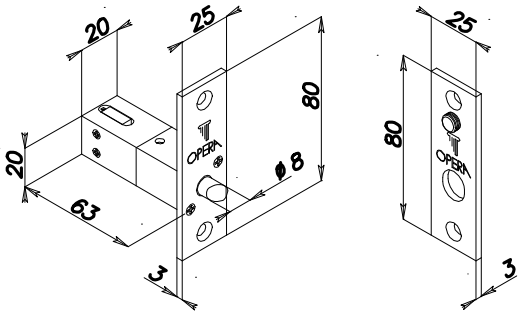

N.B.: Gli elettropistoni della serie **Quadra Micro**, a causa delle alte temperature di esercizio, non sono adatti per il montaggio su porte in legno o PVC

Art.	Descrizione

MICRO ELETTROPISTONE

Aperto in mancanza di alimentazione
Frontale in acciaio inox mm 80 x 25 x 3
Contropiastra in acciaio inox mm 80 x 25 x 3
con magnete regolabile in estensione (solo art. 20610XS)
Catenaccio diametro mm 8, estensione mm 8
Alimentazione: 12 Vdc/400 mA o 24 Vdc/200 mA - ED 100%
Funzionamento: orizzontale (verticale su richiesta vedi pag. 117)

20610XS-12	Alimentazione 12 V e sensore magnetico N.A. di posizione anta
20611XS-12	Alimentazione 12 V senza sensore magnetico
20610XS-24	Alimentazione 24 V e sensore magnetico N.A. di posizione anta
20611XS-24	Alimentazione 24 V senza sensore magnetico

MICRO ELETTROPISTONE

Aperto in mancanza di alimentazione
Catenaccio diametro mm 8, estensione mm 11 (mm 8 di corsa)
Alimentazione: 12 Vdc/400 mA o 24 Vdc/200 mA - ED 100%
Funzionamento: orizzontale (verticale su richiesta vedi pag. 117)

20613XS-12	Alimentazione 12 V
20613XS-24	Alimentazione 24 V
Art. + AM	A richiesta: sblocco manuale o tramite pomolo (vedi pag. 113)

MICRO ELETTROPISTONE

Chiuso in mancanza di alimentazione
Frontale in acciaio inox mm 80 x 25 x 3
Contropiastra in acciaio inox mm 80 x 25 x 3
con magnete regolabile in estensione (solo art. 20810XS)
Catenaccio diametro mm 8, estensione mm 8
Alimentazione: 12 Vdc/400 mA o 24 Vdc/200 mA - ED 100%
Funzionamento: orizzontale (verticale su richiesta vedi pag. 117)

20810XS-12	Alimentazione 12 V e sensore magnetico N.A. di posizione anta*
20811XS-12	Alimentazione 12 V senza sensore magnetico
20810XS-24	Alimentazione 24 V e sensore magnetico N.A. di posizione anta*
20811XS-24	Alimentazione 24 V senza sensore magnetico

MICRO ELETTROPISTONE

Chiuso in mancanza di alimentazione
Catenaccio diametro mm 8, estensione mm 11 (mm 8 di corsa)
Alimentazione: 12 Vdc/400 mA o 24 Vdc/200 mA - ED 100%
Funzionamento: orizzontale (verticale su richiesta vedi pag. 117)

20813XS-12	Alimentazione 12 V
20813XS-24	Alimentazione 24 V
Art. + AM	A richiesta: sblocco manuale tramite pomolo (vedi pag. 113)

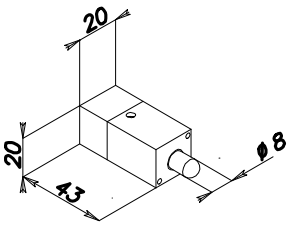

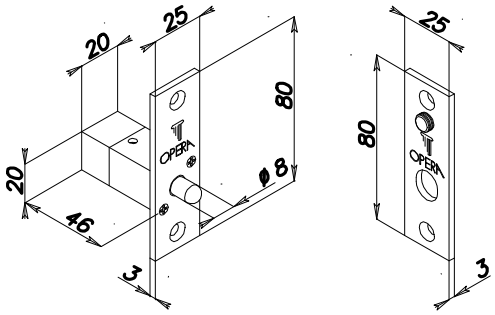

N.B.: Gli elettropistoni della serie **Quadra Micro**, a causa delle alte temperature di esercizio, non sono adatti per il montaggio su porte in legno o PVC

Art.	Descrizione

MICRO ELETTROPISTONE CON SCROCCO

Chiuso in mancanza di alimentazione
Frontale in acciaio inox mm 80 x 25 x 3
Contropiastra in acciaio inox mm 80 x 25 x 3
con magnete regolabile in estensione (solo art. 20910XS)
Scrocco diametro mm 8, estensione mm 8
Alimentazione: 12 Vdc/400 mA o 24 Vdc/200 mA - ED 100%
Funzionamento: orizzontale (verticale su richiesta vedi pag. 117)

20910XS-12	Alimentazione 12 V e sensore magnetico N.A. di posizione anta
20911XS-12	Alimentazione 12 V senza sensore magnetico
20910XS-24	Alimentazione 24 V e sensore magnetico N.A. di posizione anta
20911XS-24	Alimentazione 24 V senza sensore magnetico

MICRO ELETTROPISTONE CON SCROCCO

Chiuso in mancanza di alimentazione
Scrocco diametro mm 8, estensione mm 11 (mm 8 di corsa)
Alimentazione: 12 Vdc/400 mA o 24 Vdc/200 mA - ED 100%
Funzionamento: orizzontale (verticale su richiesta vedi pag. 117)

20913XS-12	Alimentazione 12 V
20913XS-24	Alimentazione 24 V
Art. + AM	**A richiesta:** sblocco manuale tramite pomolo (vedi pag. 113)

MICRO ELETTROPISTONE CON SCROCCO

Aperto in mancanza di alimentazione
Frontale in acciaio inox mm 80 x 25 x 3
Contropiastra in acciaio inox mm 80 x 25 x 3
con magnete regolabile in estensione (solo art. 20910XSA)
Scrocco diametro mm 8, estensione mm 8
Alimentazione: 12 Vdc/400 mA o 24 Vdc/200 mA - ED 100%
Funzionamento: orizzontale (verticale su richiesta vedi pag. 117)

20910XSA-12	Alimentazione 12 V e sensore magnetico N.A. di posizione anta
20911XSA-12	Alimentazione 12 V senza sensore magnetico
20910XSA-24	Alimentazione 24 V e sensore magnetico N.A. di posizione anta
20911XSA-24	Alimentazione 24 V senza sensore magnetico

MICRO ELETTROPISTONE CON SCROCCO

Aperto in mancanza di alimentazione
Scrocco diametro mm 8, estensione mm 11 (mm 8 di corsa)
Alimentazione: 12 Vdc/400 mA o 24 Vdc/200 mA - ED 100%
Funzionamento: orizzontale (verticale su richiesta vedi pag. 117)

20913XSA-12	Alimentazione 12 V
20913XSA-24	Alimentazione 24 V
Art. + AM	A richiesta: sblocco manuale tramite pomolo (vedi pag. 113)

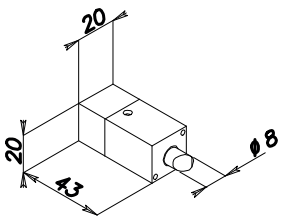

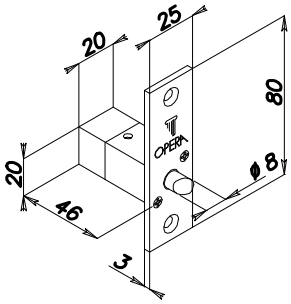

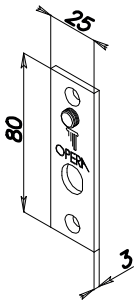

N.B.: Gli elettropistoni della serie **Quadra Micro**, a causa delle alte temperature di esercizio, non sono adatti per il montaggio su porte in legno o PVC

Art.	Descrizione

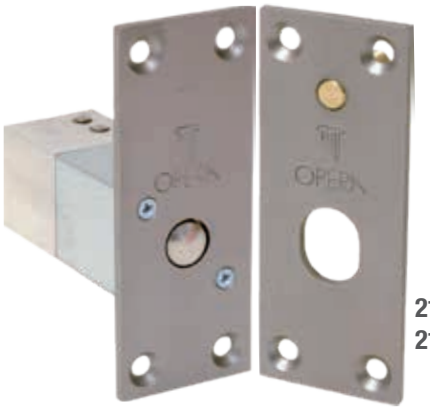

21610
21611

ELETTROPISTONE DI SICUREZZA

Aperto in mancanza di alimentazione
Frontale in acciaio inox mm 100 x 40 x 3
Contropiastra in acciaio inox mm 100 x 40 x 3
con magnete regolabile in estensione (solo art. 21610)
Catenaccio diametro mm 12, estensione mm 18
Alimentazione: 12 Vdc/900 mA o 24 Vdc/450 mA - ED 100%
Funzionamento: orizzontale (verticale su richiesta vedi pag. 117)
Microinterruttore C./N.A./N.C. di posizione catenaccio

Con sensore magnetico N.A. di posizione anta*
Senza sensore magnetico

* Per il collegamento alla centralina 54610 o 54710

21612

ELETTROPISTONE DI SICUREZZA ELETTRONICA INTEGRATA

Aperto in mancanza di alimentazione
Frontale in acciaio inox mm 100 x 40 x 3
Contropiastra in acciaio inox mm 100 x 40 x 3
con magnete regolabile in estensione
Catenaccio diametro mm 12, estensione mm 18
Alimentazione: 12 Vdc - 800 mA di spunto, 550 mA mantenimento
24 Vdc - 500 mA di spunto, 300 mA mantenimento
Elettronica di comando a microprocessore interna
Collegamento tramite connettore ad innesto rapido
Ingresso con contatto N.A. di apertura
Uscita a Relè C./N.A./N.C. per il collegamento ai semafori Rosso/Verde
Led per il monitoraggio delle temporizzazioni

Pulsanti per il monitoraggio e la regolazione dei tempi di:
- Richiusura da 0 - 5 sec. all'accostamento dell'anta
- Richiusura da 0 - 60 sec. se l'anta non viene aperta

Funzionamento: orizzontale (verticale su richiesta vedi pag. 117)

21613

ELETTROPISTONE DI SICUREZZA

Aperto in mancanza di alimentazione
Catenaccio diametro mm 12, estensione mm 21 (mm 18 di corsa)
Alimentazione: 12 Vdc/900 mA o 24 Vdc/450 mA - ED 100%
Funzionamento: orizzontale (verticale su richiesta vedi pag. 117)
Microinterruttore C./N.A./ N.C. di posizione catenaccio

Art. + AM A richiesta: sblocco manuale tramite pomolo (vedi pag. 113)

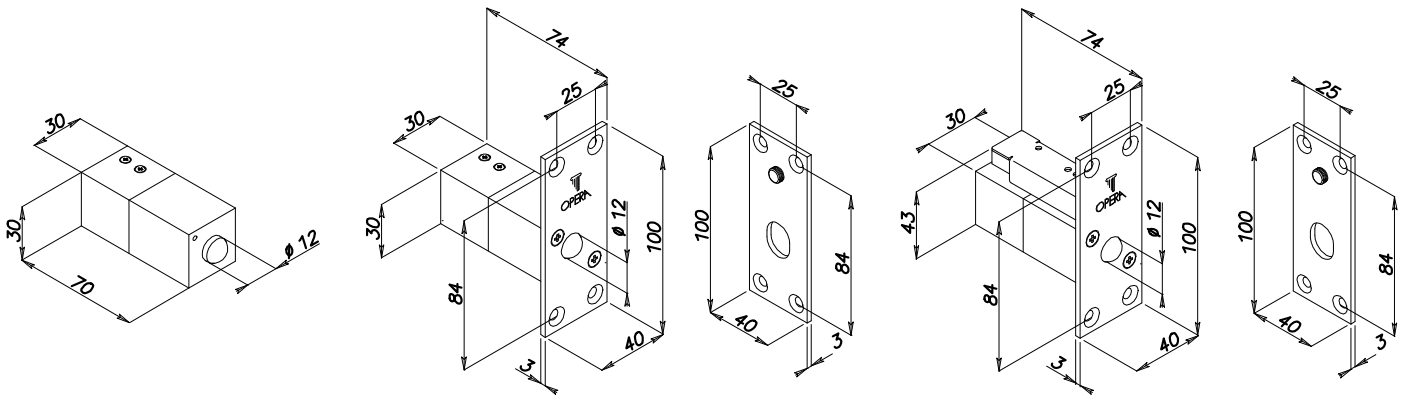

N.B.: Gli elettropistoni della serie **Quadra**, a causa delle alte temperature di esercizio, non sono adatti per il montaggio su porte in legno o PVC

Art.	Descrizione

21810
21811

ELETTROPISTONE DI SICUREZZA

Chiuso in mancanza di alimentazione
Frontale in acciaio inox mm 100 x 40 x 3
Contropiastra in acciaio inox mm 100 x 40 x 3
con magnete regolabile in estensione (solo art. 21810)
Catenaccio diametro mm 12, estensione mm 18
Alimentazione: 12 Vdc/900 mA o 24 Vdc/450 mA - ED 100%
Funzionamento: orizzontale (verticale su richiesta vedi pag. 117)
Microinterruttore C./N.A./N.C. di posizione catenaccio

Con sensore magnetico N.A. di posizione anta*
Senza sensore magnetico

* Per il collegamento alla centralina 54610 o 54710

21812

ELETTROPISTONE DI SICUREZZA CON ELETTRONICA INTEGRATA

Chiuso in mancanza di alimentazione
Frontale in acciaio inox mm 100 x 40 x 3
Contropiastra in acciaio inox mm 100 x 40 x 3
con magnete regolabile in estensione
Catenaccio diametro mm 12, estensione mm 18
Alimentazione: 12 Vdc - 800 mA di spunto, 450 mA mantenimento
24 Vdc - 500 mA di spunto, 250 mA mantenimento
Elettronica di comando a microprocessore interna
Collegamento tramite connettore ad innesto rapido
Ingresso con contatto N.A. di apertura
Uscita a Relè C./N.A./N.C. per il collegamento ai semafori Rosso/Verde
Led per il monitoraggio delle temporizzazioni

Pulsanti per il monitoraggio e la regolazione dei tempi di:
- Richiusura da 0 - 5 sec. all'accostamento dell'anta
- Richiusura da 0 - 60 sec. se l'anta non viene aperta

Funzionamento: orizzontale (verticale su richiesta vedi pag. 117)

21813

ELETTROPISTONE DI SICUREZZA

Chiuso in mancanza di alimentazione
Catenaccio diametro mm 12, estensione mm 21 (mm 18 di corsa)
Alimentazione: 12 Vdc/900 mA o 24 Vdc/450 mA - ED 100%
Funzionamento: orizzontale (verticale su richiesta vedi pag. 117)
Microinterruttore C./N.A./N.C. di posizione catenaccio

Art. + AM A richiesta: sblocco manuale tramite pomolo (vedi pag. 113)

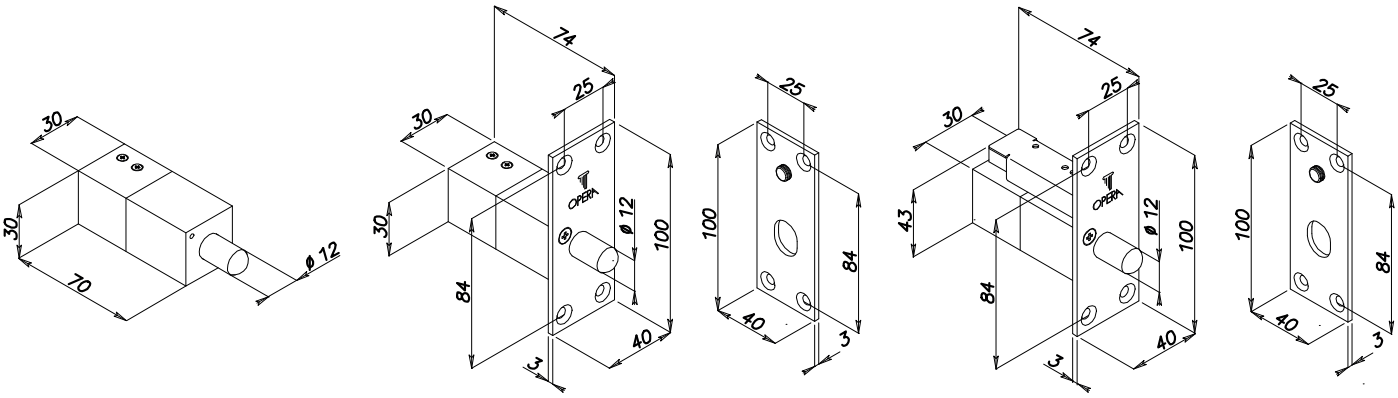

N.B.: Gli elettropistoni della serie **Quadra**, a causa delle alte temperature di esercizio, non sono adatti per il montaggio su porte in legno o PVC

	Art.	Descrizione
		ELETTROPISTONE DI SICUREZZA DA INFILARE CON SCROCCO Chiuso in mancanza di alimentazione Frontale in acciaio inox mm 100 x 40 x 3 Contropiastra in acciaio inox mm 100 x 40 x 3 con magnete regolabile in estensione (solo art. 21910) Dimensioni corpo serratura: vedi disegno pag. 106 Scrocco diametro mm 12, estensione mm 14 Alimentazione: 12 Vdc/900 mA o 24 Vdc/450 mA - ED 100% Funzionamento: orizzontale (verticale su richiesta vedi pag. 117) Microinterruttore C./N.A./N.C. di posizione scrocco
	21910	Con sensore magnetico N.A. di posizione anta
	21911	Senza sensore magnetico
	21913	**ELETTROPISTONE DI SICUREZZA CON SCROCCO** Chiuso in mancanza di alimentazione Scrocco diametro mm 12, estensione mm 17 (mm 14 di corsa) Dimensioni corpo serratura: vedi disegno pag. 106 Alimentazione: 12 Vdc/900 mA o 24 Vdc/450 mA - ED 100% Funzionamento: orizzontale (verticale su richiesta vedi pag. 117) Microinterruttore C./N.A./N.C. di posizione scrocco
	Art. + AM	A richiesta: sblocco manuale tramite pomolo (vedi foto sotto) Da precisare la mano di apertura se abbinato all'art. 02114

QUADRA E QUADRA MICRO CON POMOLO AM

1

2

3

4

N.B.: Gli elettropistoni della serie **Quadra**, a causa delle alte temperature di esercizio, non sono adatti per il montaggio su porte in legno o PVC

Art.	Descrizione

ELETTROPISTONE DI SICUREZZA

Aperto in mancanza di alimentazione
Frontale in acciaio inox mm 150 x 40 x 3
Contropiastra in acciaio inox mm 100 x 40 x 3
con magnete regolabile in estensione (solo art. 21614)
Entrata: mm 40
Alimentazione: 12 Vdc/900 mA o 24 Vdc/450 mA - ED 100%
Catenaccio diametro mm 12, estensione mm 18
Predisposto per cilindro sagomato europeo per l'apertura a chiave
Funzionamento: orizzontale (verticale su richiesta vedi pag. 117)
Microinterruttore C./N.A./N.C. di posizione catenaccio

21614 Con sensore magnetico N.A. di posizione anta*
21615 Senza sensore magnetico
Art. + S Con cilindro con chiave a spillo

* Per il collegamento alla centralina 54610 o 54710

21616

ELETTROPISTONE ELETTRONICA INTEGRATA

Aperto in mancanza di alimentazione
Frontale in acciaio inox mm 150 x 40 x 3
Contropiastra in acciaio inox mm 100 x 40 x 3
con magnete regolabile in estensione
Catenaccio diametro mm 12, estensione mm 18
Predisposto per cilindro sagomato europeo per l'apertura a chiave
Entrata: mm 40
Alimentazione: 12 Vdc - 800 mA di spunto, 550 mA mantenimento
24 Vdc - 500 mA di spunto, 300 mA mantenimento
Elettronica di comando a microprocessore interna
Collegamento tramite connettore ad innesto rapido
Ingresso con contatto N.A. di apertura
Uscita a Relè C./N.A./N.C. per il collegamento ai semafori Rosso/Verde
Led per il monitoraggio delle temporizzazioni

Pulsanti per il monitoraggio e la regolazione dei tempi di:
- Richiusura da 0 - 5 sec. all'accostamento dell'anta
- Richiusura da 0 - 60 sec. se l'anta non viene aperta

Art. + S Con cilindro con chiave a spillo

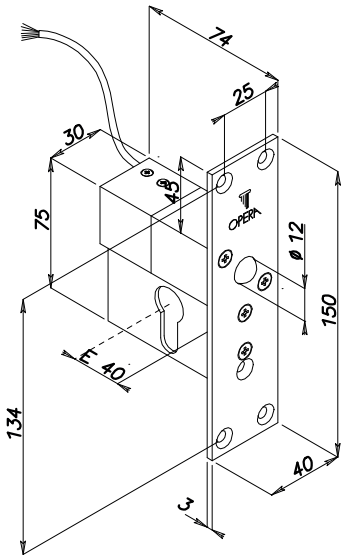

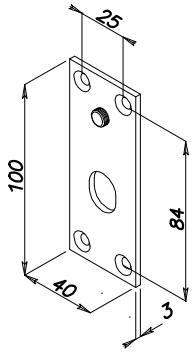

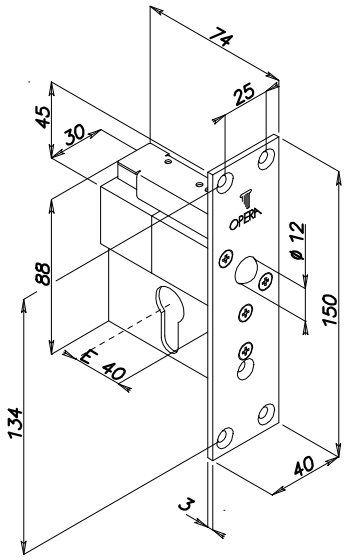

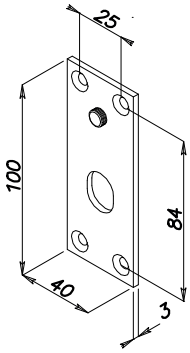

N.B.: Gli elettropistoni della serie **Quadra Micro**, a causa delle alte temperature di esercizio, non sono adatti per il montaggio su porte in legno o PVC

ELETTROPISTONI DI SICUREZZA ORIZZONTALI SERIE QUADRA CON SBLOCCO A CHIAVE

Art.	Descrizione

ELETTROPISTONE DI SICUREZZA

Chiuso in mancanza di alimentazione
Frontale in acciaio inox mm 150 x 40 x 3
Contropiastra in acciaio inox mm 100 x 40 x 3
con magnete regolabile in estensione (solo art. 21814)
Entrata: mm 40
Alimentazione: 12 Vdc/900 mA o 24 Vdc/450mA - ED 100%
Catenaccio diametro mm 12, estensione mm 18
Predisposto per cilindro sagomato europeo per l'apertura a chiave
Funzionamento: orizzontale (verticale su richiesta vedi pag. 117)
Microinterruttore C./N.A./N.C. di posizione catenaccio

21814 Con sensore magnetico N.A. di posizione anta*
21815 Senza sensore magnetico
Art. + S Con cilindro con chiave a spillo

* Per il collegamento alla centralina 54610 o 54710

21816

ELETTROPISTONE ELETTRONICA INTEGRATA

Chiuso in mancanza di alimentazione
Frontale in acciaio inox mm 150 x 40 x 3
Contropiastra in acciaio inox mm 100 x 40 x 3
con magnete regolabile in estensione
Catenaccio diametro mm 12, estensione mm 18
Predisposto per cilindro sagomato europeo per l'apertura a chiave
Entrata: mm 40
Alimentazione: 12 Vdc - 800 mA di spunto, 450 mA mantenimento
24 Vdc - 500 mA di spunto, 250 mA mantenimento
Elettronica di comando a microprocessore interna
Collegamento tramite connettore ad innesto rapido
Ingresso con contatto N.A. di apertura
Uscita a Relè C./N.A./N.C. per il collegamento ai semafori Rosso/Verde
Led per il monitoraggio delle temporizzazioni

Pulsanti per il monitoraggio e la regolazione dei tempi di:
- Richiusura da 0 - 5 sec. all'accostamento dell'anta
- Richiusura da 0 - 60 sec. se l'anta non viene aperta

Art. + S Con cilindro con chiave a spillo

ELETTROPISTONE DI SICUREZZA CON SCROCCO

Chiuso in mancanza di alimentazione
Scrocco diametro mm 12, estensione mm 14
Alimentazione: 12 Vdc/900 mA o 24 Vdc/450 mA - ED 100%
Predisposto per cilindro sagomato europeo per l'apertura a chiave
Funzionamento: orizzontale (verticale su richiesta vedi pag. 117)
Microinterruttore C./N.A./N.C. di posizione scrocco

21914 Con sensore magnetico N.A. di posizione anta*
21915 Senza sensore magnetico
Art. + S Con cilindro con chiave a spillo

SX

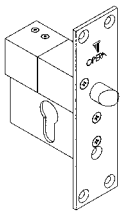

DX

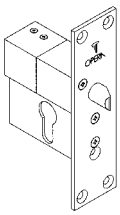

N.B.: indicare la mano della serratura (mano destra o sinistra)

Art.	Descrizione	

STAFFE PER IL FISSAGGIO LATERALE DELL'ELETTROPISTONE ORIZZONTALE

Coppia di staffe per elettropistone e contropiastra in acciaio nichelato
Dimensioni staffa per elettropistone e per contropiastra:
Serie Quadra Micro mm 32 x 24 x 22
Serie Quadra mm 32 x 32 x 30

02060	Serie Quadra Micro	
02160	Serie Quadra	

Impiego: carter per l'applicazione superficiale degli elettropistoni di sicurezza orizzontali serie Quadra e Quadra Micro

CARTER PER ELETTROPISTONE ORIZZONTALE

Corpo carter elettropistone e contropiastra in acciaio verniciato nero
Dimensioni carter per elettropistone:
Serie Quadra Micro mm 74 x 26 x 26
Serie Quadra mm 93 x 35 x 35
Dimensioni contropiastra:
Serie Quadra Micro mm 25 x 25 x 26
Serie Quadra mm 30 x 30 x 32

02065	Serie Quadra Micro (già comprensivo di art. 02060)	
02165	Serie Quadra (già comprensivo di art. 02160)	

Impiego: carter per l'applicazione superficiale degli elettropistoni di sicurezza orizzontali serie Quadra e Quadra Micro

Confezione: carter elettropistone, carter contropiastra, staffa di fissaggio laterale e viti

FRONTALE CON MECCANISMO APERTURA A CHIAVE

Frontale in acciaio inox
Dimensioni frontale: mm 150 x 40 x 3
Corpo in alluminio anodizzato
Dimensioni del corpo: mm 70 x 45 x 20
Entrata cilindro: mm 40

02114	Per cilindro sagomato europeo standard	
02114S	Con cilindro a spillo	

Impiego: accessorio abbinable agli elettropistoni di sicurezza orizzontali serie 216, 218, 219.

CONTROPIASTRA PER ELETTROPISTONI SERIE QUADRA MICRO

Contropiastra in acciaio inox mm 80 x 25 x 3

02208	Senza magnete	28,00
02208R	Con magnete regolabile in estensione	32,00

CONTROPIASTRA PER ELETTROPISTONI SERIE QUADRA

Contropiastra in acciaio inox mm 100 x 40 x 3

02218	Senza magnete	28,00
02218R	Con magnete regolabile in estensione	32,00

N.B.: Gli elettropistoni della serie **Quadra Micro**, a causa delle alte temperature di esercizio, non sono adatti per il montaggio su porte in legno o PVC

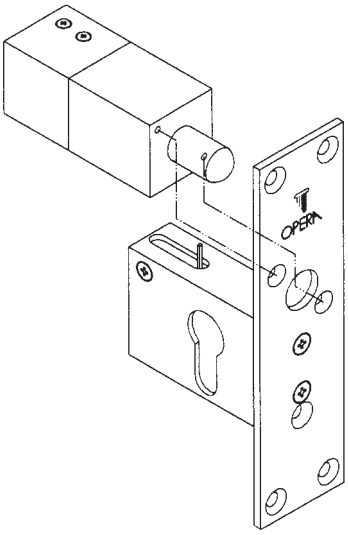

Inserimento meccanismo apertura
a chiave

ESEMPIO APPLICATIVO STAFFE E CARTER

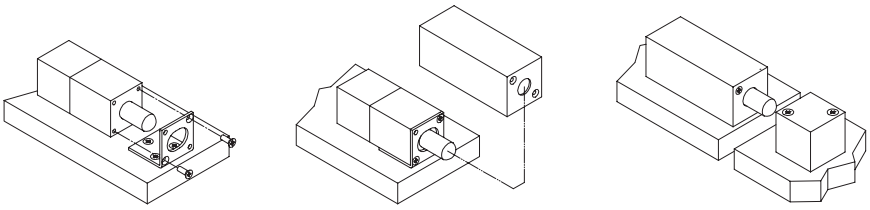

ESEMPIO APPLICATIVO CON VERSO DI FUNZIONAMENTO

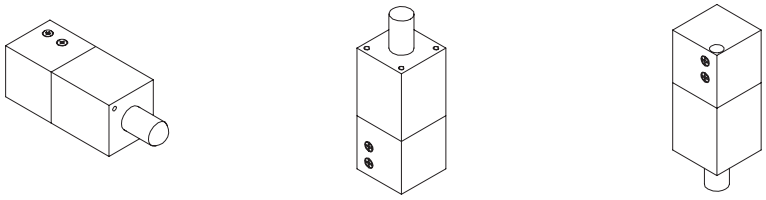

Standard

Verticale verso l'alto
(a richiesta)

Verticale verso
Il basso
(a richiesta)

SISTEMA DI PORTE INTERBLOCCATE CON ELETTROPISTONI SERIE QUADRA

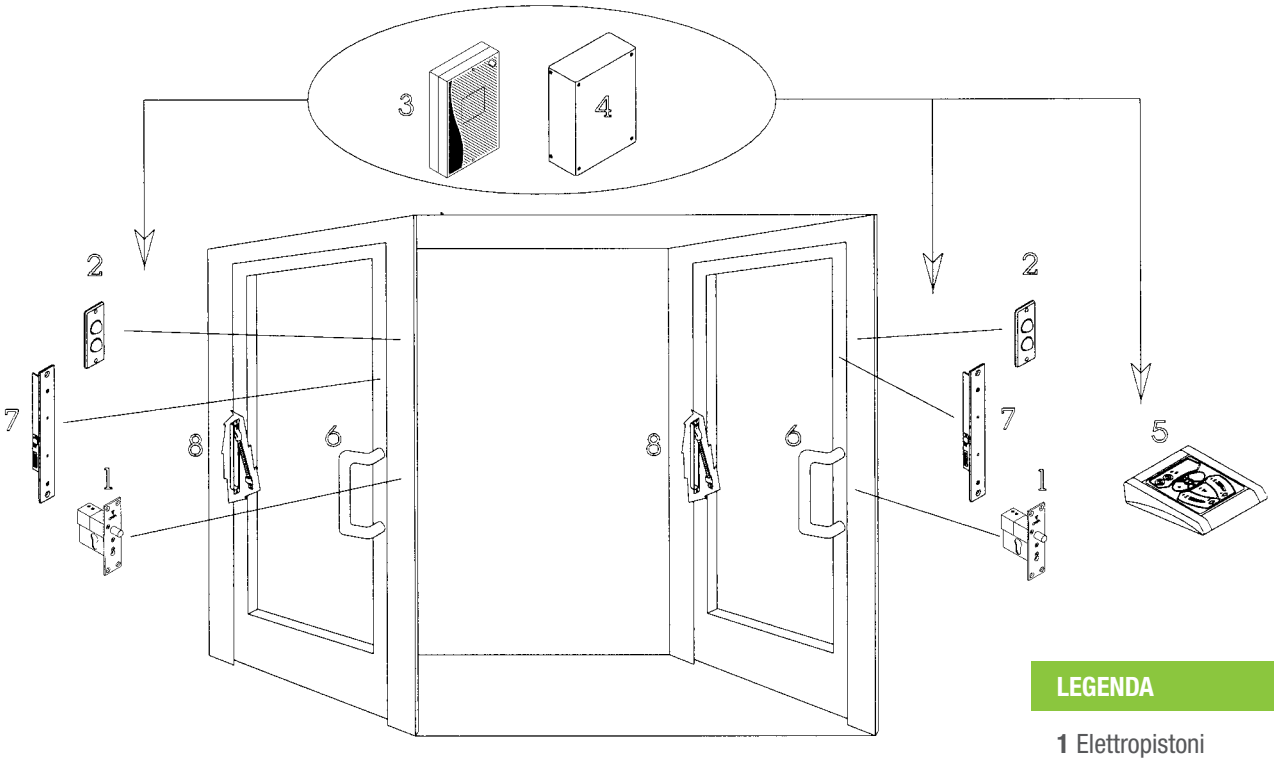

LEGENDA

1 Elettropistoni
2 Semafori
3 Centralina di gestione
4 Alimentatore
5 Console di comando
6 Maniglioni sensitivi
7 Schede sensorie
8 Passacavi

ARCA

- ELETTROSERRATURE DI SICUREZZA
- VERSIONE KEY PER CASELLARI DI SICUREZZA E CASSEFORTI
- VERSIONE SLIDE PER PORTE SCORREVOLI AUTOMATICHE
- INTERAMENTE IN ACCIAIO INOX
- AZIONAMENTO MANUALE CON CILINDRO EUROPEO

OPERA

ARCA

www.opera-italy.com

PLUS

- Innovativa elettroserratura per porte scorrevoli
- Elevata resistenza all'effrazione, oltre 800 kg.
- Chiusa senza alimentazione
- Apertura meccanica tramite cilindro europeo
- Microinterruttore interno di segnalazione stato porta
- Contropiastra con perno retrattile a porta aperta

APERTURA INTERNA

APERTURA ESTERNA

PLUS ESEMPIO

1 Per porte scorrevoli a una o due ante
2 Non necessita di elettroniche di gestione
3 Richiusura meccanica all'accostamento delle ante
4 Per porte scorrevoli motorizzate o cancelli scorrevoli
5 Abbinabile a citofoni e a sistemi per controllo accessi

GUARDA IL VIDEO

Art.	Descrizione

22800M

ELETTROBLOCCO NORMALMENTE CHIUSO

Corpo in plastica di colore nero
Bloccato senza alimentazione
Perno di blocco in acciaio nichelato con base di fissaggio in plastica nera
Inserimento del sistema di blocco laterale per cassettiere o ante
Forza di resistenza all'apertura: Kg. 100
Alimentazione: 12-28 Vac/dc - 165 mA di spunto - 70 mA in stand-by
Corrente assorbita: 165 mA di spunto - 70 mA in mantenimento
Azionamento di apertura motorizzato
Microinterruttore C. / N.A. / N.C. di serratura chiusa e posizione di anta
Contatto in uscita per la posizione di anta chiusa
Tempo di richiusura regolabile da 2 a 5 sec.

Impiego: chiusura di sicurezza per sportelli di armadietti, di cassettiere ed ante di mobili e vetrine.

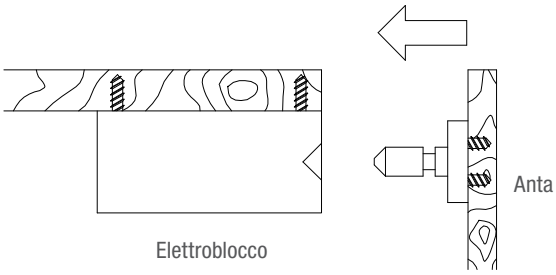

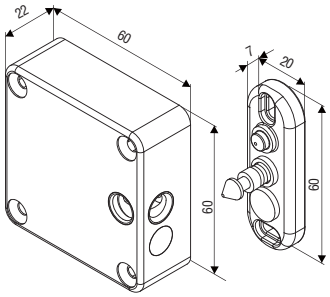

NEW

22800MBR

ELETTROBLOCCO RFID NORMALMENTE CHIUSO

Corpo in plastica di colore nero
Bloccato senza alimentazione
Perno di blocco in acciaio nichelato
Inserimento del sistema di blocco laterale per cassettiere o ante
Forza di resistenza all'apertura: Kg. 170
Alimentazione: 4 Batterie alcaline da 1,5 V - AAA (incluse)
Allarme per batteria scarica e sblocco automatico al 10% di carica della batteria (2,6 V)
Connettore per batteria di emergenza esterna
N° 13 Tessere RFID memorizzabili in tecnologia Mifare
Azionamento di apertura motorizzato

Impiego: chiusura di sicurezza a batteria per sportelli di armadietti, di cassettiere ed ante di mobili e vetrine.

TESSERE A TRANSPONDER

Tessere RFID in tecnologia Mifare
Dimensioni: mm. 86 x 54 x 0,8

55516 Neutra
55516SLA Serigrafia cliente in quadricromia su un lato
55516SLB Serigrafia cliente in quadricromia su due lati

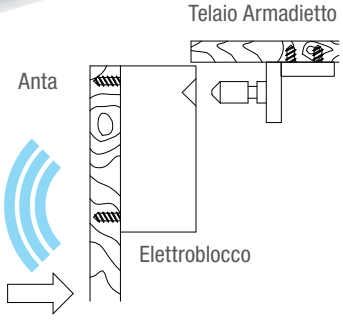

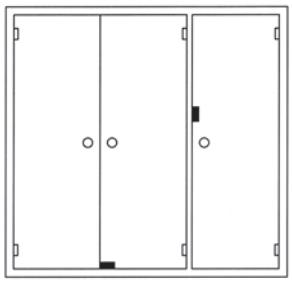

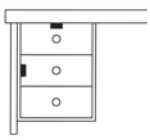

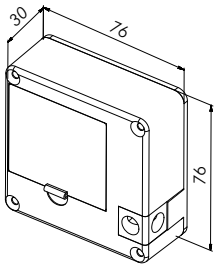

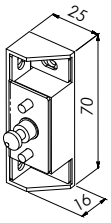

Caratteristiche comuni: Corpo in acciaio inox. Perno di blocco in acciaio temprato nichelato su contropiastra in acciaio inox. Forza di resistenza allo scasso: Kg. 800. Inserimento del perno di blocco frontale
Impiego: chiusura di sicurezza comandabile elettricamente per la chiusura controllata di sportelli di armadi e casellari di sicurezza.

Art.	Descrizione
	ELETTROBLOCCO DI SICUREZZA Bloccato senza alimentazione Frontale in acciaio inox Contropiastra in acciaio inox regolabile in estensione da 21 a 27 mm Perno diametro mm 9,5 estensione mm 25 Alimentazione: 12 o 24 Vdc Corrente Assorbita: 1.000 mA a 12 V/500 mA a 24 V Apertura: limitata alla durata dell'impulso con limitatore di corrente Microinterruttore C./N.A./N.C. di posizione del perno inserito Apertura sotto sforzo: 50 Nt
22912	Alimentazione: 12 Vdc
22924	Alimentazione: 24 Vdc
22912CS	Alimentazione: 12 Vdc-Con cilindro a spillo per apertura a chiave
22924CS	Alimentazione: 24 Vdc-Con cilindro a spillo per apertura a chiave

Apertura con chiave
a spillo

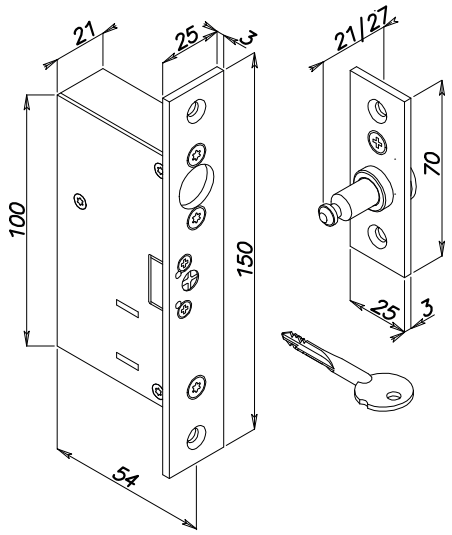

ESEMPI APPLICATIVI

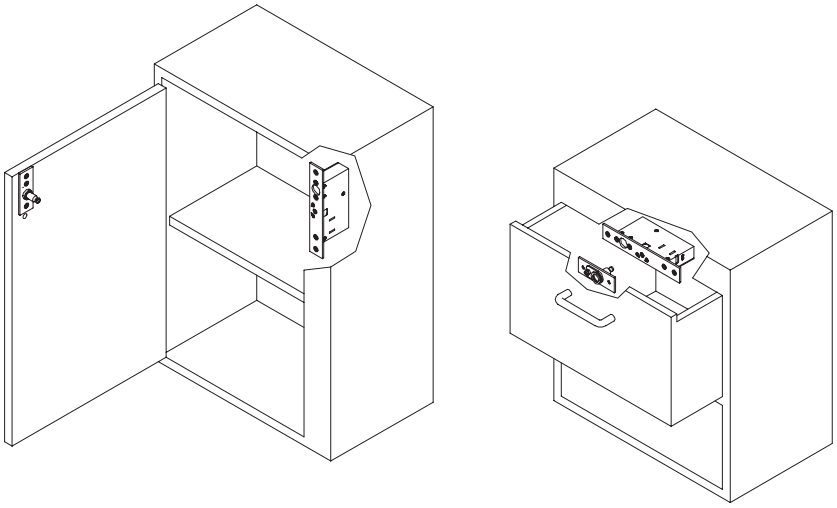

ARCA

ELETTROBLOCCHI PER PORTE SCORREVOLI SERIE ARCA SLIDE

www.opera-italy.com

Caratteristiche comuni: Corpo in acciaio inox. Perno di blocco in acciaio temprato nichelato su controserratura in acciaio inox. Forza di resistenza allo scasso: Kg. 800. Inserimento del perno di blocco frontale

Impiego: chiusura di sicurezza comandabile elettricamente per la chiusura controllata di ante scorrevoli.

CF

Art.	Descrizione
	ELETTROBLOCCO DI SICUREZZA PER SCORREVOLI Apertura meccanica con cilindro europeo Bloccato senza alimentazione Frontale serratura e contropiastra in acciaio inox Controserratura con sistema di fuoriuscita perno a porta accostata Perno diametro mm 9,5 estensione mm 25 Apertura: limitata alla durata dell'impulso con limitatore di corrente Entrata: mm 28 Microinterruttore C./N.A./N.C. di posizione del perno inserito
23822	Alimentazione: 12 Vdc
23824	Alimentazione: 24 Vdc
23822FG	Alimentazione: 12 Vdc - con fermo a giorno
23824FG	Alimentazione: 24 Vdc - con fermo a giorno
	VERSIONE SOLO MECCANICA
23800	Con predisposizione per cilindro europeo
23800FG	Con predisposizione per cilindro europeo e fermo a giorno
Art. + CF	Fornito con contropiastra fissa (es. 23822CF)
02238CF	Contropiastra fissa - Ricambio
02238	Contropiastra ad espulsione - Ricambio

02308

02308CF

CARTER DA APPLICARE PER SERRATURA SERIE KEY E SLIDE

Carter serratura e contropiastra in acciaio inox
Predisposizione per cilindro europeo
Entrata: mm 28

02308.1	Carter per serratura con contropiastra standard - Mano destra
02308.2	Carter per serratura con contropiastra standard - Mano sinistra
02308.1CF	Carter per serratura con contropiastra fissa - Mano destra
02308.2CF	Carter per serratura con contropiastra fissa - Mano sinistra

Mano del Carter

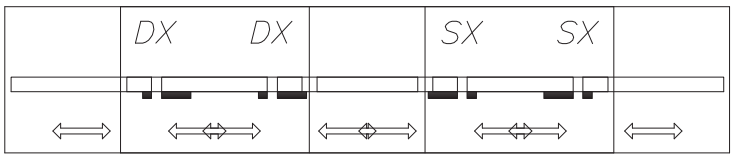

Mano del Carter

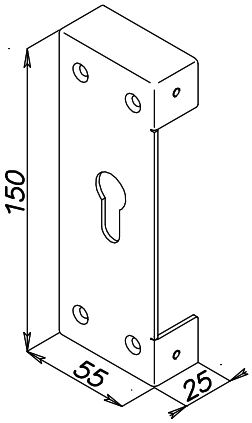

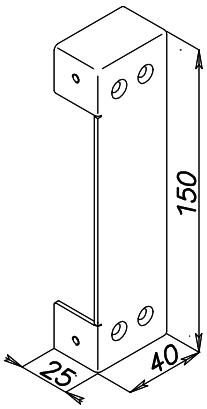

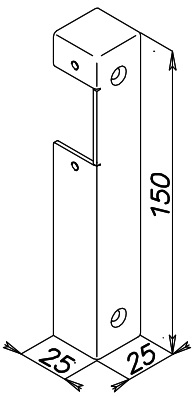

Caratteristiche comuni: Corpo in acciaio inox. Perno di blocco in acciaio temprato nichelato su controserratura in acciaio inox
Forza di resistenza allo scasso: Kg. 800. Inserimento del perno di blocco frontale.
Impiego: chiusura di sicurezza comandabile elettricamente per la chiusura controllata di ante scorrevoli

Art.	Descrizione
	ELETTROBLOCCO DI SICUREZZA PER SCORREVOLI Apertura meccanica con cilindro europeo Frontale serratura e contropiastra in acciaio inox Controserratura con sistema di fuoriuscita perno a porta accostata Perno diametro mm 9,5 , estensione mm 25 Apertura: limitata alla durata o alla mancanza dell'impulso con limitatore di corrente Entrata: mm 20 Microinterruttore C. / N.A. / N.C. di posizione del perno inserito
	VERSIONE SBLOCCATO SENZA ALIMENTAZIONE
23622S	Alimentazione: 12 Vdc - 1.000 mA
23624S	Alimentazione: 24 Vdc - 500 mA
	VERSIONE BLOCCATO SENZA ALIMENTAZIONE
23822S	Alimentazione: 12 Vdc - 1.000 mA
23824S	Alimentazione: 24 Vdc - 500 mA
Art. + CF	Fornito con contropiastra fissa
02238CF	Contropiastra fissa - Ricambio
02238S	Controserratura ad espulsione - Ricambio

NEW

CARTER DA APPLICARE PER SERRATURA SERIE KEY E SLIDE
Carter serratura e contropiastra in acciaio inox
Predisposizione per cilindro europeo
Entrata: mm 20

02308.1S	Carter per serratura con contropiastra standard - Mano destra
02308.2S	Carter per serratura con contropiastra standard - Mano sinistra
02308.1CFS	Carter per serratura con contropiastra fissa - Mano destra
02308.2CFS	Carter per serratura con contropiastra fissa - Mano sinistra

02308

02308CF

Mano del Carter

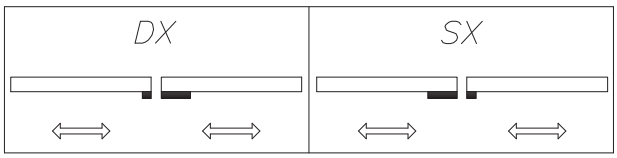

Mano del Carter

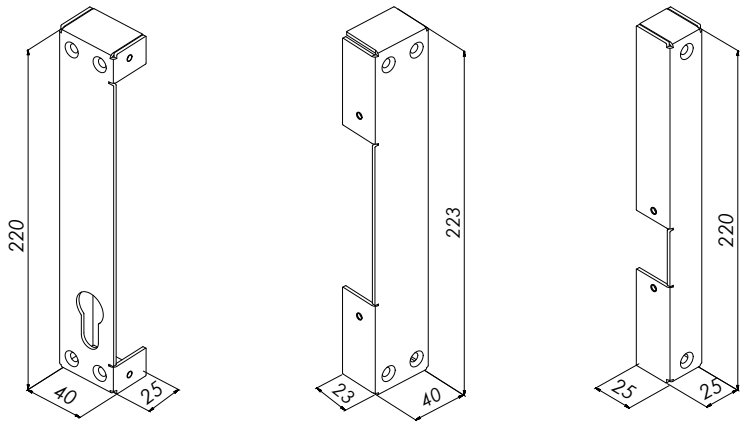

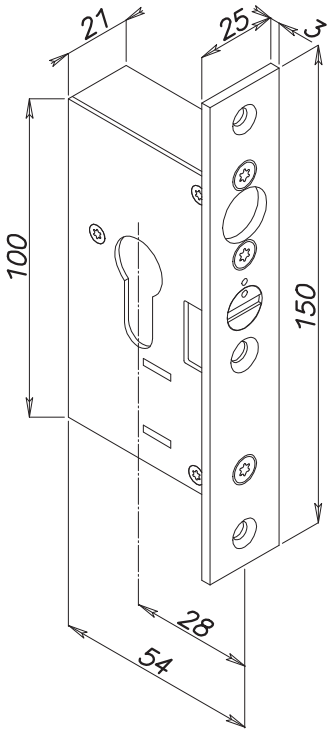

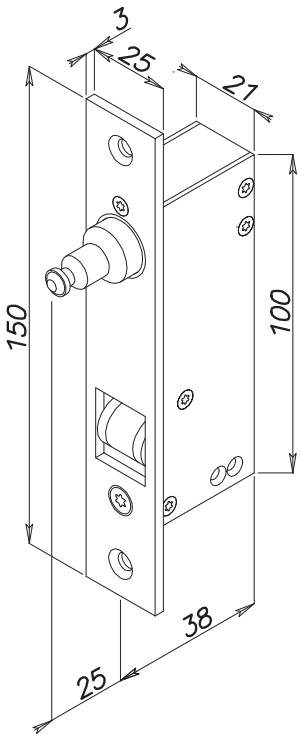

Serie Arca Slide

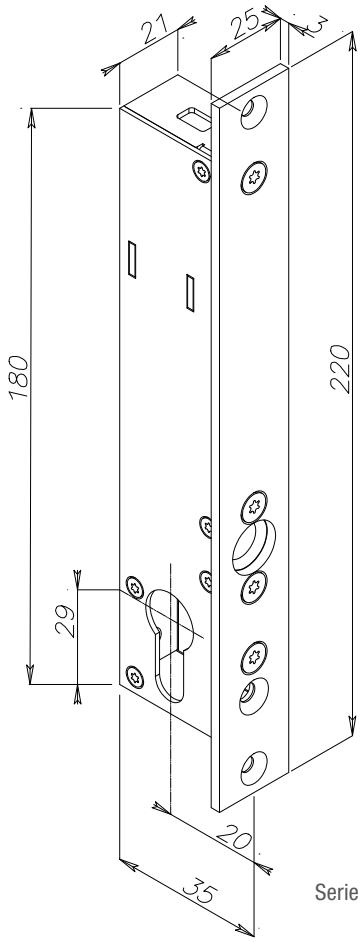

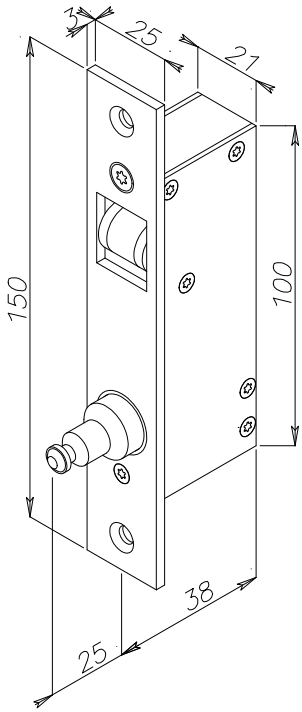

Serie Arca Slide Slim

Sistema Controserratura

a porta chiusa

a porta aperta

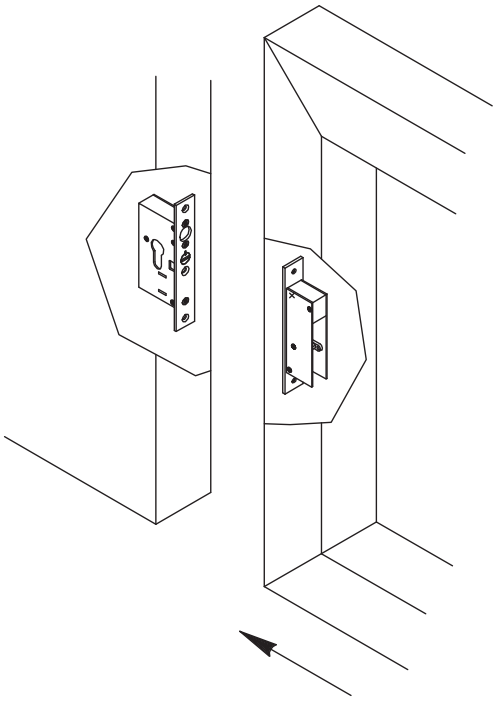

VEDI
ESEMPIO APPLICATIVO

Porta scorrevole a un'anta

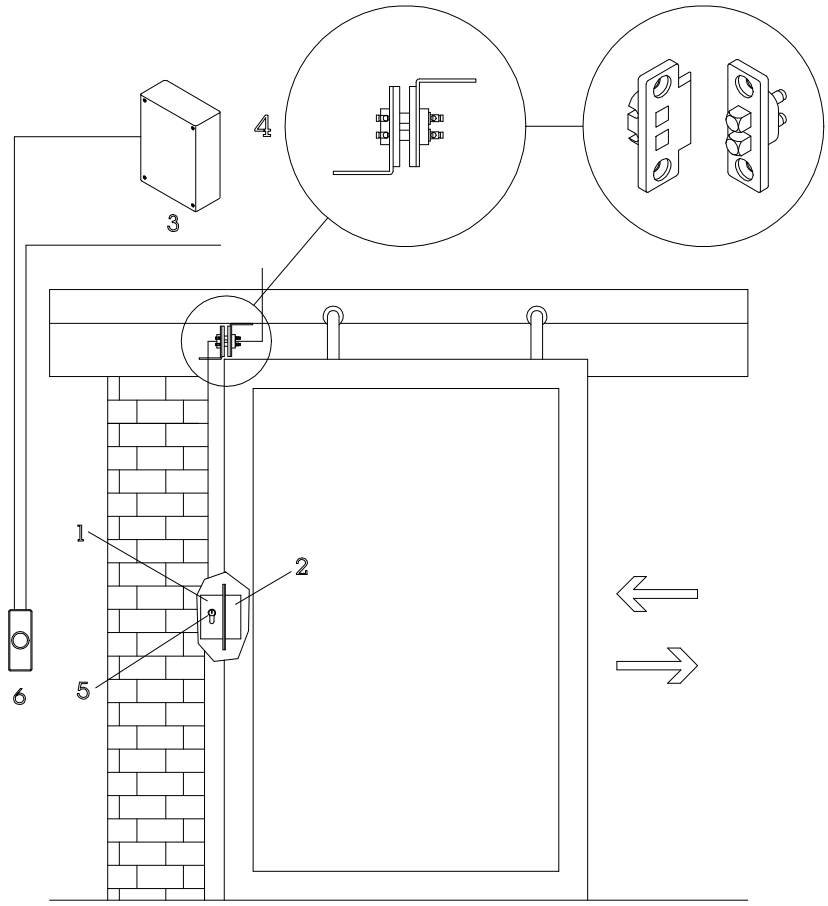

LEGENDA

1 Arca Slide
2 Contropiastra
3 Alimentatore
4 Contatti a molla
5 Cilindro Europeo
6 Pulsante

Porta scorrevole a due ante

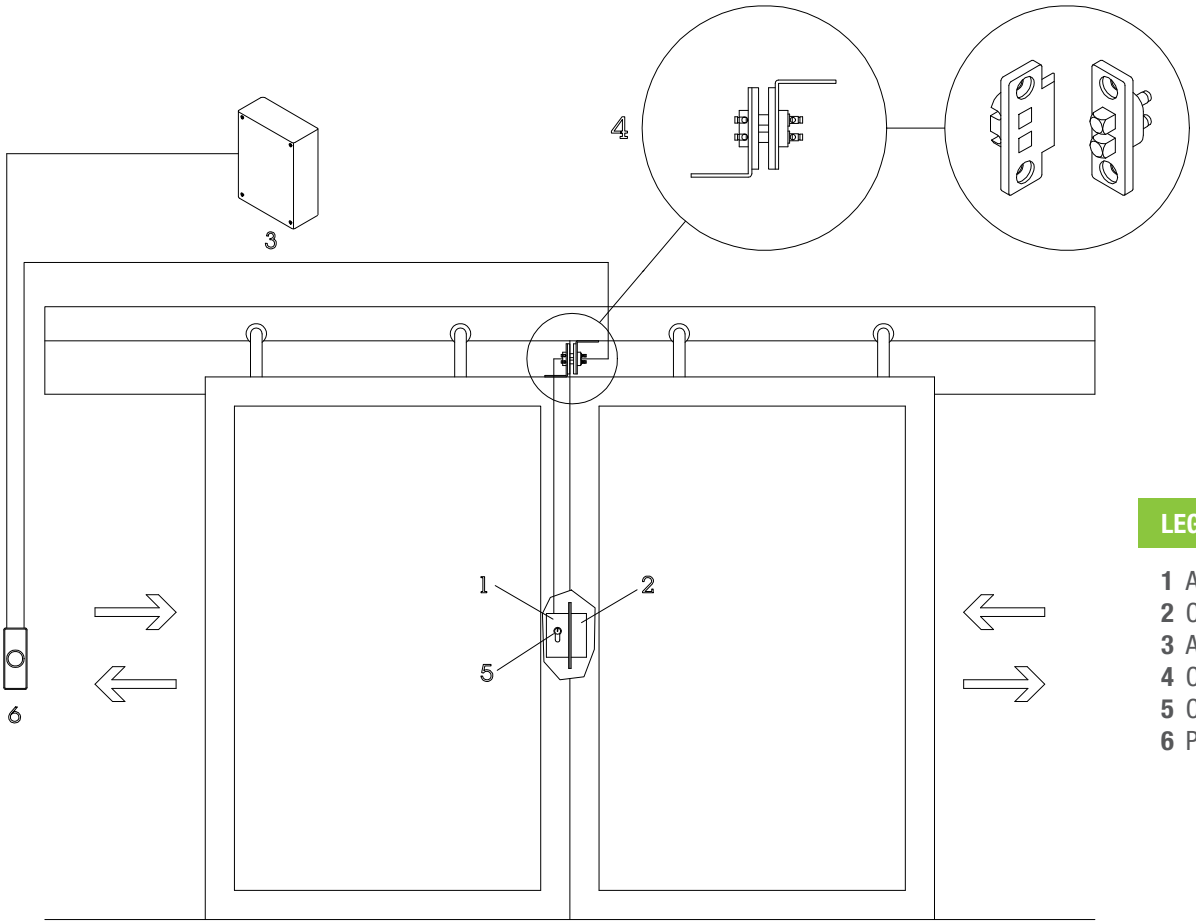

LEGENDA

1 Arca Slide
2 Contropiastra
3 Alimentatore
4 Contatti a molla
5 Cilindro Europeo
6 Pulsante

Art.	Descrizione

23000

ELETTROSERRATURA PER PORTE A VENTO

Apertura meccanica con cilindro europeo
Frontale e contropiastra in acciaio inox
Scrocco ambidestro con blocco meccanico in posizione di chiusura
Dispositivo sul frontale per il blocco dello scrocco in posizione di chiusura
Dimensioni scrocco: mm 26 x 15,5 x estensione mm 13
Alimentazione: 12/24 Vac/dc
Corrente Assorbita: 280 mA a 12 Vdc - 140 mA a 24 Vdc
Versione: antipanico (chiusura con alimentazione)
e sicurezza (apertura con alimentazione) selezionabile
Entrata: mm 30
Contatto C./N.A./N.C. di stato scrocco bloccato/sbloccato
Fornita con n°2 contropiastre. Una per porte ad anta con battuta e una per porte a vento

Impiego: elettroserratura ideale per il funzionamento su porte a vento (apertura in entrambi i versi). La richiusura della porta avviene automaticamente all'accostamento dell'anta tramite la pressione dell'apposito dispositivo meccanico di allineamento.

A richiesta: essendo l'apertura dell'elettroserratura limitata alla durata dell'impulso elettrico (versione sicurezza) o alla mancanza dell'alimentazione (versione antipanico) si suggerisce l'utilizzo della scheda temporizzatore art. 51500 (pag. 43) per la temporizzazione dello sblocco della serratura (utilizzabile solo se l'elettroserratura viene alimentata a 12 Vdc). Nel caso fosse alimentata a 24 Vdc devono essere utilizzati dei temporizzatori commerciali non di nostra fornitura.

CONTROPIASTRA RICAMBIO

02300 Contropiastra in acciaio mm 150 x 68 x 1,5 per porte a vento
02301 Contropiastra in acciaio mm 150 x 49 x 1,5 per porte ad anta con battuta

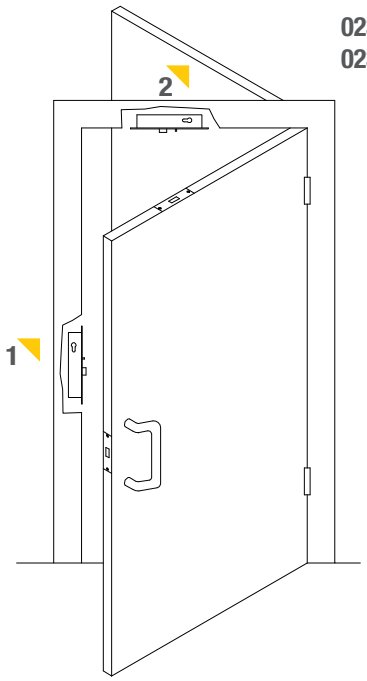

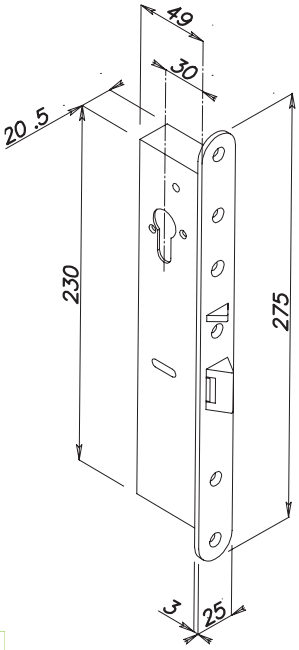

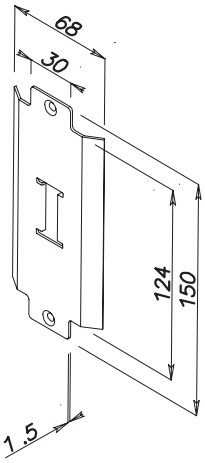

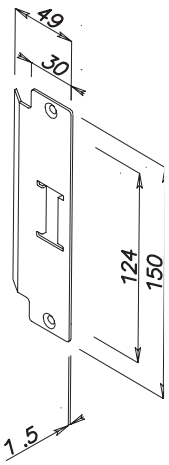

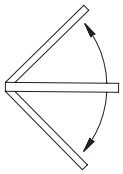

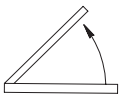

ESEMPIO APPLICATIVO

In alternativa:
1 Montaggio su telaio verticale
2 Montaggio su telaio orizzontale

Art.	Descrizione	
54610	**CENTRALINA ELETTRONICA** **Per la gestione di una porta** Scatola in ABS beige, dimensioni mm 240 x 150 x 48 Alimentazione: 12/24 Vac/dc Corrente assorbita: 60 mA in stand-by Elettronica di comando a microprocessore Predisposizione per il collegamento in interblocco fra 2 o più porte Ingressi con contatti N.A. di: - Apertura - Blocco - Emergenza - Reset Allarmi - Posizione catenaccio - Posizione dell'anta Uscite: - Relè C./N.A./N.C. per il collegamento ai semafori Rosso/Verde - Relè C./N.A. di Allarme per Apertura Prolungata dell'anta, Avaria, Emergenza, Apertura simultanea di 2 o più porte se collegate in interblocco Possibilità di collegamento in cascata per interbloccare più porte fra di loro (da collegare nella misura di una per ciascuna porta da controllare) Pulsanti per il monitoraggio e la regolazione dei tempi di: - Richiusura da 0 - 5 sec. all'accostamento dell'anta - Richiusura da 0 - 60 sec. se l'anta non viene aperta - Allarme di apertura prolungata dell'anta da 0 - 120 sec. **Impiego:** centralina elettronica per la gestione temporizzata e/o interbloccata di elettromagneti di sicurezza art. 12800M, 13500M, 13100, 13700 e serie 142, elettropistoni art. 20610, 20810, 20911, 20913, 21610, 21614, 21810, 21814, 21911, 21915, incontri elettrici serie 346 e 348, interblocchi per automatismi per porte e cancelli.	213,00
54710	**CENTRALINA ELETTRONICA** **Per la gestione di due porte** Scatola in ABS beige, dimensioni mm 240 x 150 x 48 Alimentazione: 12/24 Vac/dc Corrente assorbita: 80 mA in stand-by Elettronica di comando a microprocessore interna Stesse caratteristiche elettriche e funzionali dell'art. 54610 ma per la gestione di 2 porte in configurazione singola o interbloccata **Impiego:** centralina elettronica per la gestione temporizzata e/o interbloccata di elettromagneti di sicurezza art. 12800M, 13500M, 13100, 13700 e serie 142, elettropistoni art. 20610, 20810, 20911, 20913, 21610, 21614, 21810, 21814, 21911, 21915, incontri elettrici serie 346 e 348, interblocchi per automatismi per porte e cancelli.	

Art.	Descrizione

54611A

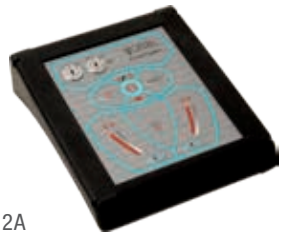

54612A

54613A

54614A

CONSOLE DI COMANDO UNIVERSALE CONTROL SYSTEM

Scatola a console in alluminio di colore nero
con pannello serigrafato in policarbonato
Pulsanti a membrana con effetto tattile
Dimensioni mm 195 x 160 x 50 (versione 1 e 2 porte)
Dimensioni mm 300 x 160 x 50 (versione 3 e 4 porte)
Alimentazione: 12-24 Vac/dc
Connessioni tramite morsettiera a vite
Ingressi N.A. per il comando di Apertura porte da console
Ingressi N.A. per il comando di Apertura porte da pulsanti esterni o da maniglioni sensitivi
Ingresso N.A. per il comando di Reset
Ingresso N.A. per il comando di Blocco
Ingresso N.A./+12 Vdc per l'attivazione di Allarme
Ingresso N.A./N.C. con memoria per la gestione dell'interblocco con l'inserimento di un Metal-Detector*
Ingresso N.A./N.C. di presenza persona all'interno dell'interblocco per il funzionamento automatico*
Selettore a chiave ON/OFF per lo spegnimento dell'impianto tramite un relè esterno (es. art. REL12V)
Selettore a chiave Manuale, Automatico, Emergenza
Funzione Automatico selezionabile in n°4 modalità:
mono-direzionale, bi-direzionale, prima porta aperta, da pulsanti/maniglioni sensitivi esterni sulle porte*

Segnalazioni ottiche:
Led Rossi/Verdi per l'indicazione di stato serratura Aperta/Chiusa
Led Rossi/Verdi per l'indicazione di stato anta Aperta/Chiusa
Led di Allarme, Reset, Presenza persona, Automatico, Emergenza, Blocco, Metal-Detector, Alimentazione/Batteria scarica
Buzzer interno (disinseribile) per la segnalazione acustica dell'avvenuta pressione dei pulsanti, per la segnalazione di allarme attivo e batteria scarica
* Funzioni abilitate nelle console a 2 - 3 e 4 porte per il funzionamento in interblocco

54611A	Per 1 porta
54612A	Per 2 porte
54613A	Per 3 porte
54614A	Per 4 porte

Impiego: console universale per il comando porte

Collegabile a: elettropistoni serie Prima e Classica, elettroniche art. 54610, art. 54710 abbinate ai sistemi di chiusura serie Safety, Omnia 1.000, Quadra, Quadra Micro, alle elettroniche art. 54250 e 54255 abbinate alle elettroserrature motorizzate serie Maxima art. 25500

RELÈ DI SERVIZIO

REL12V	Relè con bobina polarizzata di attivazione a 12 Vdc/90 mA Doppio scambio C./N.A./N.C. - Portata dei contatti 10 A a 250 Vac
REL24V	Relè con bobina polarizzata di attivazione a 24 Vdc/50 mA Doppio scambio C./N.A./N.C. - Portata dei contatti 10 A a 250 Vac

Impiego: utilizzabile come relè per l'accensione e lo spegnimento dell'impianto tramite il selettore a chiave ON/OFF della console (o per altri impieghi dove sia richiesto)

SISTEMA DI CHIUSURA CON INCONTRO ELETTRICO DI SICUREZZA OMNIA 1.000

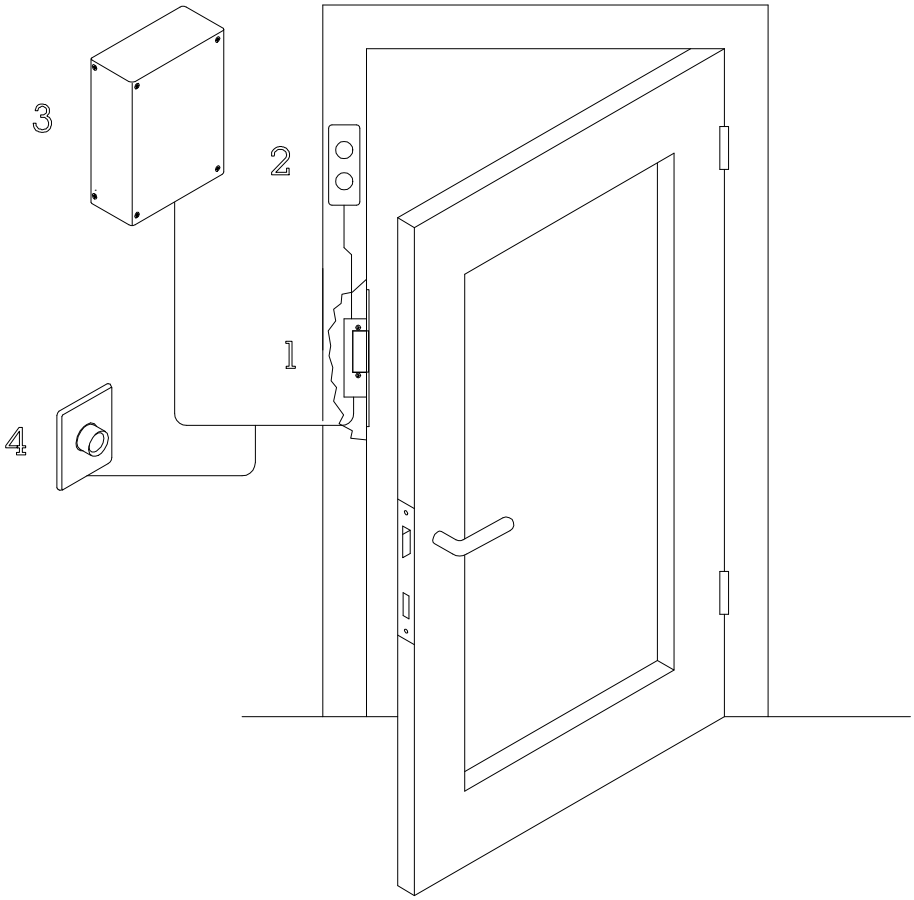

LEGENDA

1 Incontro elettrico di sicurezza
2 Semaforo
3 Alimentatore
4 Pulsante di apertura remoto

SISTEMA DI PORTE INTERBLOCCATE CON INCONTRI ELETTRICI SERIE OMNIA 1.000

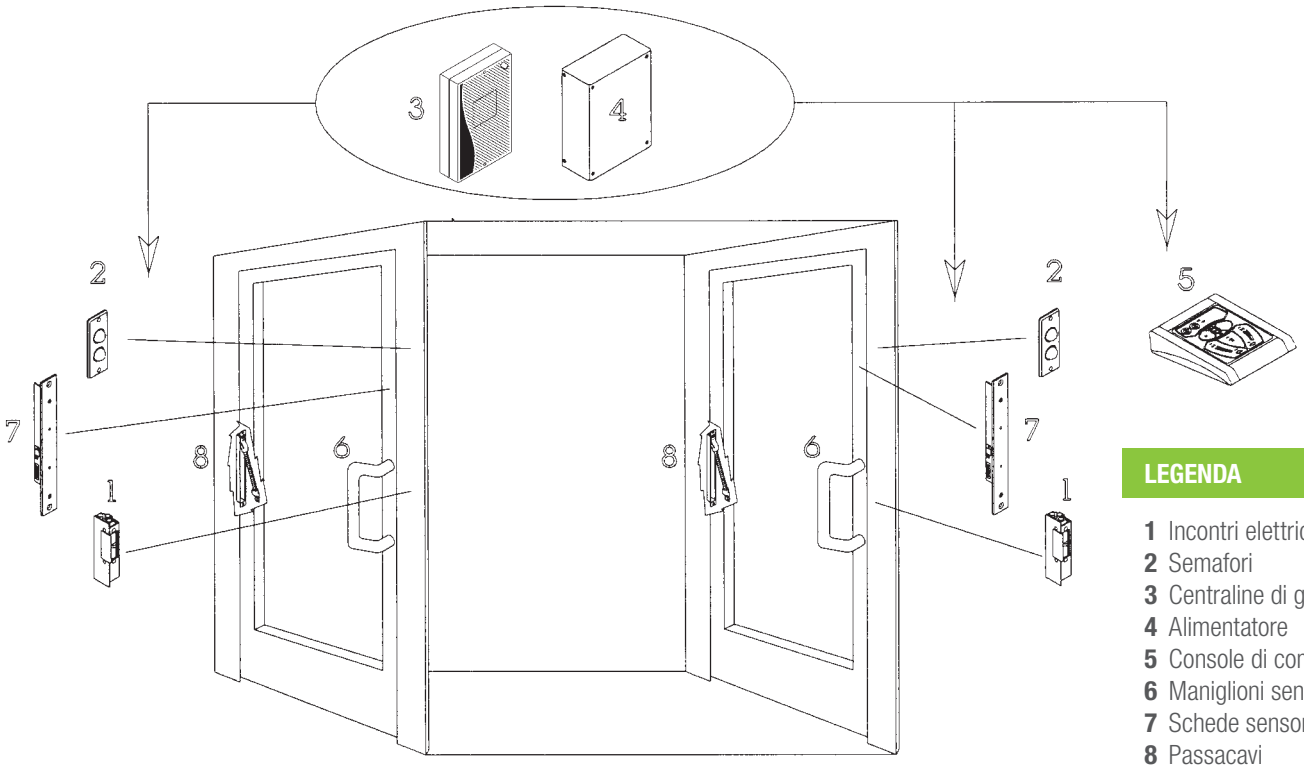

LEGENDA

1 Incontri elettrici
2 Semafori
3 Centraline di gestione
4 Alimentatore
5 Console di comando
6 Maniglioni sensitivi
7 Schede sensorie
8 Passacavi

PRIMA

- ELETTROPISTONI DI SICUREZZA
- CATENACCIO ROTANTE ANTITAGLIO E ANTIEFFRAZIONE
- AZIONAMENTO MANUALE CON CILINDRO EUROPEO E MANIGLIA
- PER USO INTENSIVO E CONTINUATIVO
- IDEALI PER PORTE IN ALLUMINIO O ACCIAIO
- IN CONFIGURAZIONE SINGOLE O INTERBLOCCATE

OPERA

PRIMA

www.opera-italy.com

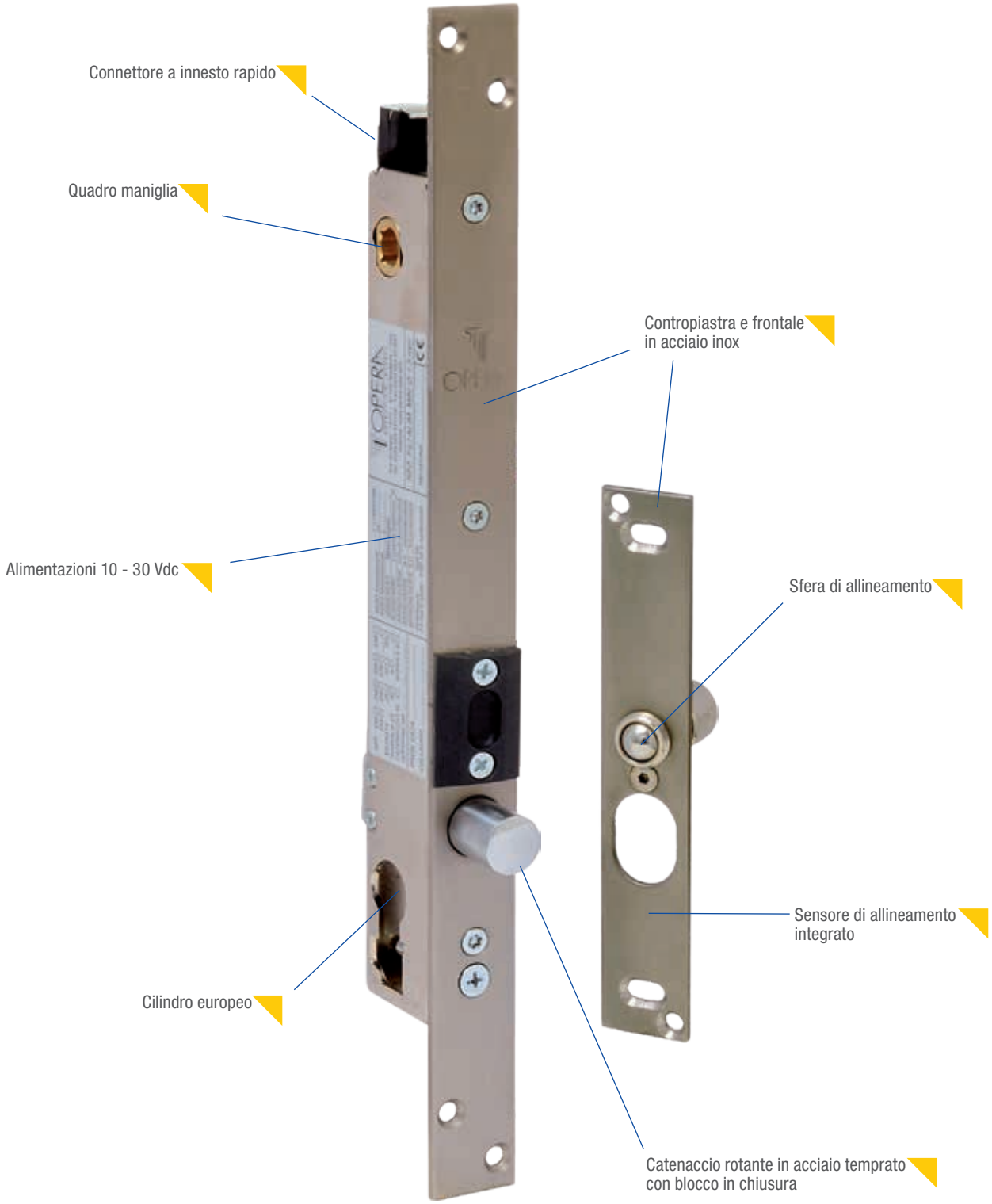

PLUS

- Elettropistone di sicurezza da montante
- Catenaccio rotante in acciaio temprato con blocco in chiusura
- Versioni con catenaccio aperto o chiuso in assenza di alimentazione
- Elettronica di gestione interna a microprocessore
- Elevata resistenza all'effrazione
- Apertura meccanica con cilindro europeo o maniglia
- Richiusura automatica con temporizzazioni regolabili

ESEMPIO APPLICATIVO

PORTA SINGOLA CON ELETTROPISTONE

APERTURA INTERNA

APERTURA ESTERNA

PLUS ESEMPIO

- Elettropistone da montante per porte di sicurezza
- Inserimento sul telaio o sull'anta
- Gestione per porta singola (condomini, uffici, aziende...)
- Gestione per porte interbloccate (banche , gioiellerie, enti...)
- Abbinabile a citofoni e a sistemi per controllo accessi

24600

24600SA

24800

24800SA

Art.	Descrizione

ELETTROPISTONE DI SICUREZZA PER INTERBLOCCO

Apertura meccanica con cilindro europeo
(non utilizzabile il cilindro con pomolo interno)
Frontale in acciaio inox mm 320 x 25 x 3
Contropiastra in acciaio inox mm 150 x 25 x 3 con magnete di allineamento
Catenaccio rotante in acciaio temprato antitaglio con blocco meccanico in posizione di chiusura
Dimensioni catenaccio: estensione mm 20 (mm 25 nella versione XL), diametro mm 16
Dimensioni corpo serratura a pag. 140
Alimentazione: da 10 a 30 Vdc
Corrente Assorbita: 2,5/3 A di spunto
130/230 mA di mantenimento a controllo elettronico
Elettronica di comando a microprocessore interna
Collegamento tramite connettore ad innesto rapido
Predisposizione per il collegamento in interblocco fra 2 o più porte
Comandi N.A. di Apertura, Blocco, Emergenza e Reset Allarmi
Contatto C./N.A./N.C. di posizione catenaccio
Contatto N.A. di posizione dell'anta per la funzione di monitoraggio Aperta/Chiusa o per l'utilizzo di un sensore di allineamento porta esterno
Contatto Open Collector di Allarme per Apertura Prolungata da 0 a 120 sec. dell'anta, Avaria, Emergenza, Apertura simultanea di 2 o più porte se collegate in configurazione di interblocco
Controllo opto-elettronico della posizione di catenaccio
Sensore magnetico interno per la posizione di anta
Pulsanti per il monitoraggio e la regolazione dei tempi di richiusura da 0-5 sec. all'accostamento dell'anta e da 0-60 sec. se l'anta non viene aperta
Le temporizzazioni sono disinseribili per l'utilizzo dell'elettropistone con elettroniche di gestione esterne
Pulsante per il monitoraggio e la regolazione del tempo di intervento dell'allarme di Apertura Prolungata dell'anta (funzione disinseribile)
Funzionamento: verticale (orizzontale su richiesta vedi pag. 139)

Catenaccio aperto in assenza di corrente

24600	Senza quadro maniglia
24608	Con quadro maniglia mm 8

Catenaccio chiuso in assenza di corrente

24800	Senza quadro maniglia
24808	Con quadro maniglia mm 8

Entrate disponibili: mm 25 - 30 - 35 - 60 (costo extra)
Extra a richiesta:

Art. + XL	Catenaccio estensione maggiorata + 5 mm
Art. + SA	Elettropistone con sfera anti-rimbalzo di allineamento montata direttamente sulla contropiastra con lo scivolo in ABS sul frontale
Art. + CS	Elettropistone con cilindro per chiave a spillo inserito (entrate disponibili mm 27, 32 e 37)
Art. + PK	Elettropistone per cilindro svizzero diam. 22 (entrata disponibile mm 35)

Extra Entrata: mm 60

Confezione: elettropistone, contropiastra, connettore e vite cilindro

KIT INTERBLOCCHI CON ELETTROPISTONI DI SICUREZZA VERTICALI SERIE PRIMA

Art.	Descrizione

KIT PER INTERBLOCCO ESEMPIO 1

Funzionamento: Gestione delle porte con apertura manuale tramite pulsanti da console
Kit formato da:
N°2 Elettropistoni serie 24600 o 24800 (specificare l'entrata)
N°1 Alimentatore Art. 05320A o 05312A (in box con vano batteria)
N°1 Console di comando Art. 54612A
N°2 Passacavi a scomparsa (con la serratura montata sull'anta) Art. 08600
N°1 Batteria tampone Art. 00712

KIT PER INTERBLOCCO ESEMPIO 2

Funzionamento: Gestione delle porte con apertura manuale tramite pulsanti da console
Segnalazioni semaforiche da inserire sul montante della porta per agevolarne la gestione delle aperture al pubblico
Kit formato da:
N°2 Elettropistoni serie 24600 o 24800 (specificare l'entrata)
N°1 Alimentatore Art. 05320A o 05312A (in box con vano batteria)
N°1 Console di comando Art. 54612A
N°4 Semafori Art. 55010 (Argento o Nero) o 55030
N°2 Passacavi a scomparsa (con la serratura montata sull'anta) Art. 08600
N°1 Batteria tampone Art. 00712

KIT PER INTERBLOCCO ESEMPIO 3

Funzionamento: Gestione delle porte con apertura manuale tramite pulsanti da console
Segnalazioni semaforiche da inserire sul montante della porta per agevolarne la gestione delle aperture e citofono per la chiamata e trasmissione con il pubblico all'esterno.
Kit formato da:
N°2 Elettropistoni serie 24600 o 24800 (specificare l'entrata)
N°1 Alimentatore Art. 05320A o 05312A (in box con vano batteria)
N°1 Console di comando Art. 54612A
N°3 Semafori Art. 55010 (Argento o Nero) o 55030
N°1 Semaforo citofonico Art. 55012 (Argento o Nero) o 55030 + 55033
N°1 Cornetta citofonica Art. 05513
N°2 Passacavi a scomparsa (con la serratura montata sull'anta) Art. 08600
N°1 Batteria tampone Art. 00712

KIT PER INTERBLOCCO ESEMPIO 4

Funzionamento: Gestione delle porte con apertura manuale tramite pulsanti da console e Automatica tramite pulsanti esterni sui semafori.
Segnalazioni semaforiche da inserire sul montante della porta per agevolarne la gestione delle aperture e citofono per la chiamata e trasmissione con il pubblico all'esterno.
Kit formato da:
N°2 Elettropistoni serie 24600 o 24800 (specificare l'entrata)
N°1 Alimentatore Art. 05320A o 05312A (in box con vano batteria)
N°1 Console di comando Art. 54612A
N°3 Semafori con pulsante di apertura Art. 55011 (Argento o Nero) o 55031
N°1 Semaforo citofonico con pulsante Art. 55014 (Argento o Nero) o 55031 + 55033
N°1 Cornetta citofonica Art. 05513
N°2 Passacavi a scomparsa (con la serratura montata sull'anta) Art. 08600
N°1 Batteria tampone Art. 00712

25600

25600SA

25800

Art.	Descrizione
	ELETTROPISTONE DI SICUREZZA PER PORTA SINGOLA Apertura meccanica con cilindro europeo **(non utilizzabile il cilindro con pomolo interno)** Frontale in acciaio inox mm 320 x 25 x 3 Contropiastra in acciaio inox mm 150 x 25 x 3 con magnete di allineamento Catenaccio rotante in acciaio temprato antitaglio con blocco meccanico in posizione di chiusura Dimensioni catenaccio: estensione mm 20 (mm 25 nella versione XL), diametro mm 16 Dimensioni corpo serratura a pag. 140 Alimentazione: da 10 a 30 Vdc Corrente Assorbita: 2,5/3 A di spunto - 130/230 mA di mantenimento a controllo elettronico permanente Elettronica di comando a microprocessore interna Collegamento tramite connettore ad innesto rapido Predisposizione collegamento in interblocco fra 2 o più porte Comando N.A. di Apertura Contatto C./N.A./N.C. di posizione catenaccio Controllo opto-elettronico della posizione di catenaccio Sensore magnetico interno per la posizione di anta Pulsanti per il monitoraggio e la regolazione dei tempi di richiusura da 0-5 sec. all'accostamento dell'anta e da 0-60 sec. se l'anta non viene aperta Le temporizzazioni sono disinseribili per l'utilizzo dell'elettropistone con elettroniche di gestione esterne Funzionamento: verticale (orizzontale su richiesta vedi pag. 139)
	Catenaccio aperto in assenza di corrente:
25600	Senza quadro maniglia
25608	Con quadro maniglia mm 8
	Catenaccio chiuso in assenza di corrente:
25800	Senza quadro maniglia
25808	Con quadro maniglia mm 8
	Entrate disponibili: mm 25 - 30 - 35 - 60 (costo extra)
	Extra a richiesta:
Art. + XL	Catenaccio estensione maggiorata + 5 mm
Art. + SA	Elettropistone con sfera anti-rimbalzo di allineamento montata direttamente sulla contropiastra con lo scivolo in ABS sul frontale
Art. + CS	Elettropistone con cilindro per chiave a spillo inserito (entrate disponibili mm 27, 32 e 37)
Art. + PK	Elettropistone per cilindro svizzero diam. 22 (entrata disponibile mm 35)
	Extra Entrata: mm 60
	Confezione: elettropistone, contropiastra, connettore e vite cilindro

Versione 25808 60

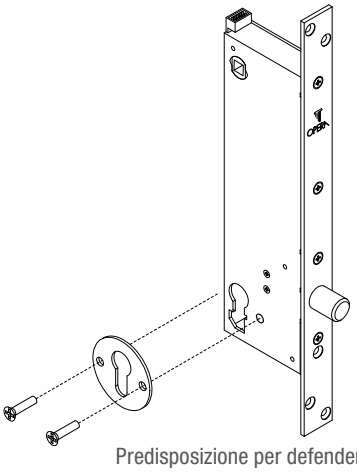

Predisposizione per defender

25908

25908SA

Art.	Descrizione
	ELETTROPISTONE DI SICUREZZA PER PORTA SINGOLA Apertura meccanica con cilindro europeo **(non utilizzabile il cilindro con pomolo interno)** Frontale in acciaio inox mm 320 x 25 x 3 Contropiastra in acciaio inox mm 150 x 25 x 3 Scrocco antitaglio in acciaio temprato reversibile Dimensioni corpo serratura a pag. 140 Dimensioni scrocco: mm 16 di diametro x 14 x 16 di estensione Alimentazione: da 10 a 30 Vdc Corrente Assorbita: 2,5/3 A di spunto -130/230 mA di mantenimento a controllo elettronico permanente Elettronica di comando a microprocessore interna Collegamento tramite connettore ad innesto rapido Comando N.A. di Apertura Contatto C./N.A./N.C. di posizione scrocco Controllo opto-elettronico della posizione di scrocco Pulsante per il monitoraggio e la regolazione del tempo di fuoriuscita dello scrocco da 0-60 sec. La temporizzazione è disinseribile per l'utilizzo dell'elettropistone con elettroniche di gestione esterne
	Scrocco chiuso in assenza di corrente:
25900	Senza quadro maniglia
25908	Con quadro maniglia mm 8
	Entrate disponibili: mm 25 - 30 - 35 - 60 (costo extra)
Art. + C	**Versione con certificazione Shabbat su richiesta**
Art. + SA	Elettropistone con sfera anti-rimbalzo di allineamento montata direttamente sulla contropiastra con lo scivolo in ABS sul frontale
Art. + CS	Elettropistone con cilindro per chiave a spillo inserito (entrate disponibili mm 27, 32 e 37)
Art. + PK	Elettropistone per cilindro svizzero diam. 22 (entrata disponibile mm 35) Specificare la mano destra o sinistra **Extra Entrata:** mm 60
	Confezione: elettropistone, contropiastra, connettore e vite cilindro

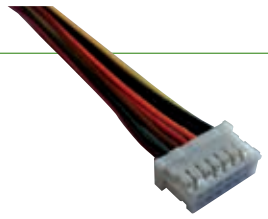

	CONNETTORI RICAMBIO
CC090	Connettore di ricambio a 9 fili per serie: 256 - 258 - 259 - 278 - 279 - serie OP
CC091	Connettore di ricambio a 14 fili per serie 246 - 248 - 268

VERSO DI INSTALLAZIONE ELETTROPISTONI

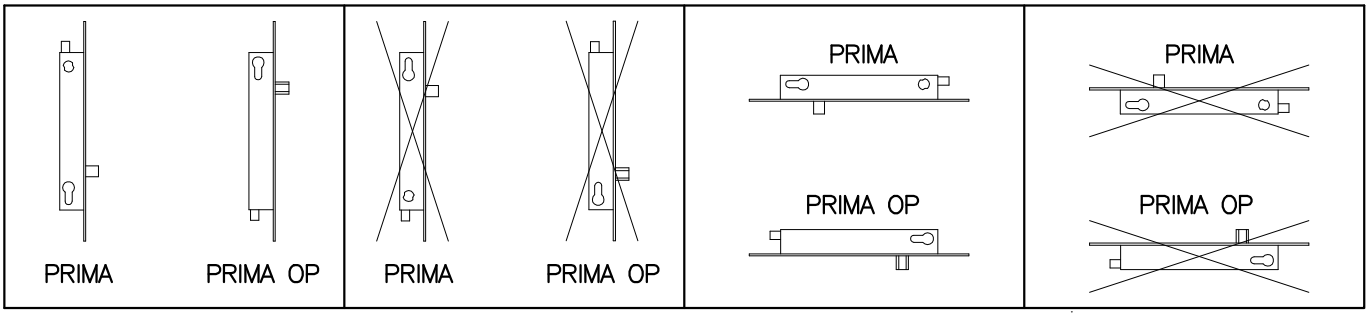

SI | NO | SI SU RICHIESTA | NO

25910

25910SA

Art.	Descrizione

ELETTROPISTONE DI SICUREZZA NORMALMENTE APERTO PER PORTA SINGOLA

Apertura meccanica con cilindro europeo
(non utilizzabile il cilindro con pomolo interno)
Frontale in acciaio inox mm 320 x 25 x 3
Contropiastra in acciaio inox mm 150 x 25 x 3
Scrocco reversibile antitaglio in acciaio temprato
Dimensioni corpo serratura (vedi sotto)
Dimensioni scrocco:mm 16 di diametro x 14 x 16 di estensione
Alimentazione: da 10 a 30 Vdc
Corrente Assorbita: 2,5/3 A di spunto - 130/230 mA di mantenimento a controllo elettronico permanete
Elettronica di comando a microprocessore interna
Comando N.A. di Apertura
Controllo opto-elettronico della posizione di scrocco
Fuoriuscita dello scrocco dopo 5 sec.

Scrocco aperto in mancanza di corrente:

25910 Senza quadro maniglia
25918 Con quadro maniglia mm 8

Entrate disponibili: mm 25 - 30 - 35 -60 (costo extra)

Art. + C **Versione con certificazione Shabbat su richiesta**

Art. + SA Elettropistone per sfera anti-rimbalzo di allineamento montata direttamente sulla contropiastra con lo scivolo in ABS sul frontale

Art. + CS Elettropistone con cilindro per chiave a spillo inserito (entrate disponibili mm 27, 32 e 37) Indicare la mano.

Art. + PK Elettropistone con cilindro svizzero diam. 22 (entrata disponibile mm 35) – Specificare la mano destra o sinistra
Extra Entrata: mm 60

Confezione: elettropistone, contropiastra, connettore e vite cilindro

ENTRATA	X	Y
25	22	35
30	27	40
35	32	45
60	57	70

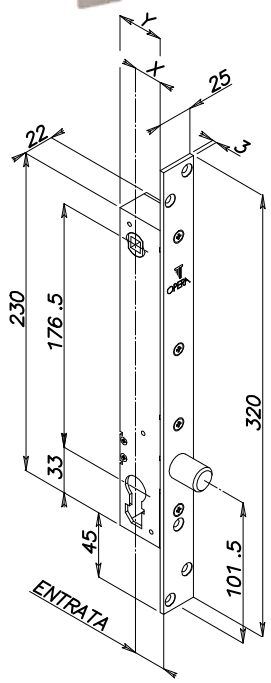

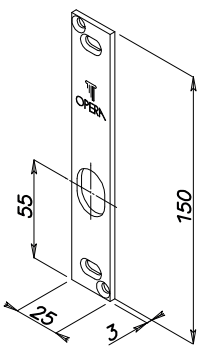

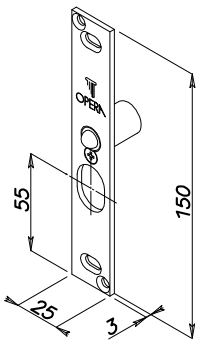

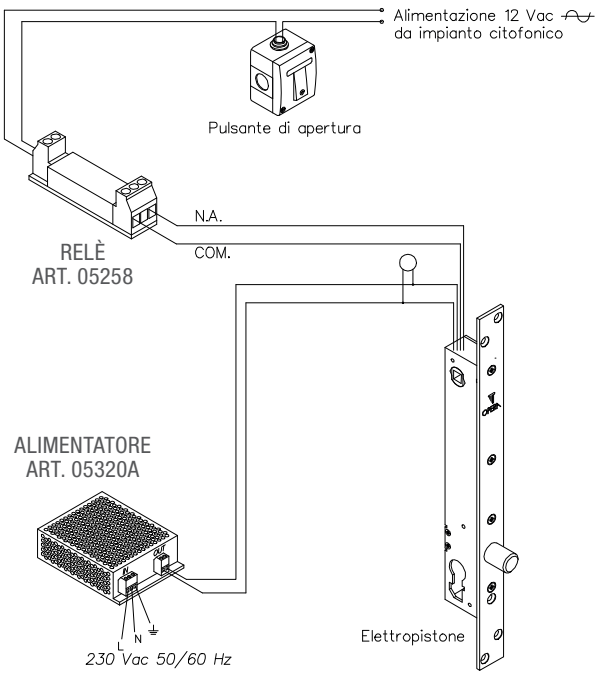

Art.	Descrizione
	CARTER PER ELETTROPISTONE VERTICALE DA APPLICARE IN VERSIONE CILINDRO/ CILINDRO E MANIGLIA Carter elettropistone e contropiastra in acciaio verniciato nero Dimensioni carter per elettropistone: mm 340 x 46 x 27 Dimensioni carter per contropiastra: mm 340 x 30 x 27
0230930DX	Mano destra
0230930SX	Mano sinistra
	Identificare se mano destra o sinistra secondo la tabella in fondo alla pagina Entrate disponibili: mm 30

	CONTROPIASTRA PER ELETTROPISTONI SERIE PRIMA E CLASSICA Fornita standard nella confezione degli elettropistoni serie 246, 248, 256, 258, 268, 278, OP: Dimensioni: mm 150 x 25 x 3
02258D	Contropiastra in acciaio inox con magnete
02258DSA	Contropiastra in acciaio inox con magnete e sfera anti-rimbalzo
	Fornita standard nella confezione degli elettropistoni serie 259 e 279:
02259	Contropiastra in acciaio inox
02259SA	Contropiastra in acciaio inox con sfera anti-rimbalzo

APPLICAZIONE CARTER

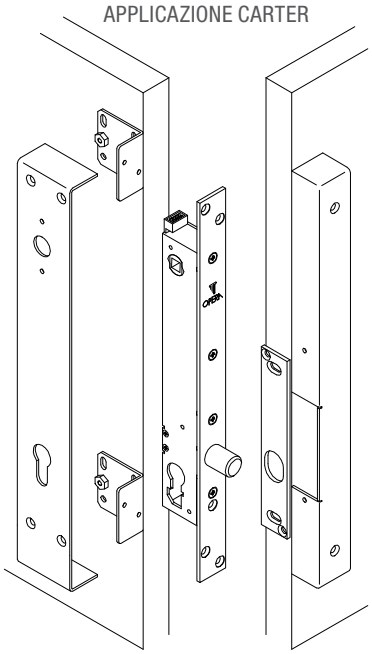

TABELLA PER IDENTIFICARE LA MANO DEL CARTER

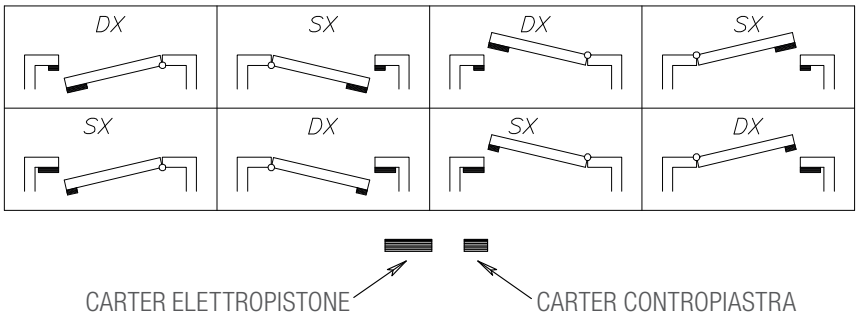

Art.	Descrizione

OP55036

ELETTROPISTONE DI SICUREZZA PER PORTA SINGOLA

(Ricambio - Intercambiabile con elettropistoni tipo Corni)

Apertura meccanica con cilindro europeo
(non utilizzabile il cilindro con pomolo interno)
Frontale in acciaio inox mm 320 x 25 x 3
Contropiastra in acciaio inox mm 150 x 25 x 3 con magnete di allineamento
Catenaccio in acciaio temprato antitaglio
con blocco meccanico in posizione di chiusura
Dimensioni catenaccio: estensione mm 20, diametro mm 18 x 14
Alimentazione: da 10 a 30 Vdc
Corrente Assorbita: 2,5/3 A di spunto - 130/230 mA di mantenimento a controllo elettronico permanente
Elettronica di comando a microprocessore interna
Collegamento tramite connettore ad innesto rapido
Predisposizione collegamento in interblocco fra 2 o più porte
Comando N.A. di Apertura
Contatto C./N.A./N.C. di posizione catenaccio
Controllo opto-elettronico della posizione di catenaccio
Sensore magnetico interno per la posizione di anta
Pulsanti per il monitoraggio e la regolazione dei tempi di richiusura da 0-5 sec. all'accostamento dell'anta e da 0-60 sec. se l'anta non viene aperta
Le temporizzazioni sono disinseribili per l'utilizzo dell'elettropistone con elettroniche di gestione esterne

OP55036 Catenaccio aperto in assenza di corrente
OP55038 Catenaccio chiuso in assenza di corrente

Entrate disponibili: mm 25 - 30 - 35
Confezione: elettropistone, contropiastra, connettore e vite cilindro

OP55038

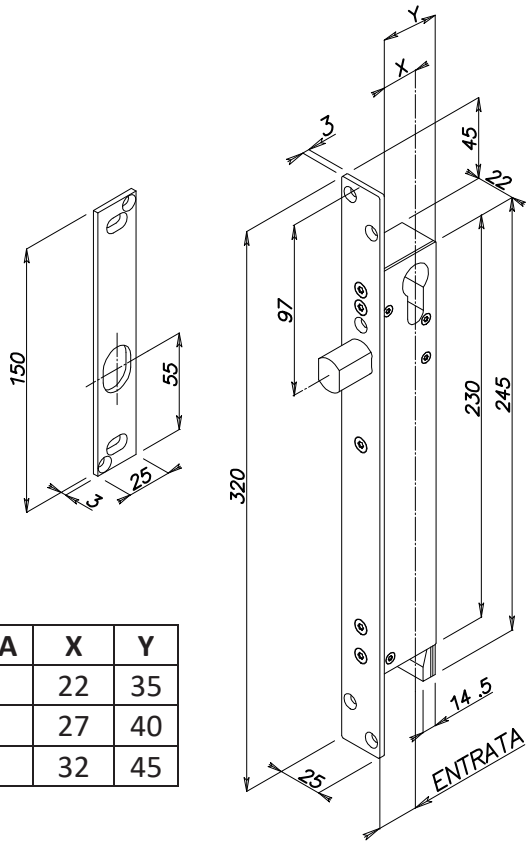

ENTRATA	X	Y
25	22	35
30	27	40
35	32	45

OP5503910

OP55039

Art.	Descrizione

ELETTROPISTONE DI SICUREZZA A SCROCCO PER PORTA SINGOLA

(Ricambio - Intercambiabile con elettropistoni tipo Corni)
Apertura meccanica con cilindro europeo
(non utilizzabile il cilindro con pomolo interno)
Frontale in acciaio inox mm 320 x 25 x 3
Contropiastra in acciaio inox mm 150 x 25 x 3
Scrocco antitaglio in acciaio temprato non reversibile
(indicare la mano di apertura - vedi disegni sotto)
Dimensioni scrocco: estensione mm 16, diametro mm 18 x 14
Alimentazione: da 10 a 30 Vdc
Corrente Assorbita: 2,5/3 A di spunto - 130/230 mA di mantenimento a controllo elettronico permanente
Elettronica di comando a microprocessore interna
Collegamento tramite connettore ad innesto rapido
Comando N.A. di Apertura
Contatto C./N.A./N.C. di posizione di scrocco (solo per OP55039)
Controllo opto-elettronico della posizione di scrocco
Pulsanti per il monitoraggio e la regolazione dei tempi di richiusura da 0-60 sec.
La temporizzazione è disinseribili per l'utilizzo dell'elettropistone con elettroniche di gestione esterne

OP55039.1	Scrocco chiuso in assenza di corrente- Mano destra
OP55039.2	Scrocco chiuso in assenza di corrente- Mano sinistra
OP5503910.1	Scrocco aperto in assenza di corrente – Mano destra
OP5503910.2	Scrocco aperto in assenza di corrente – Mano sinistra

Entrate disponibili: mm 25 - 30 - 35
Confezione: elettropistone, contropiastra, connettore e vite cilindro

MANO ELETTROPISTONE

DESTRA

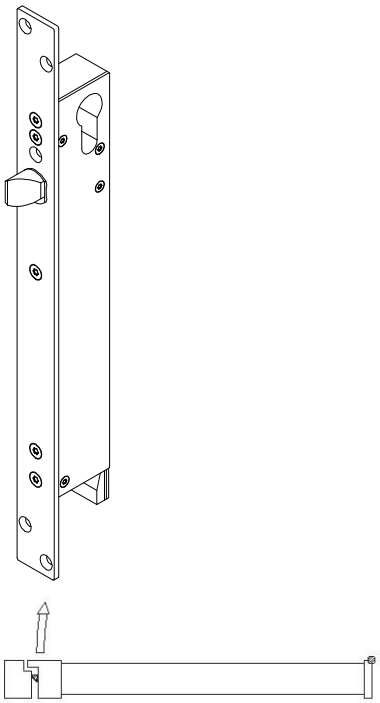

SINISTRA

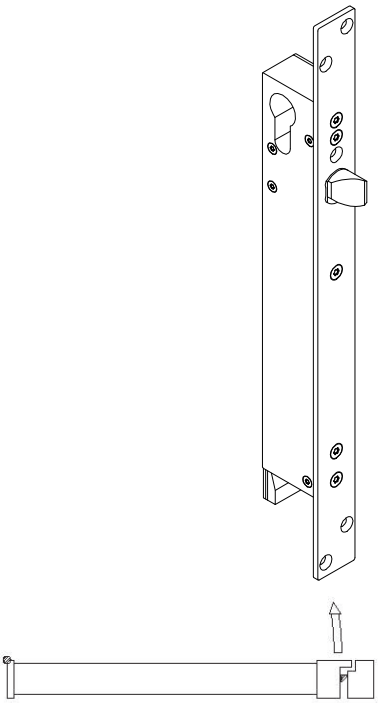

Art.	Descrizione
	ELETTROPISTONE DI SICUREZZA PER INTERBLOCCO Apertura meccanica con cilindro europeo **(non utilizzabile il cilindro con pomolo interno)** Frontale in acciaio inox mm 440 x 30 x 4 Contropiastra in acciaio inox mm 440 x 25 x 4 con magnete di allineamento Catenaccio in acciaio temprato antitaglio con blocco meccanico in posizione di chiusura Sfera anti-rimbalzo di allineamento montata direttamente sulla contropiastra e scivolo in ABS montato sul frontale dell'elettropistone Dimensioni catenaccio: estensione mm 23, diametro mm 22 Versione con quadro maniglia interasse con il foro cilindro mm 85 Dimensioni corpo serratura vedi a pag. 145 Alimentazione: da 10 a 30 Vdc Corrente Assorbita: 3 A di spunto - 130/230 mA di mantenimento a controllo elettronico permanente Elettronica di comando a microprocessore interna Collegamento tramite connettore ad innesto rapido Predisposizione collegamento in interblocco fra 2 o più porte Comandi N.A. di Apertura, Blocco, Emergenza e Reset Allarmi Contatto C./N.A./N.C. di posizione catenaccio Contatto N.A. di posizione dell'anta per la funzione di monitoraggio Aperta/Chiusa o per l'utilizzo di un sensore di allineamento porta esterno Contatto Open Collector di Allarme per Apertura Prolungata da 0 a 120 sec. dell'anta, Avaria, Emergenza, Apertura simultanea di 2 o più porte se collegate in configurazione di interblocco Controllo opto-elettronico della posizione di catenaccio Sensore magnetico interno per la posizione di anta Pulsanti per il monitoraggio e la regolazione dei tempi di richiusura da 0-5 sec. all'accostamento dell'anta e da 0-60 sec. se l'anta non viene aperta Le temporizzazioni sono disinseribili per l'utilizzo dell'elettropistone con elettroniche di gestione esterne Pulsante per il monitoraggio e la regolazione del tempo di intervento dell'allarme di Apertura Prolungata dell'anta (funzione disinseribile)
	Catenaccio aperto in assenza di corrente:
24620	Senza quadro maniglia
24628	Con quadro maniglia mm 8
	Catenaccio chiuso in assenza di corrente:
24820	Senza quadro maniglia
24828	Con quadro maniglia mm 8
	Entrata disponibile: mm 30 **Conformità: EN12209 grado 7 sull'antieffrazione** **Confezione:** elettropistone, contropiastra, connettore e vite cilindro

Art.	Descrizione

ELETTROPISTONE DI SICUREZZA PER PORTA SINGOLA

Apertura meccanica con cilindro europeo
(non utilizzabile il cilindro con pomolo interno)
Frontale in acciaio inox mm 440 x 30 x 4
Contropiastra in acciaio inox mm 440 x 25 x 4 con magnete di allineamento
Catenaccio in acciaio temprato antitaglio
con blocco meccanico in posizione di chiusura
Sfera anti-rimbalzo di allineamento montata direttamente sulla contropiastra
e scivolo in ABS montato sul frontale dell'elettropistone
Dimensioni catenaccio: estensione mm 23, diametro mm 22
Versione con quadro maniglia interasse con il foro cilindro mm 85
Dimensioni corpo serratura vedi disegno a fondo pagina
Alimentazione: da 10 a 30 Vdc
Corrente Assorbita: 3 A di spunto - 130/230 mA di mantenimento a
controllo elettronico permanente
Elettronica di comando a microprocessore interna
Collegamento tramite connettore ad innesto rapido
Predisposizione collegamento in interblocco fra 2 o più porte
Comando N.A. di Apertura
Contatto C./N.A./N.C. di posizione catenaccio
Controllo opto-elettronico della posizione di catenaccio
Sensore magnetico interno per la posizione di anta
Pulsanti per il monitoraggio e la regolazione dei tempi di richiusura da 0-5
sec. all'accostamento dell'anta e da 0-60 sec. se l'anta non viene aperta
Le temporizzazioni sono disinseribili per l'utilizzo dell'elettropistone con
elettroniche di gestione esterne

Catenaccio aperto in assenza di corrente:

25620	Senza quadro maniglia
25628	Con quadro maniglia mm 8

Catenaccio chiuso in assenza di corrente:

25820	Senza quadro maniglia
25828	Con quadro maniglia mm 8

Entrata disponibile: mm 30
Conformità: EN12209 grado 7 sull'antieffrazione
Confezione: elettropistone, contropiastra, connettore e vite cilindro

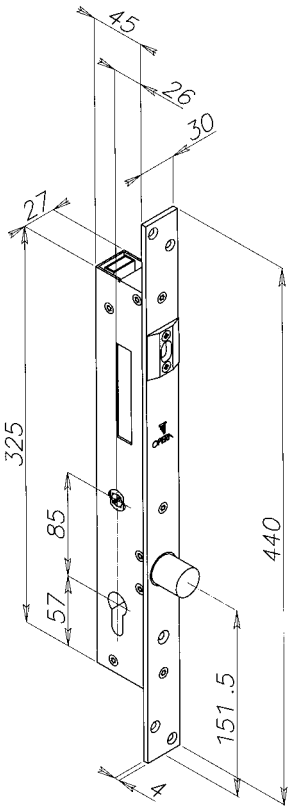

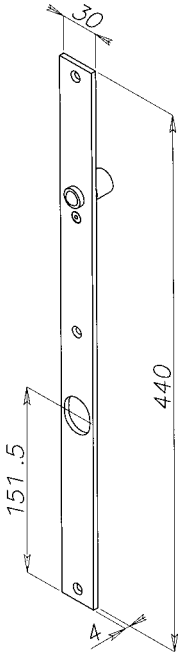

SISTEMA DI CHIUSURA CON ELETTROPISTONE SERIE PRIMA

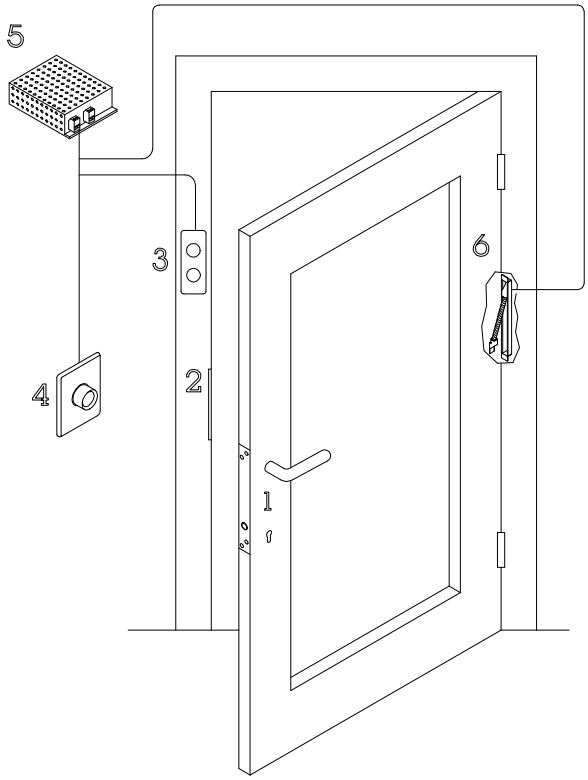

LEGENDA

1 Elettropistone di Sicurezza
2 Contropiastra
3 Semaforo
4 Pulsante di apertura
5 Alimentatore
6 Passacavo a scomparsa

SISTEMA DI CHIUSURA CON ELETTROPISTONE SERIE PRIMA SU TELAIO

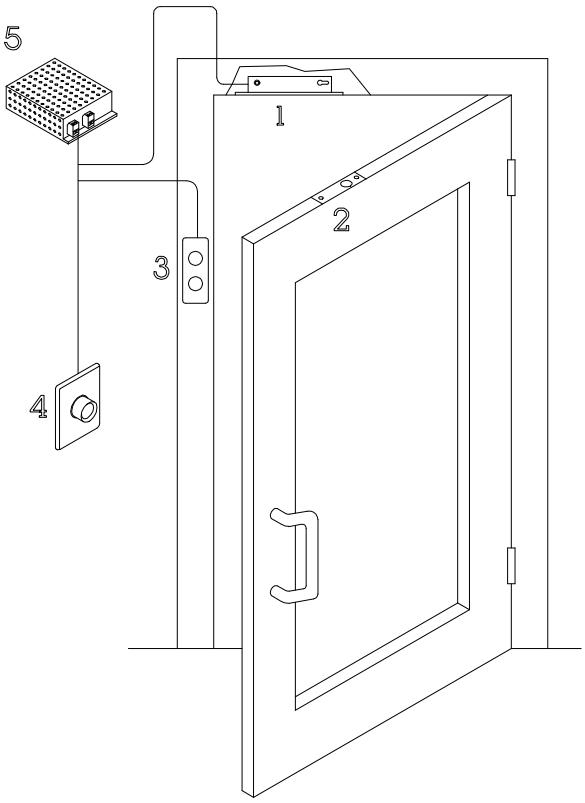

LEGENDA

1 Elettropistone di Sicurezza
2 Contropiastra
3 Semaforo
4 Pulsante di apertura
5 Alimentatore

SISTEMA DI INTERBLOCCO DI DUE PORTE CON ELETTROPISTONI SERIE PRIMA

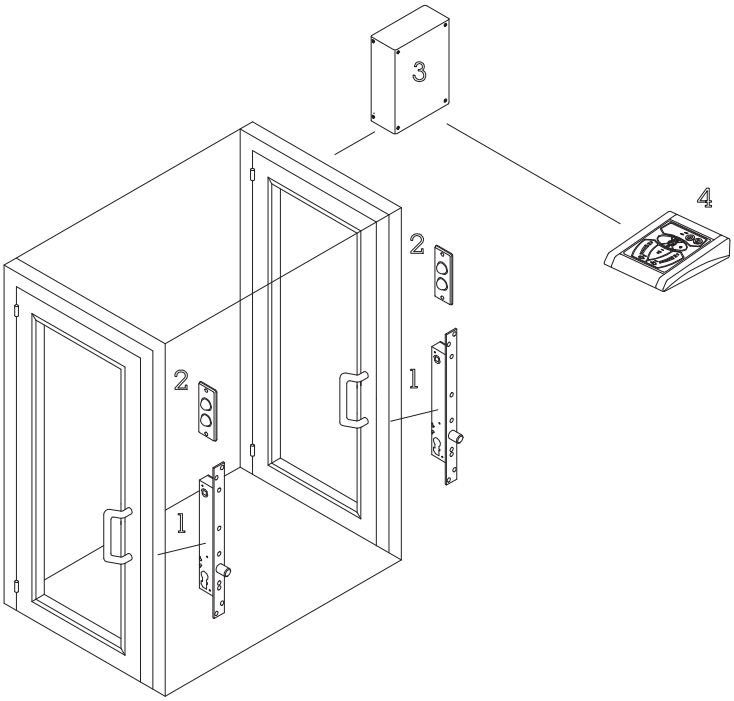

LEGENDA

1 Elettropistoni
2 Semafori
3 Alimentatore
4 Console di comando

SISTEMA DI INTERBLOCCO DI TRE PORTE CON ELETTROPISTONI SERIE PRIMA

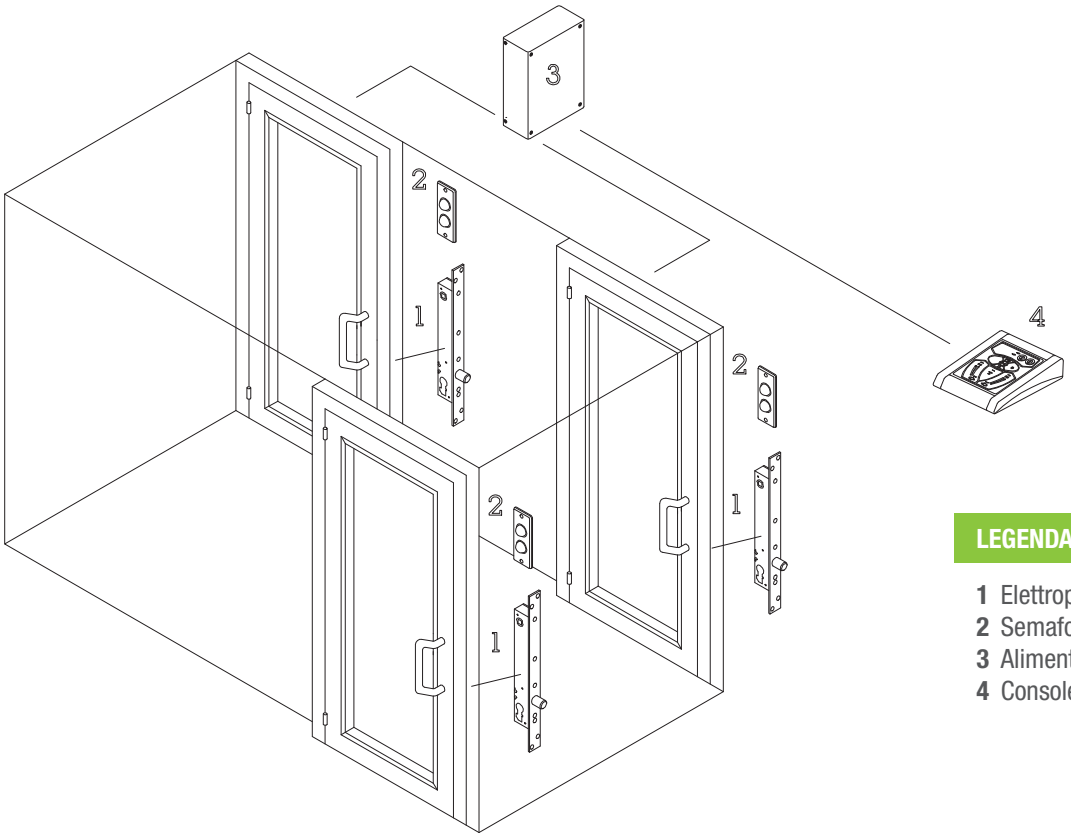

LEGENDA

1 Elettropistoni
2 Semafori
3 Alimentatore
4 Console di comando

CLASSICA

- ELETTROPISTONI DI SICUREZZA
- CATENACCIO ROTANTE ANTITAGLIO E ANTIEFFRAZIONE
- AZIONAMENTO MANUALE CON CILINDRO EUROPEO E MANIGLIA
- PER USO INTENSIVO E CONTINUATIVO
- IDEALI PER PORTE IN ALLUMINIO O ACCIAIO IN CONFIGURAZIONE SINGOLE O INTERBLOCCATE

OPERA
OPERATING ACCESS

CLASSICA

www.opera-italy.com

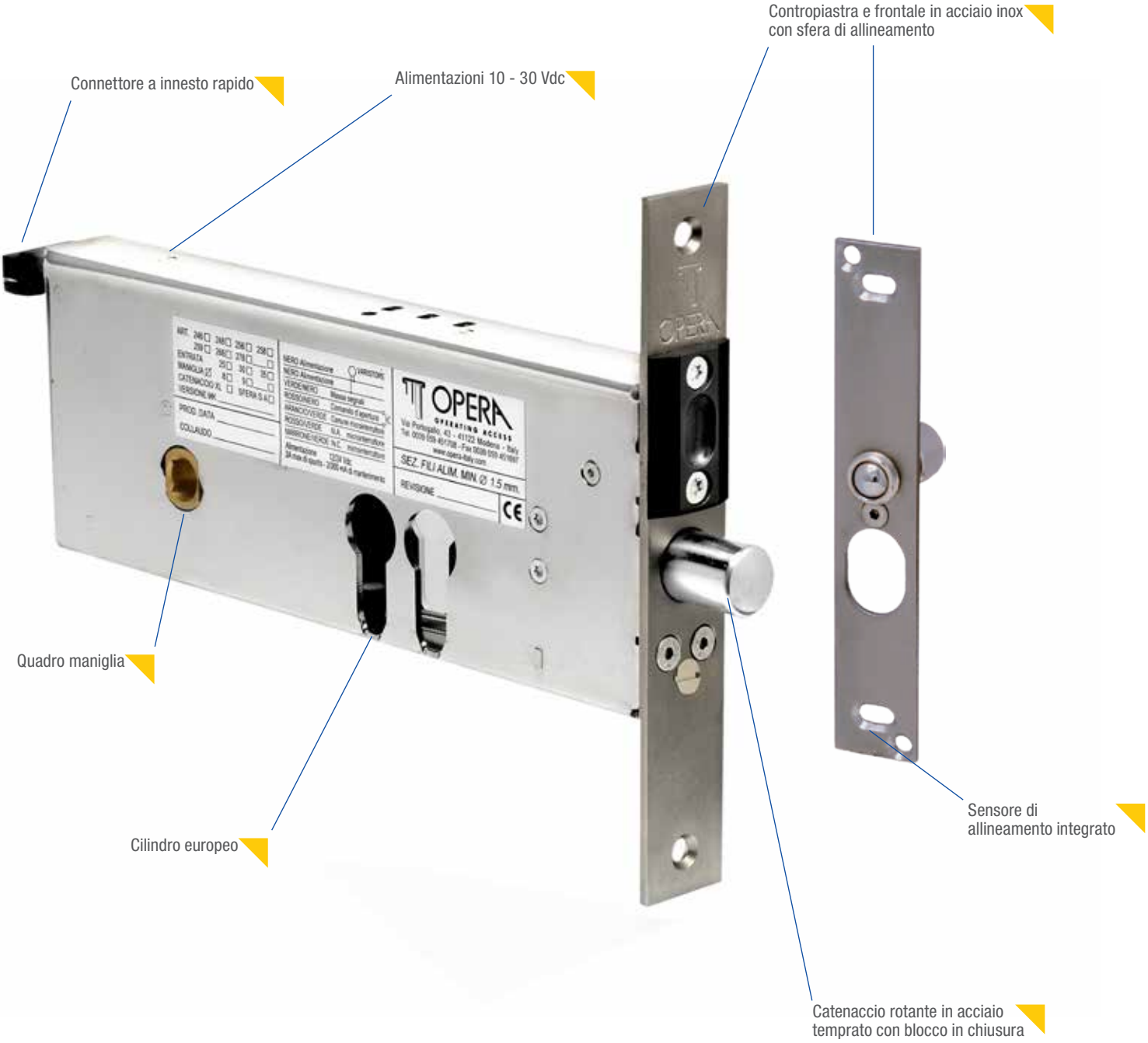

PLUS

- Elettropistone di sicurezza da fascia
- Catenaccio rotante in acciaio temprato con blocco in chiusura
- Versioni con catenaccio chiuso o aperto in assenza di alimentazione
- Elettronica di gestione interna a microprocessore
- Elevata resistenza all'effrazione
- Apertura meccanica con cilindro europeo o maniglia
- Richiusura automatica con temporizzazioni regolabili

ESEMPIO APPLICATIVO

PORTA SINGOLA CON ELETTROPISTONE

APERTURA INTERNA

APERTURA ESTERNA

PLUS ESEMPIO

- Elettropistone orizzontale da fascia per porte di sicurezza
- Inserimento sull'anta
- Gestione per porta singola (condomini, uffici, aziende...)
- Gestione per porte interbloccate (banche , gioiellerie, enti...)
- Abbinabile a citofoni e a sistemi per controllo accessi

Art.	Descrizione

26600

26800SA

ELETTROPISTONE DI SICUREZZA PER INTERBLOCCO

Apertura meccanica con cilindro europeo
(non utilizzabile il cilindro con pomolo interno)
Frontale e contropiastra in acciaio inox
Catenaccio rotante in acciaio temprato antitaglio
con blocco meccanico in posizione di chiusura
Dimensioni catenaccio: estensione mm 20 (mm 25 nella versione XL), diametro mm 16
Dimensioni corpo serratura a pag. 153
Alimentazione: da 10 a 30 Vdc
Corrente Assorbita: 2,5/3 A di spunto
130/230 mA di mantenimento a controllo elettronico
Elettronica di comando a microprocessore interna
Collegamento tramite connettore ad innesto rapido
Predisposizione per il collegamento in interblocco fra 2 o più porte
Comandi N.A. di Apertura, Blocco, Emergenza e Reset Allarmi
Contatto C./N.A./N.C. di posizione catenaccio
Contatto N.A. di posizione dell'anta per la funzione di monitoraggio Aperta/Chiusa o per l'utilizzo di un sensore di allineamento porta esterno
Contatto Open Collector di Allarme per Apertura Prolungata dell'anta, Avaria, Emergenza, Apertura simultanea di 2 o più porte se collegate in configurazione di interblocco.
Controllo opto-elettronico della posizione di catenaccio
Sensore magnetico interno per la posizione di anta
Pulsanti per il monitoraggio e la regolazione dei tempi di richiusura da 0-5 sec. all'accostamento dell'anta e da 0-60 sec. se l'anta non viene aperta.
Le temporizzazioni sono disinseribili per l'utilizzo dell'elettropistone con elettroniche di gestione esterne
Pulsante per il monitoraggio e la regolazione del tempo di intervento dell'allarme di Apertura Prolungata dell'anta

NEW

Catenaccio aperto in assenza di corrente

26600	Senza quadro maniglia
26608	Con quadro maniglia mm 8

Catenaccio chiuso in assenza di corrente

26800	Senza quadro maniglia
26808	Con quadro maniglia mm 8

Entrate disponibili: mm 70 e 90 sulla stessa meccanica

Extra a richiesta:

Art. + XL	Catenaccio estensione maggiorata + 5 mm
Art. + SA	Elettropistone con sfera anti-rimbalzo di allineamento montata direttamente sulla contropiastra con lo scivolo in ABS sul frontale

Confezione: elettropistone, contropiastra, connettore e vite cilindro

Art.	Descrizione

27608

27808SA

ELETTROPISTONE DI SICUREZZA PER PORTA SINGOLA

Apertura meccanica con cilindro europeo
(non utilizzabile il cilindro con pomolo interno)
Frontale e contropiastra in acciaio inox
Catenaccio rotante in acciaio temprato antitaglio
con blocco meccanico in posizione di chiusura
Dimensioni catenaccio: estensione mm 20
(mm 25 nella versione XL), diametro mm 16
Dimensioni corpo serratura vedi disegno a fondo pagina
Alimentazione: da 10 a 30 Vdc
Corrente Assorbita: 2,5/3 A di spunto
130/230 mA di mantenimento a controllo elettronico
Elettronica di comando a microprocessore interna
Collegamento tramite connettore ad innesto rapido
Predisposizione per il collegamento in interblocco fra 2 o più porte
Comando N.A. di Apertura
Contatto C./N.A./N.C. di posizione catenaccio
Controllo opto-elettronico della posizione di catenaccio
Sensore magnetico interno per la posizione di anta
Pulsanti per il monitoraggio e la regolazione dei tempi di richiusura da 0-5 sec. all'accostamento dell'anta e da 0-60 sec. se l'anta non viene aperta.
Le temporizzazioni sono disinseribili per l'utilizzo dell'elettropistone con elettroniche di gestione esterne

Catenaccio aperto in assenza di corrente:

NEW

27600 Senza quadro maniglia
27608 Con quadro maniglia mm 8

Catenaccio chiuso in assenza di corrente:

27800 Senza quadro maniglia
27808 Con quadro maniglia mm 8

(Intercambiabile con elettropistoni tipo Corni)

NEW

OP54036 Catenaccio aperto in assenza di corrente con quadro maniglia mm 8
OP54038 Catenaccio chiuso in assenza di corrente con quadro maniglia mm 8

Entrate disponibili: mm 70 e 90 sulla stessa meccanica
Extra a richiesta:
Art. + XL Catenaccio estensione maggiorata + 5 mm
Art. + SA Elettropistone con sfera anti-rimbalzo di allineamento montata direttamente sulla contropiastra con lo scivolo in ABS sul frontale
Confezione: elettropistone, contropiastra, connettore e vite cilindro

OP54038

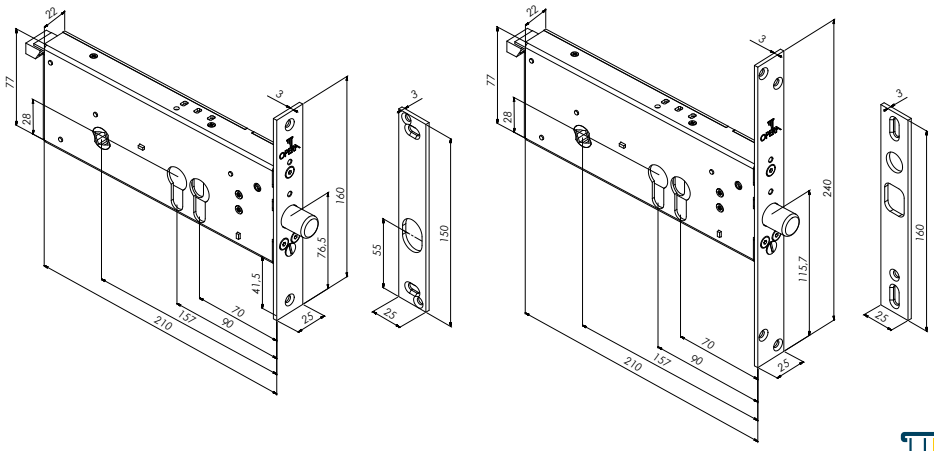

Art.	Descrizione

27908

27908SA

ELETTROPISTONE DI SICUREZZA PER PORTA SINGOLA

Apertura meccanica con cilindro europeo
(non utilizzabile il cilindro con pomolo interno)
Frontale e contropiastra in acciaio inox
Scrocco antitaglio in acciaio temprato non reversibile
(indicare la mano di apertura - vedi disegni a fondo pagina)
Dimensioni scrocco: mm 16 di diametro x 14 x 16 di estensione
Dimensioni corpo serratura: vedi a pag. 153
Alimentazione: da 10 a 30 Vdc - 2,5/3 A di spunto
130/230 mA di mantenimento a controllo elettronico
Elettronica di comando a microprocessore interna
Collegamento tramite connettore ad innesto rapido
Comando N.A. di Apertura
Contatto C./N.A./N.C. di posizione dello scrocco
Controllo opto-elettronico della posizione dello scrocco
Pulsanti per il monitoraggio e la regolazione dei tempi di richiusura da 0-60 sec. se l'anta non viene aperta.
Le temporizzazioni sono disinseribili per l'utilizzo dell'elettropistone con elettroniche di gestione esterne

Scrocco chiuso in assenza di corrente:
Senza quadro maniglia
Con quadro maniglia mm 8

27900
27908

Entrate disponibili: mm 70 e 90 sulla stessa meccanica
Elettropistone con sfera anti-rimbalzo di allineamento montata direttamente sulla contropiastra con lo scivolo in ABS sul frontale

Art. + SA

Confezione: elettropistone, contropiastra, connettore e vite cilindro

---

02708

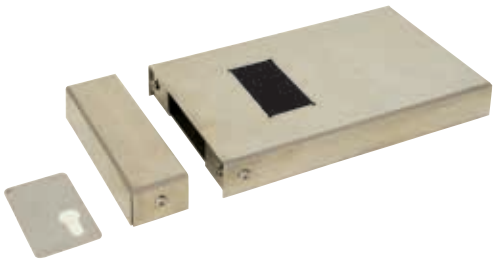

CARTER PER ELETTROPISTONE ORIZZONTALE DA APPLICARE VERSIONE CILINDRO/CILINDRO E MANIGLIA

Carter elettropistone e contropiastra in acciaio inox. Mano reversibile.
Dimensioni carter per elettropistone: mm 250 x 165 x 34
Dimensioni carter per contropiastra: mm 45 x 165 x 34
Forniti con contropiastra in acciaio inox simmetrica

Entrate disponibili: mm 70 e 90 sullo stesso carter

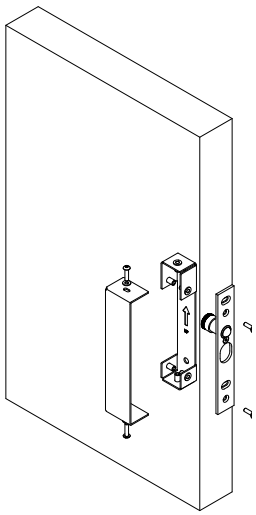

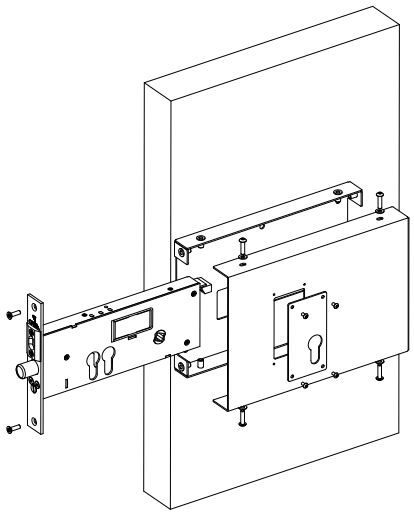

MANO DELLA SERRATURA

Destra

Sinistra

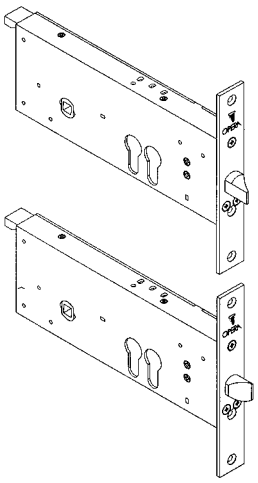

Art.	Descrizione

CONTROPIASTRA PER ELETTROPISTONI SERIE PRIMA E CLASSICA

Fornita standard nella confezione degli elettropistoni serie 246, 248, 256, 258, 268, 278, OP:
Dimensioni: mm 150 x 25 x 3

02258D Contropiastra in acciaio inox con magnete
02258DSA Contropiastra in acciaio inox con magnete e sfera anti-rimbalzo

Fornita standard nella confezione degli elettropistoni serie 259 e 279:
02259 Contropiastra in acciaio inox
02259SA Contropiastra in acciaio inox con sfera anti-rimbalzo

CONTROPIASTRA SIMMETRICA PER ELETTROPISTONI SERIE CLASSICA IN ABBINAMENTO AL CARTER DA APPLICARE

Contropiastra simmetrica per elettropistoni serie Classica in abbinamento al carter da applicare
Dimensioni: mm 160 x 25 x 3

02260D Contropiastra in acciaio inox con magnete
02260DSA Contropiastra in acciaio inox con magnete e sfera anti-rimbalzo

Fornita standard nella confezione del carter serie Classica art. 02708

ESEMPI APPLICATIVI

SISTEMA DI CHIUSURA CON ELETTROPISTONE SERIE CLASSICA

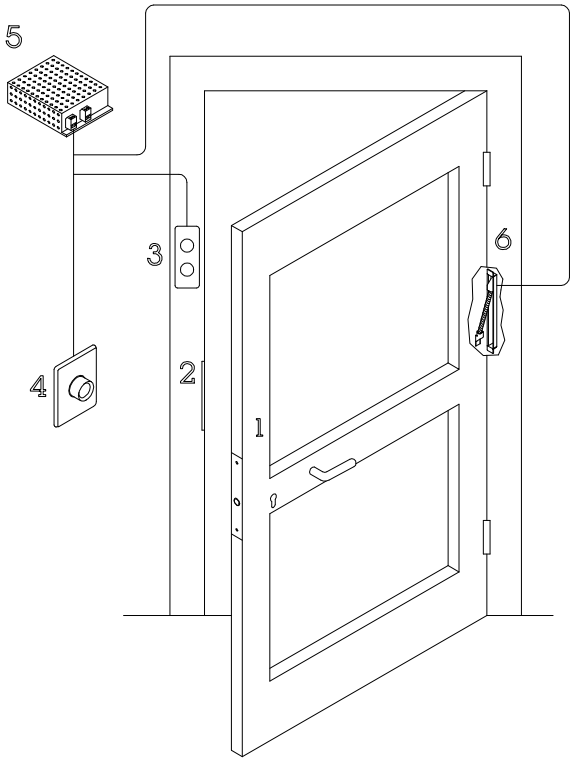

LEGENDA

1 Elettropistone
2 Contropiastra
3 Semaforo
4 Pulsante
5 Alimentatore
6 Passacavi

GATE BOLT

- ELETTROPISTONI DI SICUREZZA PER GARAGE E CANCELLI AUTOMATICI
- CATENACCIO ROTANTE ANTITAGLIO CON BLOCCO MECCANICO IN CHIUSURA
- AZIONAMENTO MANUALE CON CILINDRO EUROPEO
- INTERAMENTE IN ACCIAIO INOX, RESISTENTE ALLE INTEMPERIE
- AZIONABILE DAL TELECOMANDO DEL CANCELLO

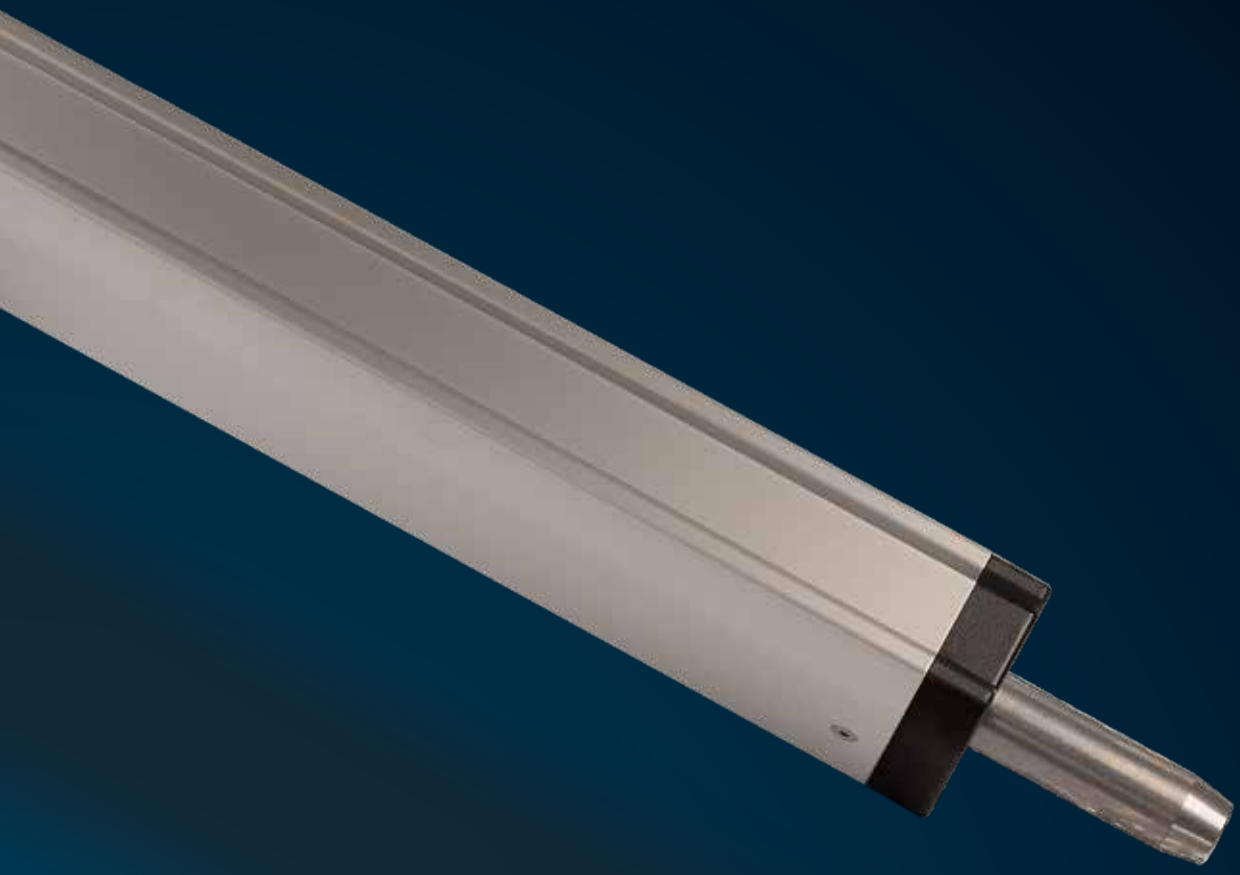

GATE BOLT

www.opera-italy.com

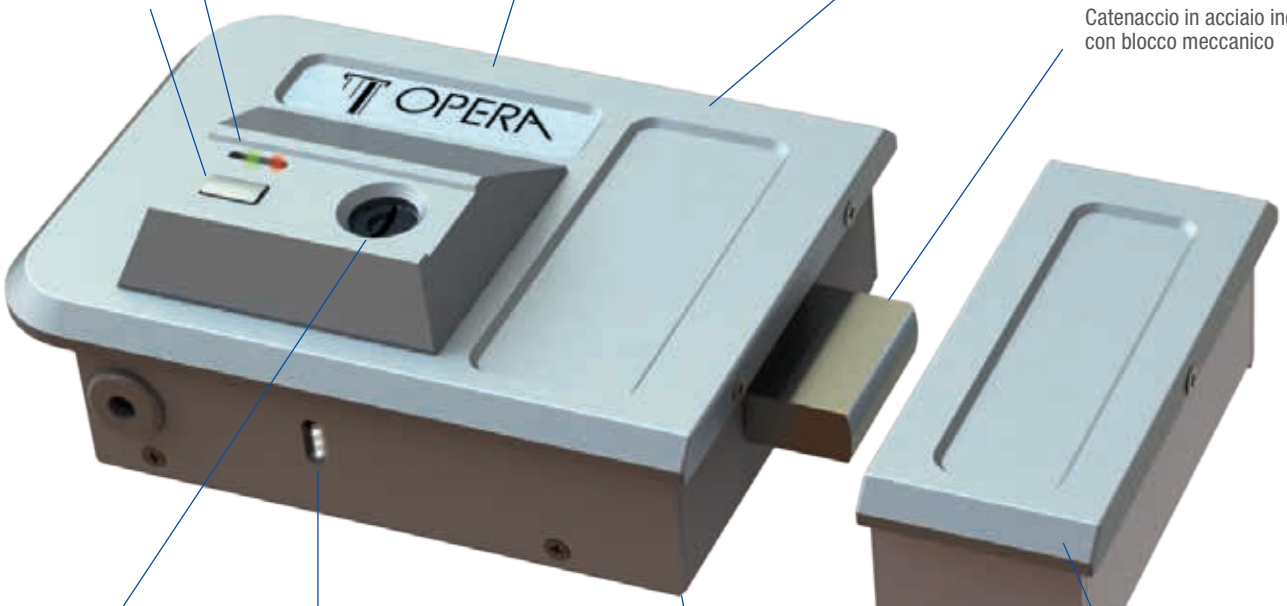

Corpo e meccanica in acciaio inox

Led di indicazione catenaccio verde/rosso

Alimentazioni da 12/24 Vac/dc

Pulsante di apertura

Catenaccio in acciaio inox con blocco meccanico

Cilindro tondo o pomolo interno

Led di illuminazione del suolo bianco/blu

Copertura frontale in alluminio anodizzato

PLUS

- Elettroserratura da applicare per cancelli e portoni
- Catenaccio chiuso senza alimentazione
- Adatta per il funzionamento alle intemperie
- Intercambiabile con serrature elettriche tradizionali
- Richiusura automatica del catenaccio
- Cilindro tondo con entrata regolabile

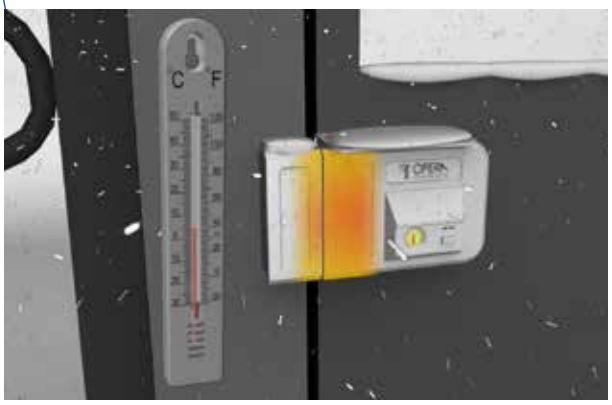

Sistema di riscaldamento automatico interno con sensore di temperatura che interviene quando la temperatura scende al di sotto di +5°C

ELETTROSERRATURA SU CANCELLO ESTERNO

ELETTROSERRATURA SU PORTONE

PLUS ESEMPIO

1. Cancello chiuso
2. Cancello aperto
3. Portone chiuso
4. Portone aperto

VIDEO DEL MONTAGGIO

GATE BOLT

ELETTROSERRATURA DI SICUREZZA DA APPLICARE SERIE GATE LOCK

www.opera-italy.com

Serie 28001 - 28003

Serie 28002

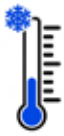

+5°C

Sensore di temperatura interno anti freeze

Art.	Descrizione

ELETTROSERRATURA PER CANCELLI E PORTONI

Versione: **da applicare**
Corpo serratura e contropiastra in acciaio inox
Carter di copertura serratura e contropiastra in alluminio anodizzato
Catenaccio chiuso in assenza di corrente
Apertura meccanica dall'esterno con cilindro tondo
Apertura meccanica dall'interno versioni con cilindro, pomolo o pulsante
Entrata regolabile mm 50 - 60 - 70
Catenaccio in acciaio inox dimensioni mm 35 x 12 (estensione mm 25)
Dispositivo anti-scasso del catenaccio in posizione di chiusura
Alimentazione: 12/24 Vac/dc
Corrente: 1,2 A di spunto, mantenimento 370 mA a 12 V / 210 mA a 24 V
Circuito elettronico interno a microprocessore
Comando di apertura a 12 Vac/dc da citofono o tramite relè
Sensore ad effetto di hall per la posizione dell'anta
Richiusura dopo 2 sec. all'accostamento dell'anta
Temporizzazione di richiusura automatica selezionabile da 5 a 60 sec. se l'anta non viene aperta
Contatto a relè in uscita C./N.A./N.C. per l'indicazione stato catenaccio (solo versione M)
Led bicolore rosso/verde per la segnalazione di stato catenaccio aperto/ chiuso
Led nella posizione inferiore di indicazione notturna di colore blu in posizione di chiusura e di colore bianca in posizione di apertura per illuminare il suolo
Adatto per funzionamento alle intemperie, **con sistema di riscaldamento interno se la temperatura scende al disotto di 5 °C**
Fornitura con cilindro:

28001.1	Versione apertura lato interno con cilindro a chiave - Mano destra
28001.2	Versione apertura lato interno con cilindro a chiave - Mano sinistra
28002.1	Versione apertura lato interno con pomolo - Mano destra
28002.2	Versione apertura lato interno con pomolo - Mano sinistra
28003.1	Versione apertura lato interno con chiave e pulsante - Mano destra
28003.2	Versione apertura lato interno con chiave e pulsante - Mano sinistra

A richiesta:
Art. + SC fornitura senza cilindro (es. 28001.1SC) Da specificare il tipo di cilindro utilizzato (Cisa, Iseo, Viro, Feb, Yale)
Art. + N coperchio anodizzato nero (es. 28001.1N)
Art. + BR coperchio anodizzato bronzo (es. 28001.1BR)
Art. + M versione con relè remotabile di stato catenaccio (es. 28001.1M)
Art. + DR versione con defender interno rialzato mm 5 per l'inserimento di cilindri tondi di sicurezza (es. 28001.1DR)
Art. + XL catenaccio estensione maggiorata + 10 mm
Art. + XXL catenaccio estensione maggiorata + 20 mm
Art. + P aggiunta di pulsante di apertura su art. 28002 (es. 28002.1P)
Art. + CP fornita con contropiastra piatta (es. 28002.1CP)
Impiego: elettroserratura di sicurezza da applicare per cancelli pedonali anche esposti alle intemperie e portoni condominiali in legno

00282

TETTOIA PER ELETTROSERRATURE

Tettoia in acciaio inox per l'inserimento su elettroserrature serie 280 e 282

SPESSORI

00280C	Spessore in acciaio inox mm 1 per contropiastra serie 280
00280L	Sottopiastra inox a saldare per serratura serie 280. Spessore mm 2
00280S	Spessore in acciaio inox mm 1 per serratura serie 280

00280UNI

SOTTOPIASTRA ADATTABILITA' UNIVERSALE

Sottopiastra inox spessore 3 mm. con fori di fissaggio universali e inserti a vite per il fissaggio dell'elettroserratura serie 280. con la base di fissaggio della contropiastra
Impiego: per il fissaggio su fori di precedenti elettroserrature

Art.	Descrizione
	CONTROPIASTRA (RICAMBIO) PER SERIE 280
00281.1	Contropiastra destra frontale argento
00281.2	Contropiastra sinistra frontale argento
00281.1BR	Contropiastra destra frontale bronzo
00281.2BR	Contropiastra sinistra frontale bronzo
00281.1N	Contropiastra destra frontale nero
00281.2N	Contropiastra sinistra frontale nero

	CONTROPIASTRA PIATTA (RICAMBIO) PER SERIE 280 - 282
00281CP	Contropiastra in acciaio inox con magnete Dimensioni : mm. 110 x 40 x 3

Finitura Argento

Finitura Bronzo

Finitura Nera

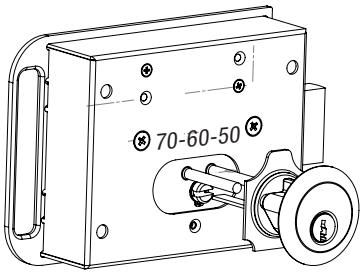

Inserimento cilindro tondo
per cancelli

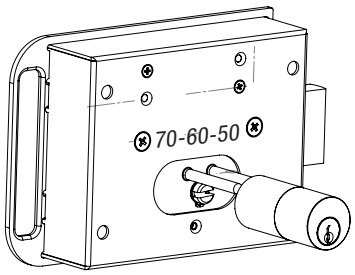

Inserimento cilindro staccato
per portoni in legno
(non di nostra fornitura)

Mano Destra a spingere

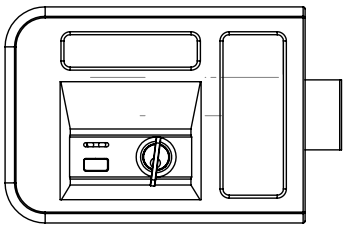

Mano Sinistra a spingere

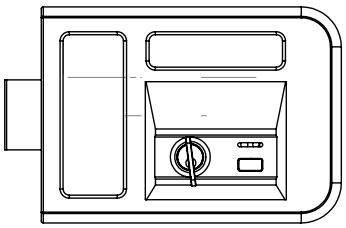

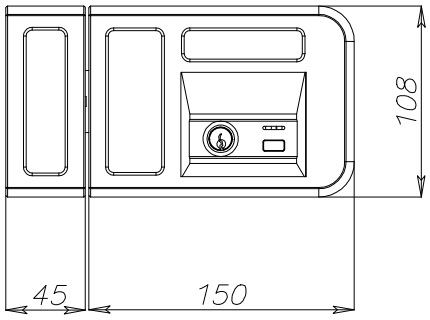

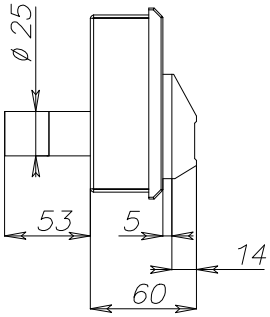

ENTRATA MM 80 E 90

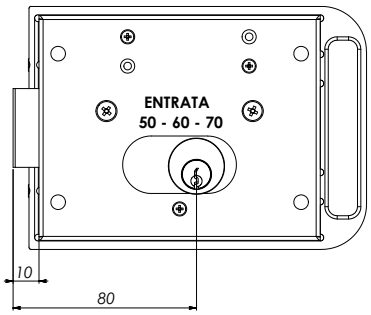

Entrata 80 mm con versione XL

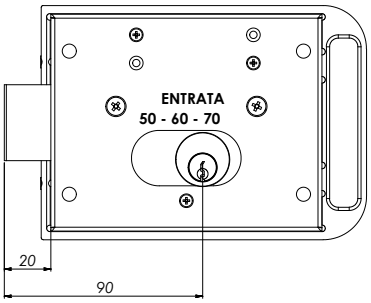

Entrata 90 mm con versione XXL

GATE BOLT

ELETTROSERRATURA DI SICUREZZA MOTORIZZATA DA APPLICARE SERIE GATE LOCK

www.opera-italy.com

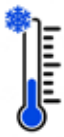

+5°C
Sensore di temperatura interno anti freeze

Art.	Descrizione	
	ELETTROSERRATURA MOTORIZZATA PER CANCELLI E PORTONI	
	Versione: da applicare	
	Corpo serratura e contropiastra in acciaio inox	
	Carter di copertura serratura e contropiastra in alluminio anodizzato	
	Catenaccio chiuso in assenza di corrente	
	Apertura meccanica dall'esterno con cilindro a profilo europeo	
	Apertura meccanica dall'interno versioni con cilindro o pulsante	
	Entrata mm 60 o 80	
	Catenaccio in acciaio inox dimensioni mm 35 x 12 (corsa mm 25)	
	Dispositivo anti-scasso del catenaccio in posizione di chiusura	
	Alimentazione: 12 Vac/dc - Corrente assorbita 200 mA	
	Circuito elettronico interno a microprocessore	
	Comando di apertura a 12 Vac/dc da citofono o tramite relè	
	Sensore ad effetto di hall per la posizione dell'anta	
	Richiusura dopo 2 sec. all'accostamento dell'anta	
	Temporizzazione di richiusura automatica selezionabile da 5 a 60 sec. se l'anta non viene aperta	
	Contatto a relè in uscita C./N.A./N.C. per l'indicazione stato catenaccio (solo versione M)	
	Led bicolore rosso / verde per la segnalazione di stato catenaccio aperto/ chiuso	
	Led nella posizione inferiore di indicazione notturna di colore blu con catenaccio chiuso e di colore bianco con catenaccio aperto per illuminare il suolo	
	Adatto per funzionamento alle intemperie, con sistema di riscaldamento interno se la temperatura scende al disotto di 5 °C	
	Versione a cilindro profilo europeo-Fornita senza cilindro:	
28201.1.60	Entrata mm 60 – Mano destra	435,00
28201.2.60	Entrata mm 60 – Mano sinistra	435,00
28201.1.80	Entrata mm 80 – Mano destra	435,00
28201.2.80	Entrata mm 80 – Mano sinistra	435,00
	Versione a cilindro profilo europeo e pulsante-Fornita senza cilindro:	
28203.1.60	Entrata mm 60 – Mano destra	446,00
28203.2.60	Entrata mm 60 – Mano sinistra	446,00
28203.1.80	Entrata mm 80 – Mano destra	446,00
28203.2.80	Entrata mm 80 – Mano sinistra	446,00
	A richiesta:	
	Art. + N coperchio anodizzato nero (es. 28201.1N)	+ 11,50
	Art. + BR coperchio anodizzato bronzo (es. 28201.1BR)	+ 11,50
	Art. + M versione con relè remotabile di stato catenaccio (es.28201.1M)	+ 33,60
	Art. + XL catenaccio estensione maggiorata + 10 mm	+ 22,00
	Art. + CP fornita con contropiastra piatta (es. 28201.1.60CP)	- 6,00
	Impiego: elettroserratura di sicurezza da applicare per cancelli pedonali anche esposti alle intemperie e portoni condominiali in legno	

	SPESSORI	
00282C	Spessore in acciaio inox mm 1 per contropiastra serie 282	2,70
00282S	Spessore in acciaio inox mm 1 per serratura serie 282	4,40

NEW

	SOTTOPIASTRA ADATTABILITA' UNIVERSALE	
	Sottopiastra inox spessore 3 mm. con fori di fissaggio universale e inserti a vite per il fissaggio dell'elettroserratura serie 282 su fori di fissaggio di precedenti elettroserrature	
	Fornita con la base di fissaggio della contropiastra	
00282.1L	Sottopiastra mano destra	
00282.2L	Sottopiastra mano sinistra	

Art.	Descrizione
00282	**TETTOIA PER ELETTROSERRATURE** Tettoia in acciaio inox per l'inserimento su elettroserrature serie 280 e 282

CONTROPIASTRA (RICAMBIO) PER SERIE 282

00282.1	Contropiastra destra frontale argento
00282.2	Contropiastra sinistra frontale argento
00282.1BR	Contropiastra destra frontale bronzo
00282.2BR	Contropiastra sinistra frontale bronzo
00282.1N	Contropiastra destra frontale nero
00282.2N	Contropiastra sinistra frontale nero

CONTROPIASTRA PIATTA (RICAMBIO) PER SERIE 280 - 282

00281CP

Contropiastra in acciaio inox con magnete
Dimensioni : mm. 110 x 40 x 3

Finitura Argento

Finitura Bronzo

Finitura Nera

ENTRATA MM 70 E 90

Mano Destra a spingere

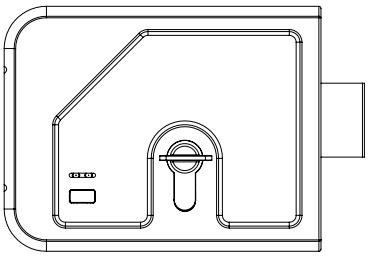

Mano Destra a spingere

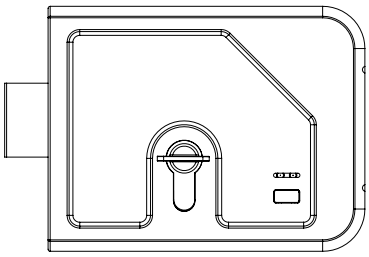

Con versione XL

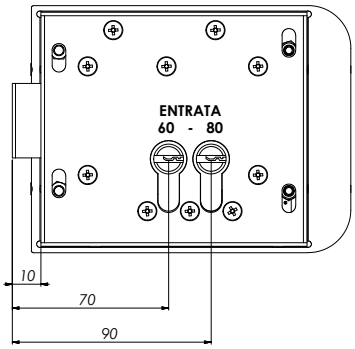

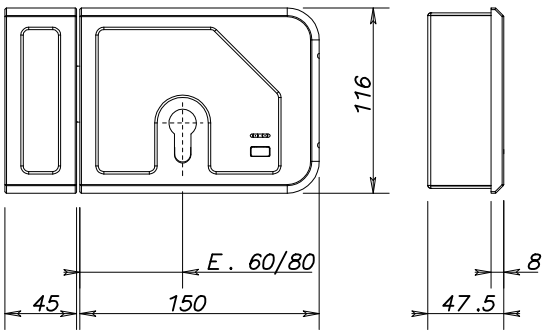

LUNGHEZZA CILINDRO

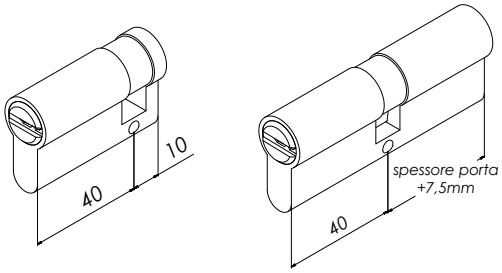

GATE BOLT

Art.	Descrizione

ELETTROPISTONE PER CANCELLI AUTOMATICI GATE BOLT

Versione: **da applicare**
Corpo serratura in acciaio trattato contro la corrosione
Carter di copertura in acciaio inox.
Dimensioni del corpo: mm 300 x 45 x 42
Apertura e chiusura meccanica con cilindro Europeo (foro passante da entrambi i lati) - Fornito senza cilindro lato interno (mm 30+10).
Per identificare la lunghezza del doppio cilindro vedere disegni a pag.165
Protezione in gomma del foro cilindro agli agenti atmosferici
Catenaccio in acciaio inox diametro mm 18 x estensione mm 28 (corsa mm 25)
Dispositivo anti-scasso del catenaccio con blocco a “reazione totale” in posizione di chiusura (solo versione 28700)
Contatto in uscita C./N.A./N.C.
Alimentazione: 12/24 Vdc (vedi art. 05332A a pag.197)
Corrente assorbita 5 A di spunto, 550 mA di mantenimento a 12 Vdc
3 A di spunto, 280 mA di mantenimento a 24 Vdc

28700	Catenaccio chiuso in mancanza di corrente
28710	Catenaccio aperto in mancanza di corrente
Art + OR	A richiesta: versione elettropistone per funzionamento orizzontale

Impiego: per cancelli automatici e porte basculanti per garage

02290

CONTROPIASTRA A PAVIMENTO

Contropiastra in acciaio inox per l’inserimento catenaccio dell’elettropistone
Art. 28700 – 28710 - 28720 - 28800 e 28800LC
Dimensioni mm 120 di diametro x 5 spessore

LUNGHEZZA DOPPIO CILINDRO

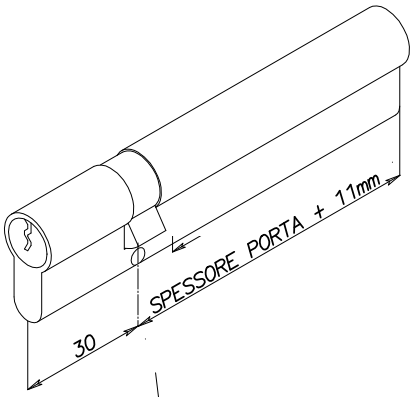

LUNGHEZZA DOPPIO CILINDRO E
DEFENDER ANTISTRAPPO ART. 02250

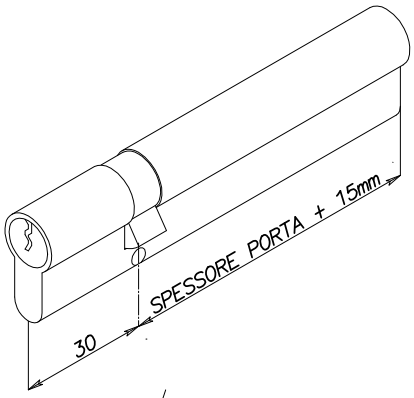

LUNGHEZZA MEZZO CILINDRO

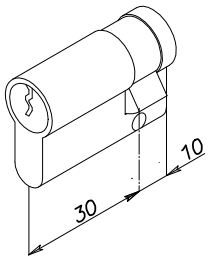

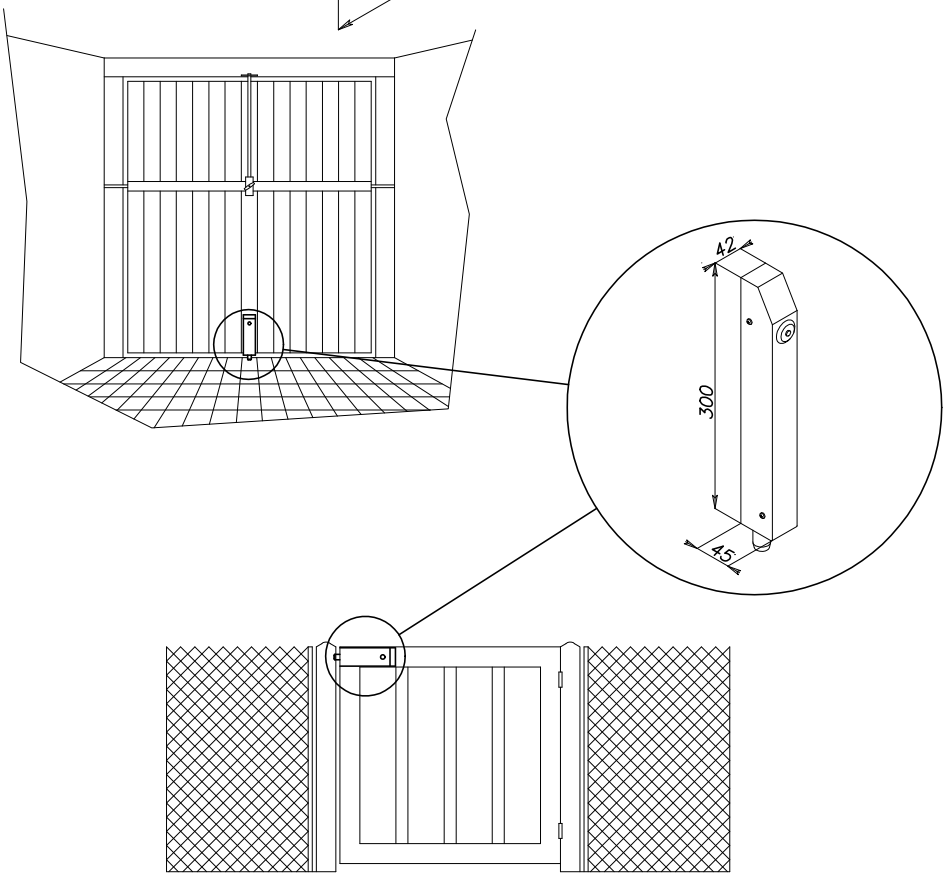

VERSO DI INSTALLAZIONE ELETTROPISTONI

Standard

A richiesta
senza blocco meccanico

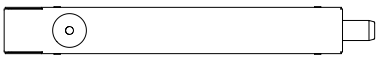

A richiesta

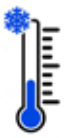

+5°C

Sensore di temperatura interno anti freeze

Art.	Descrizione
	ELETTROPISTONE MOTORIZZATO
	Corpo serratura in acciaio inox con carter di copertura in alluminio Apertura e chiusura meccanica con cilindro Europeo (foro passante da entrambi i lati) – Fornito senza cilindro lato interno (mm 35+10). Per identificare la lunghezza del doppio cilindro vedere disegni a pag.167 Catenaccio rotante in acciaio inox diametro mm 18 x estensione mm 55 Dispositivo anti-scasso del catenaccio con blocco in posizione di chiusura Elettronica di gestione a microprocessore interna Alimentazione: da 12 ÷ 30 Vdc / 12÷18 Vac Corrente Assorbita: 600 mA a 12 V / 300 mA a 24 V Corrente max sotto sforzo: 5A a 12 V / 2A a 24 V Collegamento tramite connettore Led di segnalazione stato catenaccio di colore rosso/verde Led blu di segnalazione riscaldatore attivo/movimento chiave Comandi N.A. di Apertura o contatto in tensione 12 Vac/dc / 24 Vdc Contatto C. / N.A. / N.C. di posizione catenaccio tramite relè interno Contatto N.A. di posizione dell'anta per l'utilizzo di un sensore di allineamento porta esterno Sensori Hall interni di posizione dell'anta Uscita O.C. di Allarme Apertura Prolungata dell'anta da 0÷180 sec. e Avaria Controllo con sensori di Hall della posizione di catenaccio Regolazione dei tempi di richiusura da 0÷5 sec. all'accostamento dell'anta e da 5÷180 sec. se l'anta non viene aperta 4 Modalità di funzionamento programmabili: - Automatico con gestione dei tempi di richiusura - Passo/Passo senza gestione delle temporizzazione (1 impulso apre e 1 impulso chiude) - Automatico Fail Safe (con scheda esterna opzionale art. 02295) - Passo/Passo Fail Safe (con scheda esterna opzionale art. 02295) Adatto per funzionamento alle intemperie, con sistema di riscaldamento interno se la temperatura scende al disotto di 5 °C
28720	Carter anodizzato colore argento
28720N	Carter anodizzato colore nero
	Impiego: elettropistone alta sicurezza per porte,cancelli automatici e porte basculanti per garage
02287	**PIASTRA DI FISSAGGIO** Piastra piatta in acciaio inox per il fissaggio dell'elettropistone Art. 28720 e predisposizione per il fissaggio del defender art. 02250L
02290	**CONTROPIASTRA A PAVIMENTO** Contropiastra in acciaio inox per l'inserimento catenaccio dell'elettropistone Art. 28700 – 28710 - 28720 – 28800 – 28800LC Dimensioni mm 120 di diametro x 5 spessore
	CONTROPIASTRA DA APPLICARE Contropiastra in acciaio inox con cover in alluminio anodizzato per elettropistoni serie 28720 Dimensioni mm 100 x 57,5 x 41,5
02291	Anodizzato argento
02291N	Anodizzato nero
02292	Spessore acciaio inox 3 mm. (da utilizzare in abbinamento art. 02287)
02293	Spessore acciaio inox 1 mm. (da utilizzare per compensazioni)

Art.	Descrizione
02295	**CIRCUITO FAIL SAFE** Scatola in ABS dimensioni mm 50 x 40 x 20 Alimentazione 12-18 Vac / 15-24 Vdc - Corrente Max 5A Potenza massima assorbita 75 W Tensione regolata in uscita 13 Vdc Ingresso e gestione mantenimento carica batteria tampone (art. 00712) Segnalazione tramite led in caso di mancanza di corrente di rete **Impiego:** Apertura automatica dell'elettropistone serie Legion in caso di mancanza di corrente di rete
02250LG	**DEFENDER ANTISTRAPPO** Corpo cromato opaco in acciaio Rotore in acciaio inox Dimensioni: mm 90 x 30 x 15 Fissaggio con fori passanti dal lato interno della porta Utilizzabile con cilindri con sporgenza esterna fino a 4 mm **Impiego:** defender di protezione antistrappo per cilindri di sicurezza Abbinabile a tutti i cilindri montati su elettroserrature Legion

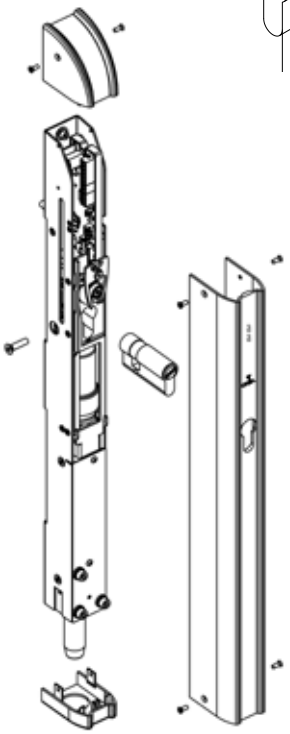

Lunghezza doppio cilindro senza sottopiastra

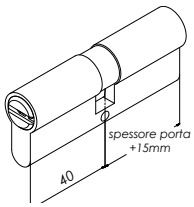

Lunghezza doppio cilindro con sottopiastra

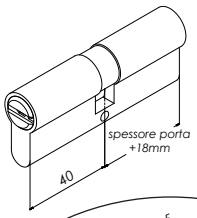

lunghezza doppio cilindro con sottopiastra e defender antistrappo art. 02250L

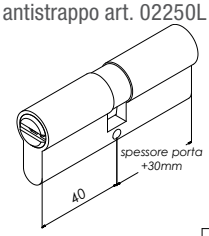

Lunghezza mezzo cilindro

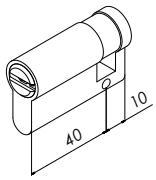

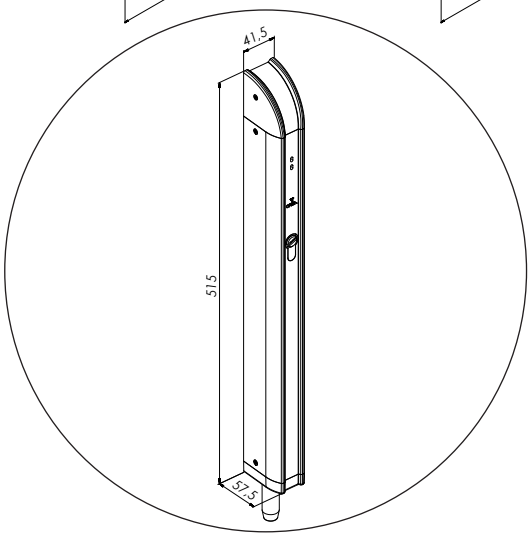

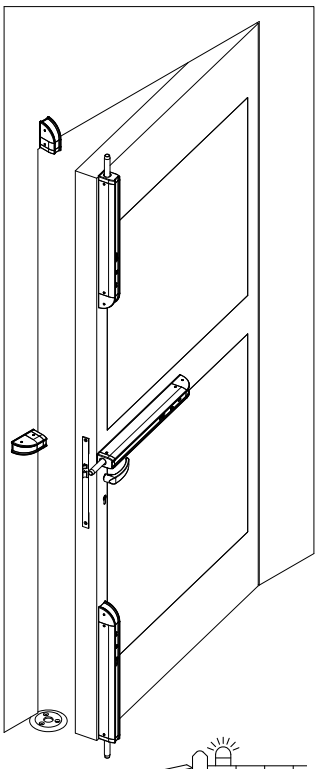

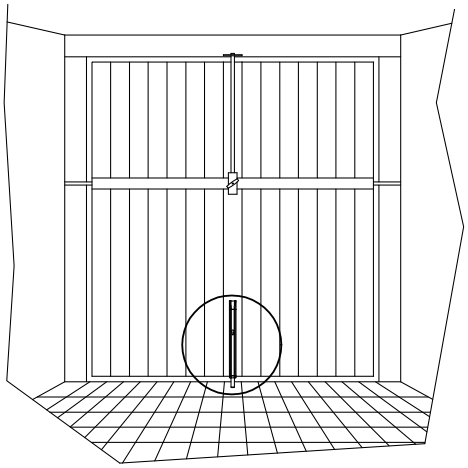

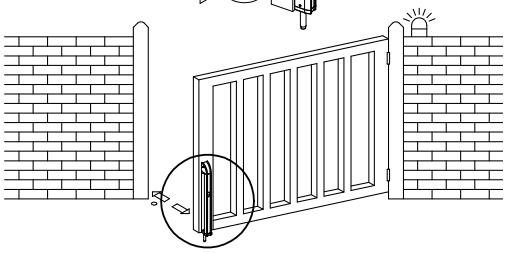

GATE BOLT

www.opera-italy.com

Art.	Descrizione

+5°C
Sensore di temperatura interno anti freeze

ELETTROPISTONE PER CANCELLI AUTOMATICI GATE BOLT

Versione: **da applicare**
Corpo serratura in acciaio inox, alluminio e acciaio trattato contro la corrosione
Carter di copertura in acciaio inox (versione 28800)
Carter di copertura in acciaio verniciato nero (versione 28800LC)
Piastra piatta di fissaggio in acciaio inox da saldare (versione 28800)
Dimensioni del corpo: mm 335 x 60 x 58
Apertura e chiusura meccanica a 4 mandate con cilindro Europeo (foro passante da entrambi i lati) - Fornito senza cilindro lato interno (mm 35+10).
Per identificare la lunghezza del doppio cilindro vedere disegni a pag.169
Protezione in gomma del foro cilindro agli agenti atmosferici
Catenaccio in acciaio inox ø mm 20 x estensione mm 60 (corsa mm 50)
Dispositivo anti-scasso del catenaccio con blocco a “reazione totale” in posizione di chiusura
Piastra interna di protezione anti-manipolazione (solo art. 28800)
Contatto in uscita C./N.A./N.C.
Alimentazione: 24 Vdc (vedi art. 05332A a pag.197)
Corrente assorbita 5 A di spunto, 750/900 mA di mantenimento (assorbimento del riscaldatore attivato 600 mA)
Catenaccio chiuso in mancanza di corrente
Adatto per funzionamento alle intemperie, con sistema di riscaldamento interno se la temperatura scende al disotto di 5 °C (standard sulla versione 28800)

28800 Carter in acciaio inox con piastra di fissaggio art. 02288
28800LC Carter in acciaio verniciato nero senza piastra di fissaggio art. 02288

A richiesta:
Art. + OR Versione elettropistone per funzionamento orizzontale
Art + MIC Versione con microinterruttore anti-tamper per apertura carter
Art. + W Versione con riscaldatore su art. 28800LC

Impiego: elettropistone alta sicurezza per cancelli automatici

02288

PIASTRA DI FISSAGGIO PER GATE BOLT

Piastra piatta in acciaio inox a saldare per il fissaggio dell’elettropistone Art. 28800 e 28800LC al cancello
Nell’art. 28800 è già fornita in confezione

02290

CONTROPIASTRA A PAVIMENTO

Contropiastra in acciaio inox per l’inserimento catenaccio dell’elettropistone Art. 28700 – 28710 - 28720 - 28800 e 28800LC
Dimensioni mm 120 di diametro x 5 spessore

Lunghezza doppio cilindro senza sottopiastra

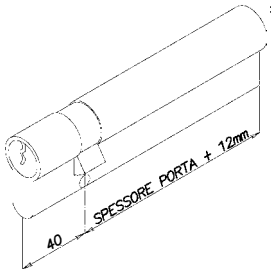

Lunghezza doppio cilindro senza sottopiastra e defender antistrappo art. 02250

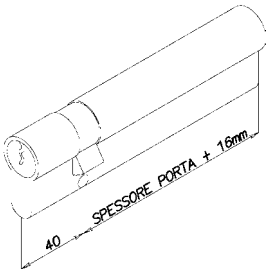

Lunghezza doppio cilindro con sottopiastra

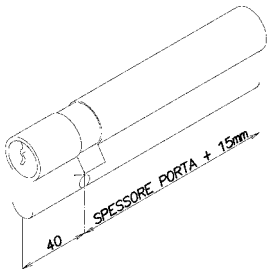

Lunghezza doppio cilindro con sottopiastra e defender antistrappo art. 02250

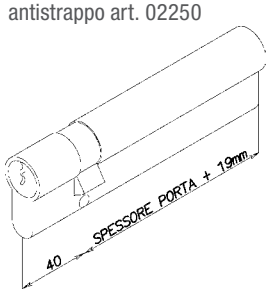

Lunghezza mezzo cilindro

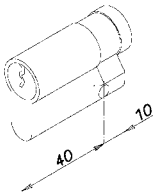

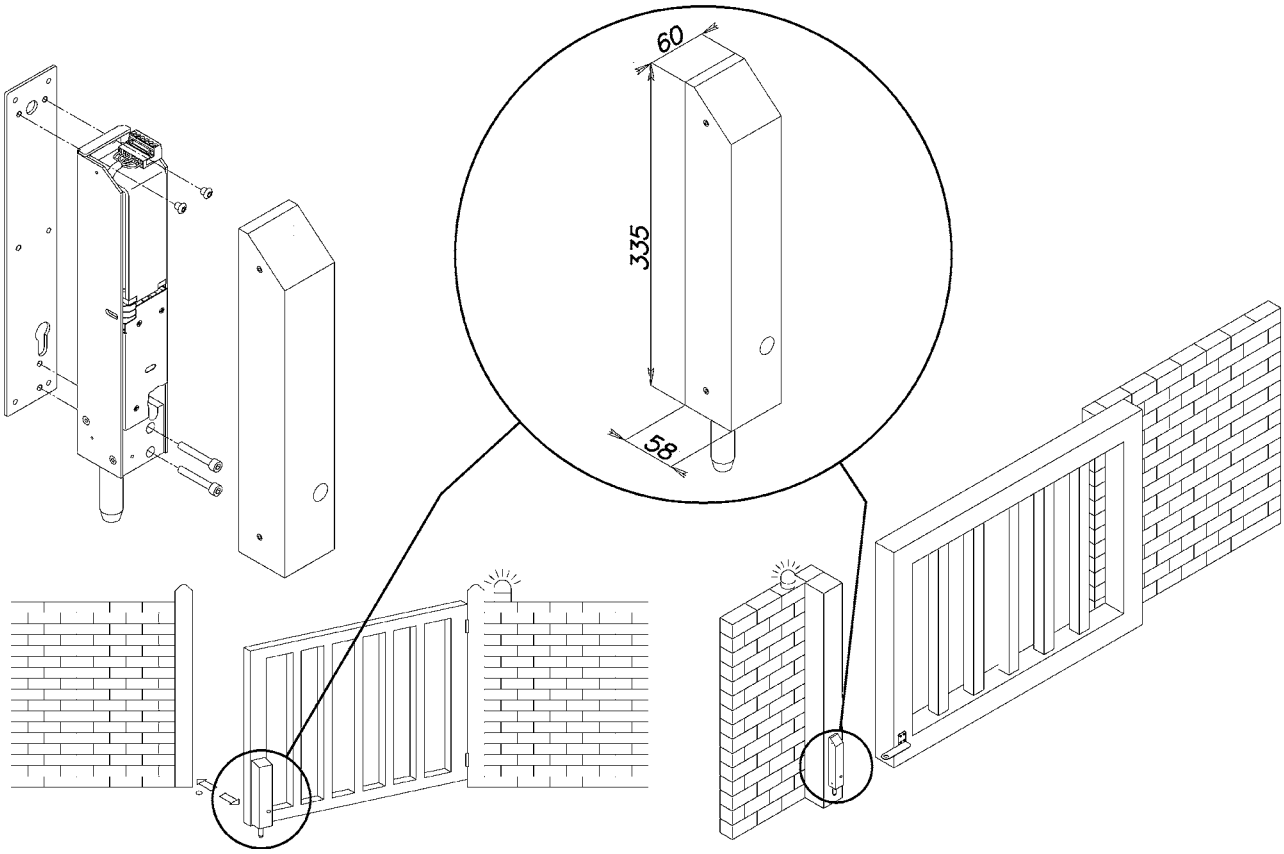

VERSO DI INSTALLAZIONE ELETTROPISTONI

Standard

Non previsto

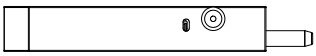

A richiesta

MAXIMA

- ELETTROSERRATURE DI ALTA SICUREZZA MOTORIZZATE
- CATENACCIO BASCULANTE CON BLOCCO MECCANICO ANTITAGLIO
- AZIONAMENTO MANUALE CON CILINDRO EUROPEO
- VERSIONE CON GANCIO PER PORTE SCORREVOLI
- ELETTRONICA DI GESTIONE PER PORTE SINGOLE E INTERBLOCCATE

OPERA

MAXIMA

www.opera-italy.com

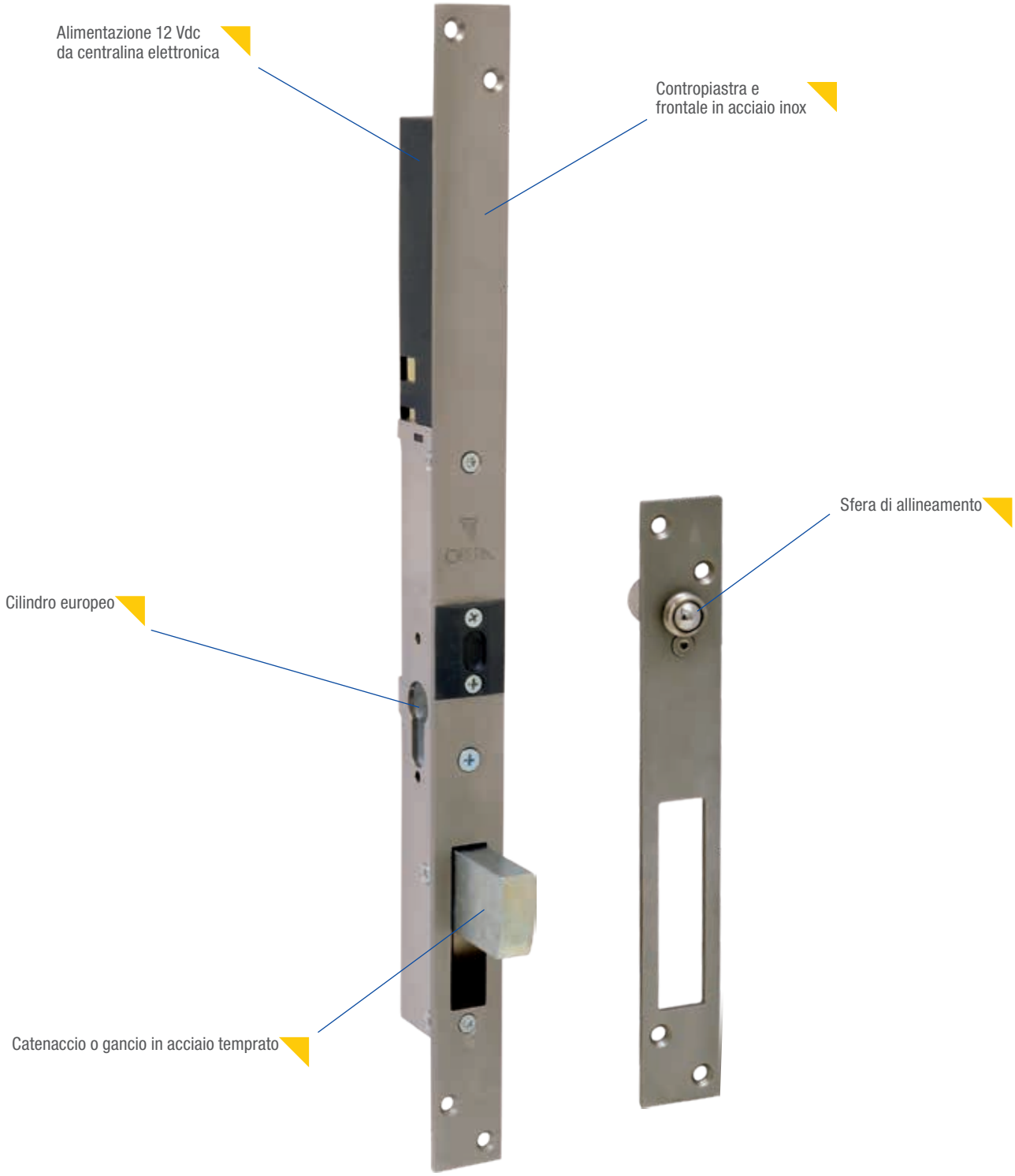

PLUS

- Elettroserratura motorizzata di alta sicurezza
- Catenaccio basculante in acciaio temprato con blocco in chiusura
- Versione catenaccio a gancio per porte scorrevoli
- Velocità di esecuzione del comando di apertura e chiusura
- Elevata resistenza all'effrazione
- Apertura e chiusura meccanica con cilindro europeo

ESEMPIO APPLICATIVO

PLUS ESEMPIO

1 Elettroserratura da montante per profili blindati in metallo
2 Gestione per porta singola o interbloccata
3 Inserimento sul telaio o sull'anta
4 Abbinabile a citofoni e a sistemi per controllo accessi

Art.	Descrizione

ELETTROSERRATURA MOTORIZZATA A CATENACCIO BASCULANTE

Apertura meccanica con cilindro europeo
(non utilizzabile il cilindro con pomolo interno)
Frontale e contropiastra in acciaio inox con sfera anti-rimbalzo
(corsa regolabile in uscita mm 15)
Catenaccio basculante in blocco di acciaio temprato anti-taglio mm
35 x 14 x estensione mm 40
Dimensioni corpo serratura a pag. 176
Blocco meccanico del catenaccio in posizione di chiusura
Sensore magnetico con contatto N.A. per la verifica
della posizione dell'anta da inserire sul telaio della porta.
Magnete e sensore regolabili in estensione fino a mm 25
Cavo di uscita dal gruppo motore con connettore ad innesto rapido
Alimentazione: 12 Vdc da elettronica di gestione
Corrente massima assorbita 4 A istantanei di spunto
con limitatore a controllo elettronico
Tempo massimo di azionamento: 0,15 sec.
Controllo opto-elettronico della posizione di catenaccio

25500 20	Entrata: mm 20
25500 25	Entrata: mm 25
25500 30	Entrata: mm 30
25500 35	Entrata: mm 35
25500 50	Entrata: mm 50

Impiego: per porte ad anta singole o interbloccate. Gestione demandata alle elettroniche di comando art. 54250 e 54255.

ELETTROSERRATURA MOTORIZZATA A GANCIO BASCULANTE

Apertura meccanica con cilindro europeo
(non utilizzabile il cilindro con pomolo interno)
Caratteristiche meccaniche ed elettroniche sono le stesse
dell'articolo precedente tranne:
Catenaccio basculante a gancio in blocco di acciaio temprato anti-taglio mm
35 x 14 x estensione mm 40

25511 20	Entrata: mm 20
25511 25	Entrata: mm 25
25511 30	Entrata: mm 30
25511 35	Entrata: mm 35
25511 50	Entrata: mm 50

Impiego: per porte scorrevoli singole o interbloccate. Gestione demandata alle elettroniche di comando art. 54250 e 54255

04925

GRUPPO MOTORE (RICAMBIO)

Impiego: gruppo motore ricambio per elettroserrature motorizzate a catenaccio basculante articolo 25500 e 25511

02250L

DEFENDER ANTISTRAPPO PER SERIE MAXIMA

Corpo cromato opaco in acciaio
Rotore in acciaio inox
Dimensioni: mm 90 x 30 x 15
Fissaggio con fori passanti dal lato interno della porta
Utilizzabile con cilindri con sporgenza esterna fino a 4 mm

Impiego: defender di protezione antistrappo per cilindri di sicurezza
Abbinabile a tutti i cilindri montati su elettroserrature Maxima

Art.	Descrizione	
54250	**CENTRALINA ELETTRONICA** **Per la gestione di una porta** Scatola in ABS grigio, dimensioni mm 240 x 150 x 48 Alimentazione: 10-12 Vac/65 V.A. (vedi Art. 05210 a pag. 196) o 12 Vdc/3 A se richiesto il funzionamento con batteria tampone (vedi art. 05320A o 05312A e batteria art. 00712 a pag.197) Corrente assorbita: 100 mA in stand-by/4 A allo spunto dell'elettroserratura Predisposizione per il collegamento in interblocco fra 2 o più porte Ingressi con contatti N.A. di: - Apertura - Blocco o Metal Detector - Emergenza - Posizione catenaccio (opto-elettronico) - Posizione dell'anta Uscite: - Relè C./N.A./N.C. a doppio scambio per la segnalazione di stato catenaccio e per il collegamento ai semafori - Contatto Open Collector di Allarme Avaria Possibilità di collegamento in cascata per interbloccare più porte fra di loro (da collegare nella misura di una per ciascuna porta da controllare) - Richiusura automatica dopo 0,5 sec. (selezionabile a 1 sec.) all'accostamento dell'anta - Richiusura automatica dopo 6 sec. (selezionabile a 13 sec.) se l'anta non viene aperta - Ripetizione automatica del comando ricevuto se non viene eseguito in apertura con n°4 tentativi consecutivi - Ripetizione automatica del comando ricevuto se non viene eseguito in chiusura con n°4 tentativi consecutivi - Controllo e protezione elettronica del comando non eseguito **Impiego:** gestione temporizzata e/o interbloccata delle elettroserrature serie Maxima.	299,00
54255	**CENTRALINA ELETTRONICA** **Per la gestione di due porte** Scatola in ABS da parete dimensioni mm 300 x 225 x 130 Alimentazione: 230 Vac (trasformatore interno) Stesse caratteristiche elettriche e funzionali dell'art. 54250 ma per la gestione di 2 porte in configurazione interbloccata **Impiego:** gestione temporizzata e/o interbloccata delle elettroserrature serie Maxima.	
02255	**CONTROPIASTRA PER ELETTROSERRATURE SERIE MAXIMA** Contropiastra in acciaio inox con sfera anti-rimbalzo per Art. 25500 (corsa regolabile in uscita mm 15) Dimensioni: mm 216 x 30 x 3	
05426	**CAVO MULTIPOLARE** Cavo multipolare 2 x 1 mmq. + 8 x 0,22 con le stesse colorazioni del cavo presente sul gruppo motore dell'elettroserratura Al metro **Impiego:** cavo per impianti con elettroserrature serie Maxima	

SISTEMA DI CHIUSURA CON ELETTROSERRATURA SERIE MAXIMA

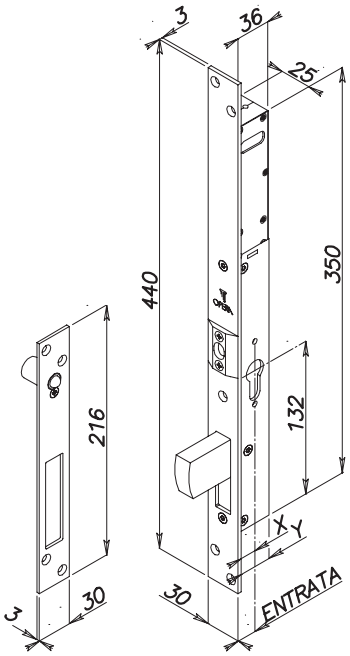

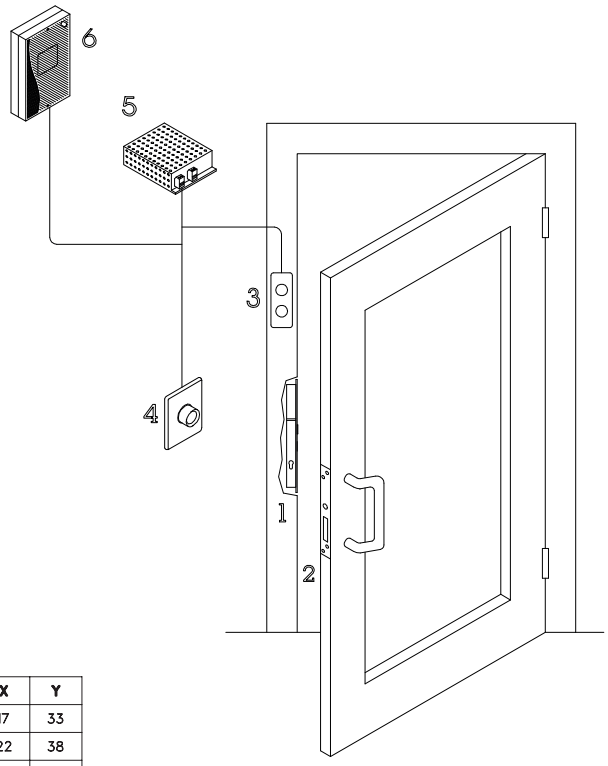

ENTRATA	X	Y
E. 20	17	33
E. 25	22	38
E. 30	27	43
E. 35	32	48
E. 50	47	63

LEGENDA

1 Elettroserratura
2 Contropiastra
3 Semaforo
4 Pulsante
5 Alimentatore
6 Centralina

SISTEMA DI INTERBLOCCO CON ELETTROSERRATURE SERIE MAXIMA

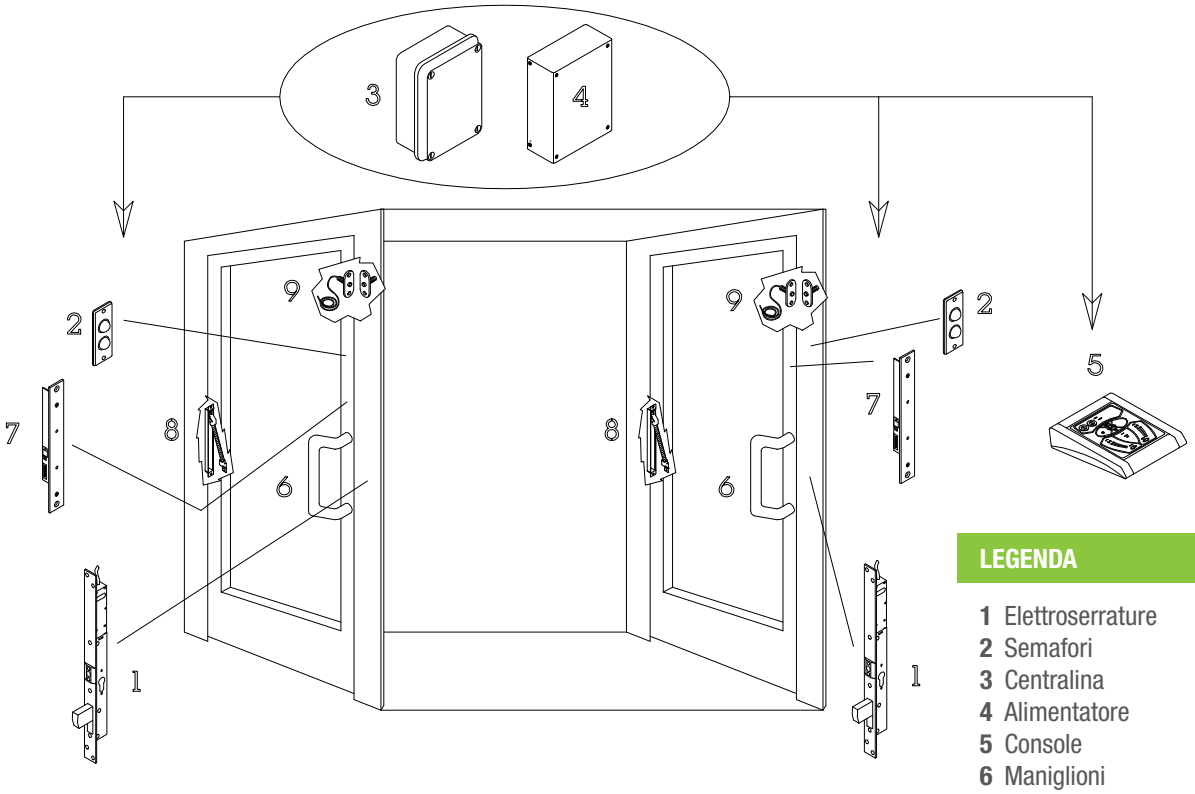

LEGENDA

1 Elettroserrature
2 Semafori
3 Centralina
4 Alimentatore
5 Console
6 Maniglioni
7 Schede sensorie
8 Passacavi
9 Sensori magnetici

	Art.	Descrizione	
	03510	**MANIGLIONE VERTICALE** Maniglione verticale con gomiti in plastica e tubo centrale in alluminio anodizzato argento da mm 300 (a richiesta lunghezze superiori) Gomiti con 4 fili passanti predisposto per il collegamento alla scheda sensoria art. 53500 A richiesta: tubo elettrocolore testa di moro, nero o verniciato rosso, giallo, verde	128,00
	03520	**MANIGLIONE ORIZZONTALE** Maniglione orizzontale con gomiti in plastica e tubo centrale in alluminio anodizzato argento da mm 300 (a richiesta lunghezze superiori) Gomiti con 4 fili passanti predisposto per il collegamento alla scheda sensoria art. 53500 A richiesta: tubo elettrocolore testa di moro, nero o verniciato rosso, giallo, verde	
	03515	**MANIGLIONE VERTICALE** Maniglione verticale interamente in alluminio verniciato nero da mm 395 predisposto per il collegamento alla scheda sensoria art. 53501 A richiesta: verniciato rosso o giallo	
	03525	**MANIGLIONE ORIZZONTALE** Maniglione orizzontale interamente in alluminio verniciato nero da mm 395 predisposto per il collegamento alla scheda sensoria art. 53501 A richiesta: verniciato rosso o giallo	
	53500	**SCHEDA SENSORIA** Scheda sensoria con lamella di contatto per l’inserimento all’interno del tubo per i maniglioni art. 03510 e 03520 Dimensioni: mm 120 x 15 x 17 Alimentazione: 12 - 24 Vdc - 10 mA in stand-by/50 mA a relè attivato Relè in scambio: 2 A a 24 Vdc/1 A a 120 Vac Trimmer di regolazione della sensibilità Led di indicazione della taratura della sensibilità Contatto stabile in uscita con relè C./N.A./N.C. **N.B.:** la scheda sensoria non è adatta al funzionamento in abbinamento agli elettropistoni della serie Prima e Classica.	
	53501	**SCHEDA SENSORIA CON FRONTALE** Scheda sensoria per il collegamento ai maniglioni art. 03515 e 03525 Le caratteristiche elettriche sono le stesse dell’art. 53500 Frontale in acciaio inox per l’inserimento nel profilo della porta Dimensioni frontale: mm 200 x 25 x 2 Dimensioni circuito: mm 120 x 15 x 17 Foro per trimmer di regolazione della sensibilità Foro per led di indicazione della taratura della sensibilità **N.B.:** la scheda sensoria non è adatta al funzionamento in abbinamento agli elettropistoni della serie Prima e Classica.	
	44000	**MANIGLIONE ANTIPANICO PUSH CON MICROINTERRUTTORE (SENZA SCROCCO)** Maniglione antipanico tipo Push con base in acciaio e barra orizzontale di azionamento in alluminio anodizzato argento Dimensioni: mm 860 (accorciabile fino a 550 mm) x 60 h barra x 68 di spessore Blocco meccanico a barra premuta per la funzione di “ fermo a giorno” Microinterruttore con contatto C./N.A./N.C. portata 24 V / 5 A Mano: reversibile **Impiego**: comando elettrico per lo sblocco di elettromagneti di sicurezza antipanico	

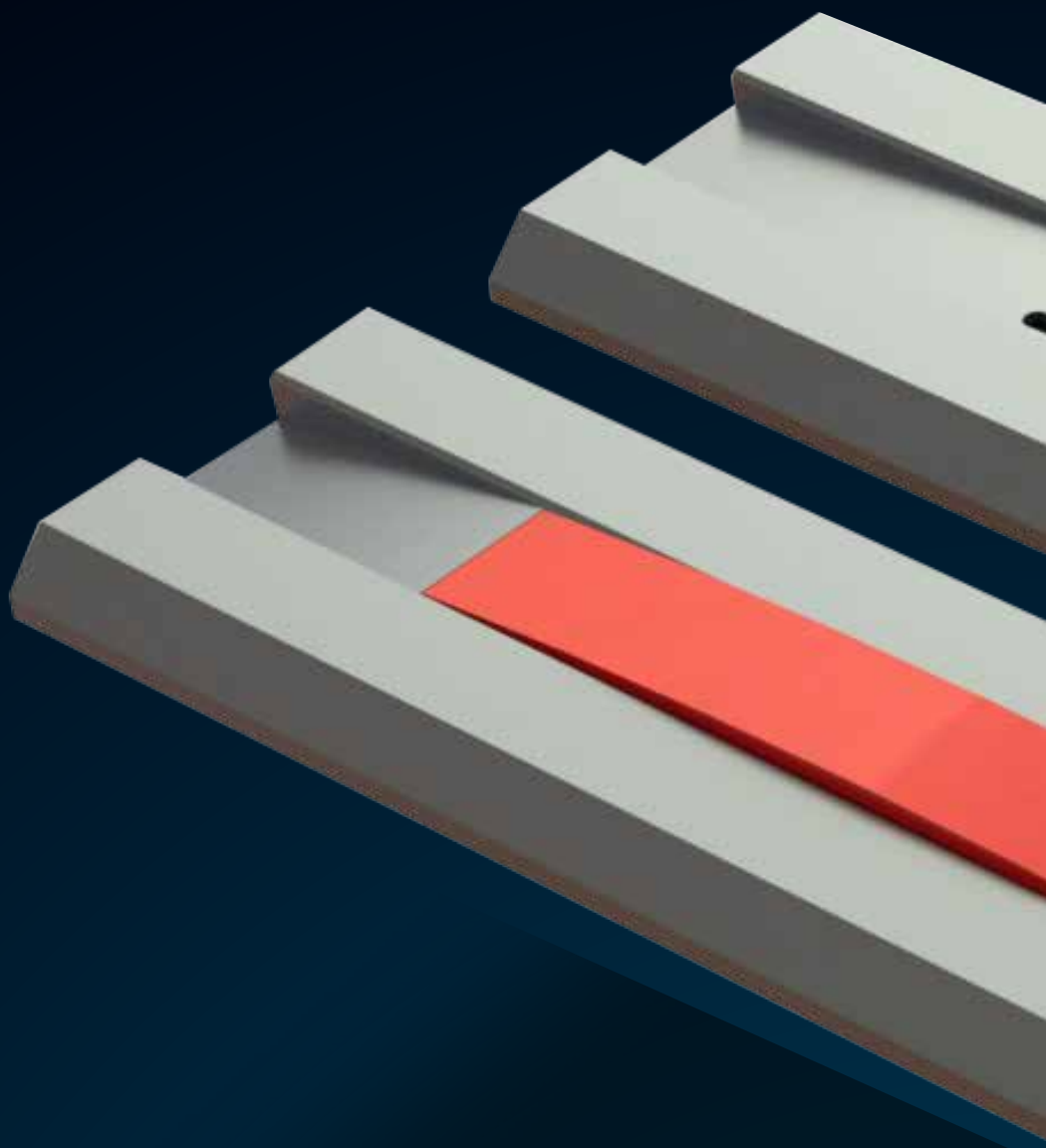

IPROFILO

- ELEGANTE ED INNOVATIVA SERIE DI INDICATORI LUMINOSI
- ILLUMINAZIONE CON LED AD ALTA EFFICIENZA
- VERSIONE STANDARD ROSSO/VERDE COME INDICATORI STATO PORTA
- VERSIONE BIANCO / BLU COME SISTEMA DI ILLUMINAZIONE O SEGNAPASSI
- DIMENSIONI RIDOTTE PER L'INSERIMENTO SU PROFILI PORTA STRETTI
- VERSIONE PORTER CITOFONICO CON LE STESSE DIMENSIONI

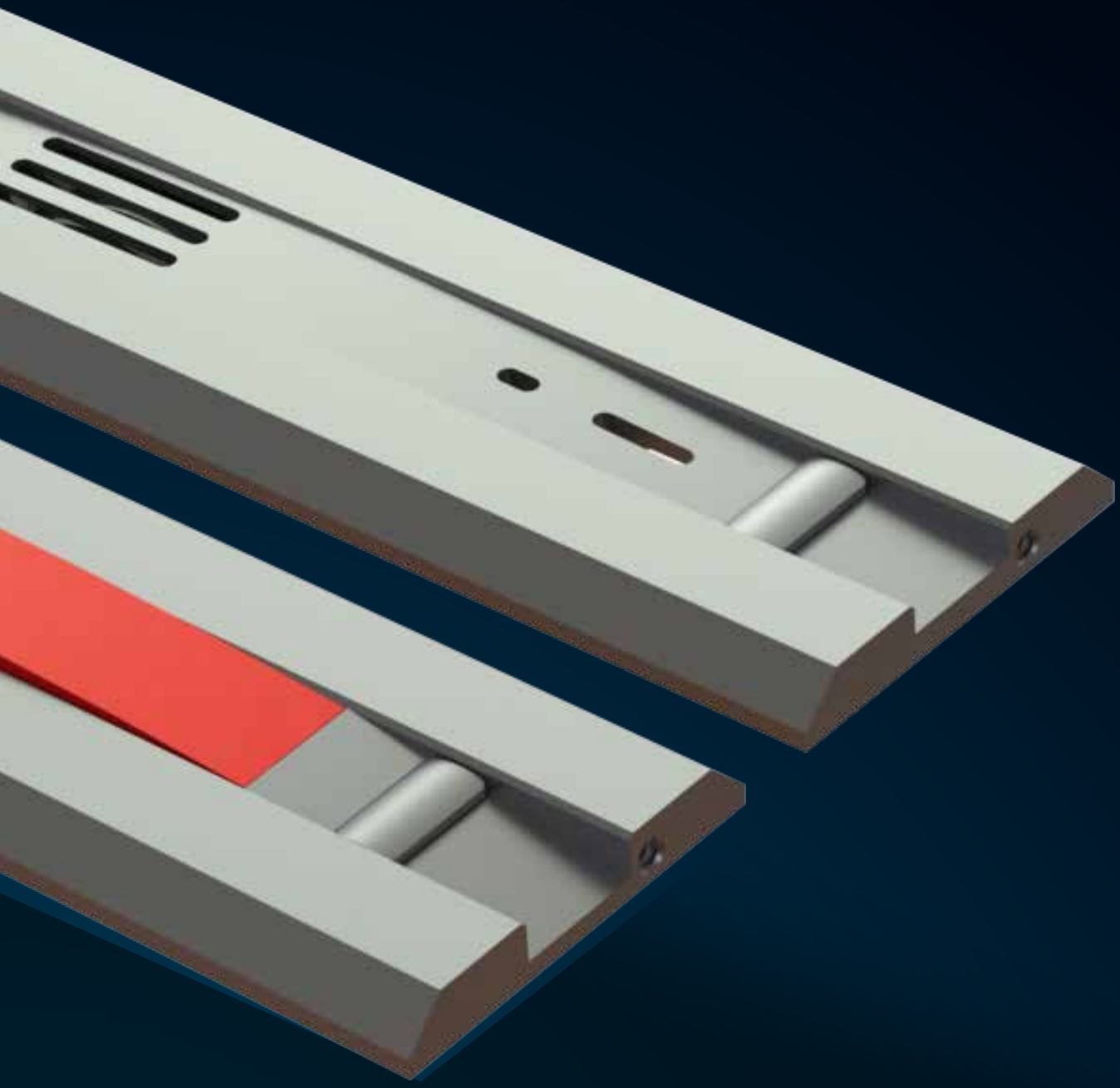

PROFILO

www.opera-italy.com

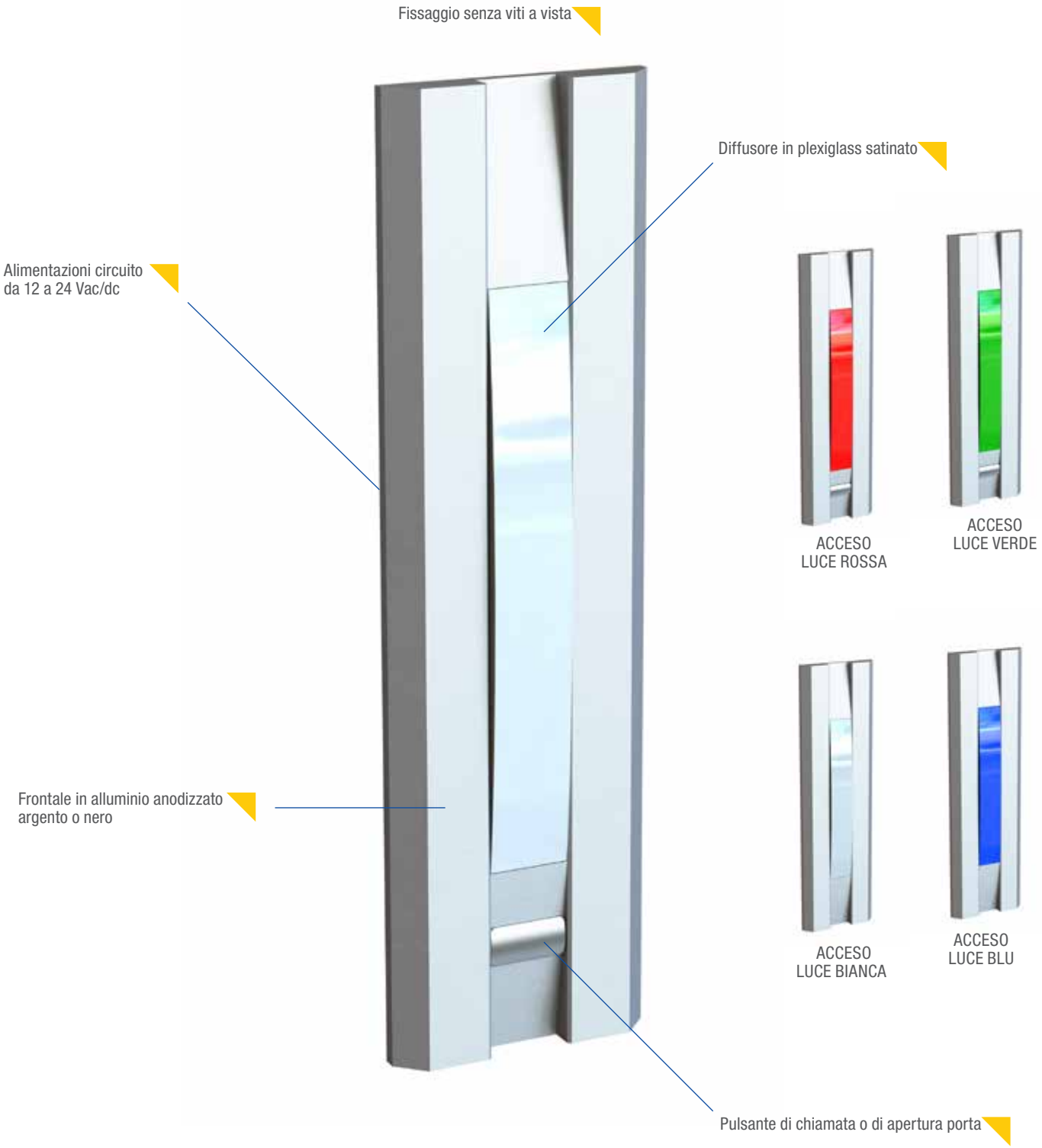

PLUS

- Elegante ed innovativa serie di indicatori luminosi
- Illuminazione con led ad alta efficienza
- Versione standard Rosso/Verde come indicatori stato porta
- Versione Bianco / Blu come sistema di illuminazione o segnapassi
- Dimensioni ridotte per l'inserimento su profili porta stretti
- Versione porter citofonico con le stesse dimensioni

GUARDA IL VIDEO

PLUS ESEMPIO

1 Indicatore stato porta chiusa
2 Indicatore stato porta aperta
3 Indicatore per illuminazione o segnapassi

Art.	Descrizione

INDICATORE LUMINOSO ROSSO/VERDE

Frontale in alluminio anodizzato
Sistema di fissaggio a innesto senza viti a vista
Dimensioni esterne mm 140 x 40 x 6
Dimensioni circuito interne mm 118 x 27 x 17
Alimentazione 12/24 Vac/dc - 30 mA con un led acceso
Segnalazione rosso/verde a led ad alta efficienza
Jumper di selezione a luce fissa o lampeggiante
Comandi per la selezione del led con contatti N.A.

55030	Frontale argento
55030BR	Frontale bronzo
55030N	Frontale nero

A richiesta: Art. + BB segnalazione bianca/blu a led ad alta efficienza

INDICATORE LUMINOSO ROSSO/VERDE CON PULSANTE

Frontale in alluminio anodizzato
Sistema di fissaggio a innesto senza viti a vista
Dimensioni esterne mm 140 x 40 x 6
Dimensioni circuito interne mm 118 x 27 x 17
Alimentazione 12/24 Vac/dc - 30 mA con un led acceso
Segnalazione rosso/verde a led ad alta efficienza
Jumper di selezione a luce fissa o lampeggiante
Comandi per la selezione del led con contatti N.A.
Pulsante di apertura o chiamata con contatto N.A.

55031	Frontale argento
55031BR	Frontale bronzo
55031N	Frontale nero

A richiesta: Art. + BB segnalazione bianca/blu a led ad alta efficienza

PORTER CITOFONICO

Frontale in alluminio anodizzato
Sistema di fissaggio a innesto senza viti a vista
Dimensioni esterne mm 140 x 40 x 6
Dimensioni circuito interne mm 118 x 28 x 19
Alimentazione: 12 Vdc - 10 mA in stand-by/100 mA in funzione
Pulsante di chiamata con led blu di segnalazione del collegamento con la cornetta
Sistema amplificato dotato di altoparlante e microfono compatibile con citofoni standard a 5 fili
Regolazioni separate dei volumi di altoparlante e microfono tramite trimmers

55033	Frontale argento
55033BR	Frontale bronzo
55033N	Frontale nero

Art.	Descrizione

SEMAFORO ROSSO/VERDE

Frontale in alluminio anodizzato
Dimensioni esterne mm 105 x 40 x 5
Dimensioni circuito interne mm 80 x 26 x 16
Alimentazione 12/24 Vac/dc - 60 mA con un led acceso
Segnalazione rosso/verde a led ad alta efficienza di diametro mm 20
Jumper di selezione a luce fissa o lampeggiante
Comandi per la selezione del led con contatti N.A.

55010	Frontale argento
55010N	Frontale nero
55010BR	Frontale anodizzato bronzo
55010GD	Frontale anodizzato oro

SEMAFORO ROSSO/VERDE CON PULSANTE

Frontale in alluminio anodizzato
Dimensioni esterne mm 140 x 40 x 5
Dimensioni circuito interne mm 100 x 26 x 16
Caratteristiche elettriche e funzionali della sezione semaforica sono le stesse dell'articolo 55010
Pulsante di apertura o chiamata con contatto N.A. (a richiesta contatto N.C.)

55011	Frontale argento
55011N	Frontale nero
55011BR	Frontale anodizzato bronzo
55011GD	Frontale anodizzato oro

SEMAFORO ROSSO/VERDE CON PULSANTE DI CHIAMATA E PORTER CITOFONICO

Frontale in alluminio anodizzato
Dimensioni esterne mm 186 x 40 x 5
Dimensioni circuito interne mm 162 x 33 x 16
Caratteristiche elettriche e funzionali della sezione semaforica sono le stesse dell'articolo 55010
Porter citofonico:
Alimentazione: 12 Vdc - 10 mA in stand-by/100 mA in funzione
Pulsante di chiamata con led blu di segnalazione del collegamento con la cornetta
Sistema amplificato dotato di altoparlante e microfono compatibile con citofoni standard a 5 fili
Regolazioni separate dei volumi di altoparlante e microfono tramite trimmers

55012	Frontale argento
55012N	Frontale nero
55012BR	Frontale anodizzato bronzo
55012GD	Frontale anodizzato oro

Art.	Descrizione

PORTER CITOFONICO ESTERNO

Frontale in alluminio anodizzato
Dimensioni esterne mm 105 x 40 x 5
Dimensioni circuito interne mm 80 x 33 x 16
Alimentazione: 12 Vdc - 10 mA in stand-by/100 mA in funzione
Pulsante di chiamata con led blu di segnalazione del collegamento con la cornetta
Sistema amplificato dotato di altoparlante
e microfono compatibile con i citofoni standard a 5 fili
Regolazioni separate dei volumi di altoparlante e microfono tramite trimmers

55013	Frontale argento
55013N	Frontale nero
55013BR	Frontale anodizzato bronzo
55013GD	Frontale anodizzato oro

SEMAFORO ROSSO/VERDE CON PULSANTE DI APERTURA, DI CHIAMATA E PORTER CITOFONICO

Frontale in alluminio anodizzato
Dimensioni esterne mm 210 x 40 x 5
Dimensioni circuito interne mm 183 x 33 x 16
Caratteristiche elettriche e funzionali della sezione
semaforica sono le stesse dell'articolo 55010
Porter citofonico:
Alimentazione: 12 Vdc - 10 mA in stand-by/100 mA in funzione
Pulsante per apertura porta in automatico
Pulsante di chiamata con led blu di segnalazione del collegamento con l'interno
Sistema amplificato dotato di altoparlante
e microfono compatibile con i citofoni standard a 5 fili
Regolazioni separate dei volumi di altoparlante e microfono tramite trimmers

55014	Frontale argento
55014N	Frontale nero
55014BR	Frontale anodizzato bronzo
55014GD	Frontale anodizzato oro

FINITURE DISPONIBILI

Argento

Oro (GD)

Bronzo (BR)

Nero (N)

Art.	Descrizione	
OP04500 56	**SEMAFORO ALT/AVANTI** **(Intercambiabile con semafori tipo Corni)** Frontale in alluminio con pellicola in policarbonato nera Dimensioni esterne mm 195 x 40 x 3,5 Dimensioni circuito interne mm 135 x 35 x 25 Alimentazione 12/24 Vac/dc 25 mA con scritta Alt accesa/25 mA con scritta Avanti accesa Illuminazione scritte con led rossi/verdi ad alta efficienza Jumper di selezione a luce fissa o lampeggiante Comandi per la selezione dei led con contatti N.A.	180,00
OP04500 58	**SEMAFORO ALT/AVANTI** **CON PREDISPOSIZIONE CITOFONO** **(Intercambiabile con semafori citofonici tipo Corni)** Frontale in alluminio con pellicola in policarbonato nera Dimensioni esterne mm 195 x 40 x 3,5 Dimensioni circuito interne mm 175 x 35 x 30 Alimentazione 12/24 Vac/dc 25 mA con scritta Alt accesa/25 mA con scritta Avanti accesa Illuminazione scritte con led rossi/verdi ad alta efficienza Jumper di selezione a luce fissa o lampeggiante Comandi per la selezione dei led con contatti N.A. Con altoparlante e microfono Pulsante di chiamata con contatto N.A. Da abbinare ad art. 05515 (vedi pag. 186)	
OP04501 56	**SEMAFORO ROSSO/VERDE** **(Intercambiabile con semafori tipo Corni)** Frontale in alluminio con pellicola in policarbonato nera Dimensioni esterne mm 160 x 40 x 3,5 Dimensioni circuito interne mm 100 x 36 x 25 Alimentazione 12/24 Vac/dc 25 mA con simbolo rosso acceso/25 mA con simbolo verde acceso Illuminazione simboli con led a led rossi/verdi ad alta efficienza Jumper di selezione a luce fissa o lampeggiante Comandi per la selezione dei led con contatti N.A.	
OP04501 58	**SEMAFORO ROSSO/VERDE** **CON PREDISPOSIZIONE CITOFONO** **(Intercambiabile con semafori citofonici tipo Corni)** Frontale in alluminio con pellicola in policarbonato nera Dimensioni esterne mm 160 x 40 x 3,5 Dimensioni circuito interne mm 141 x 37 x 30 Alimentazione 12/24 Vac/dc 25 mA con simbolo rosso acceso/25 mA con simbolo verde acceso Illuminazione simboli con led a led rossi/verdi ad alta efficienza Jumper di selezione a luce fissa o lampeggiante Comandi per la selezione dei led con contatti N.A. Con altoparlante e microfono Pulsante di chiamata con contatto N.A. Da abbinare ad art. 05515 (vedi pag. 186)	

Art.	Descrizione

05512

CENTRALINA ELETTRONICA DI GESTIONE PER COLLEGAMENTI CITOFONICI MULTIPLI

Scatola in ABS di colore bianco
Dimensioni: mm 111 x 72 x 29
Collegabile con morsettiera a vite a n°4 porter citofonici esterni (art. 05515, 55012, 55013, 55014, 55033)
Collegabile con plug a 8 poli a n°3 cornette citofoniche multiporta interne (art. 05514)
Alimentazione: 12 Vdc - 40 mA in stand-by
200 mA in comunicazione
Impiego: la centralina permette la gestione di n°4 postazioni citofoniche esterne e di n°3 cornette citofoniche interne.
La chiamata proveniente da una postazione citofonica esterna viene segnalata sulle cornette multiporta tramite una segnalazione acustica e visiva a led.
La prima cornetta che viene alzata si mette in comunicazione con la postazione esterna chiamante, escludendo le 2 cornette.
Ulteriori chiamate durante la conversazione vengono segnalate sulle 3 cornette e messe in attesa secondo la priorità di arrivo.

05513

CORNETTA CITOFONICA

Corpo in ABS di colore bianco
Collegamento citofonico con impianto standard a 5 fili
Alimentazione: 12 Vdc da porter citofonico
Buzzer interno di chiamata a 12 Vdc
Collegamento diretto con la postazione chiamante
Pulsante N.A. per la funzione di contatto di apertura per una elettroserratura

05514

CORNETTA CITOFONICA MULTIPORTA

Corpo in ABS di colore bianco
Collegamento alla centralina multiporta art. 05512 tramite connettori plug a 8 poli
Alimentazione: 12 Vdc da centralina citofonica
Segnalazioni di chiamata visive tramite led di colore verde
Buzzer interno di chiamata a 12 Vdc
Pulsante per la funzione di selezione a una delle postazioni citofoniche esterne e per la selezione “mute” segnalato da led rosso per il disinserimento del buzzer

05515

PORTER CITOFONICO ESTERNO

Scatola in ABS nera, dimensioni esterne mm 120 x 56 x 30
Dimensioni circuito interne mm 80 x 33 x 16
Alimentazione: 12 Vdc - 10 mA in stand-by/100 mA in funzione
Ingresso pulsante di chiamata con led blu
di segnalazionedel collegamento con la cornetta
Sistema amplificatore per altoparlante e microfono
compatibile con i citofoni standard a 5 fili
Regolazioni separate dei volumi di altoparlante e microfono tramite trimmers
Impiego: porter citofonico per semafori art. OP04500.58 e OP04501.58

ESEMPIO APPLICATIVO SISTEMA CITOFONICO PER UNA PORTA

05513

55033

ESEMPIO APPLICATIVO SISTEMA CITOFONICO MULTIPORTA

05514

05514

05514

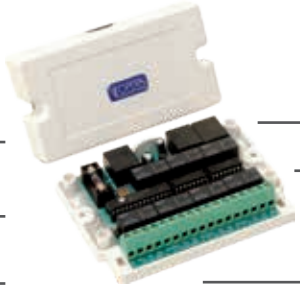

55033

55033

55033

55033

Art.	Descrizione

PULSANTE PER APERTURA PORTA

Frontale in alluminio anodizzato
Dimensioni esterne: mm 105 x 40 x 5
Dimensioni profondità interna: mm 23
Pulsante con contatto di apertura C./N.A./N.C.
Caratteristiche elettriche: 5 A a 250 Vac - 6 A a 24 Vdc

55017	Frontale argento con serigrafia “Apriporta” – Pulsante rosso
55017V	Frontale argento con serigrafia “Apriporta” – Pulsante verde
55017N	Frontale nero con serigrafia “ Apriporta ” – Pulsante rosso
55017VN	Frontale nero con serigrafia “ Apriporta ” – Pulsante verde

PULSANTE PER APERTURA PORTA DISABILI

Frontale in alluminio anodizzato
Dimensioni esterne: mm 105 x 40 x 5
Dimensioni profondità interna: mm 23
Pulsante con contatto di apertura C./N.A./N.C.
Caratteristiche elettriche: 5 A a 250 Vac - 6 A a 24 Vdc

55017D	Frontale argento con serigrafia “Apriporta” e segnale disabili-Pulsante rosso
55017DV	Frontale argento con serigrafia “Apriporta” e segnale disabili-Pulsante verde
55017DN	Frontale nero con serigrafia “Apriporta” e segnale disabili-Pulsante rosso
55017DVN	Frontale nero con serigrafia “Apriporta” e segnale disabili-Pulsante verde

PULSANTE FIRE-SBLOCCA PORTA PER PORTE TAGLIAFUOCO

Frontale in alluminio anodizzato
Dimensioni esterne: mm 105 x 40 x 5
Dimensioni profondità interna: mm 23
Pulsante con contatto di apertura C./N.A./N.C.
Caratteristiche elettriche: 5 A a 250 Vac - 6 A a 24 Vdc

55018	Frontale argento con serigrafia “Apriporta” – Pulsante rosso
55018V	Frontale argento con serigrafia “Apriporta” – Pulsante verde
55018N	Frontale nero con serigrafia “ Apriporta ” – Pulsante rosso
55018VN	Frontale nero con serigrafia “ Apriporta ” – Pulsante verde

Art.	Descrizione

PULSANTE APRIPORTA ANTIVANDALICO PER USCITA
Frontale in acciaio inox
Dimensioni esterne: mm 85 x 85 x 2 (British Standard)
Dimensioni profondità interna: mm 28
Pulsante con contatto di apertura C./N.A./N.C.
Caratteristiche elettriche: 5 A a 250 Vac - 6 A a 24 Vdc
Pulsante rotondo in acciaio inox con bordo in plastica verde

55020 Serigrafia "Uscita" di colore verde
55020EX Serigrafia "Exit" di colore verde
55020NT Neutro senza serigrafia

55021

PULSANTE APRIPORTA
Frontale in acciaio inox
Dimensioni esterne: mm 85 x 85 x 2 (British Standard)
Dimensioni profondità interna: mm 28
Pulsante con contatto di apertura C./N.A./N.C.
Caratteristiche elettriche: 5 A a 250 Vac - 6 A a 24 Vdc
Pulsante rotondo in plastica verde

Serigrafia "Press to Exit" di colore verde

01780

SCATOLA PER PULSANTE DA INCASSO/APPLICARE
Corpo: in alluminio colore argento
Dimensioni: mm 85,5 x 85,5 x 38,5 (British Standard)
Impiego: scatola da incasso o da applicare per pulsante art. 55020 e 55021

55022

PULSANTE PER APERTURA PORTA
Frontale in acciaio inox
Dimensioni esterne: mm 87 x 37 x 3
Dimensioni profondità interna: mm 23
Pulsante con contatto di apertura C./N.A./N.C.
Caratteristiche elettriche: 3 A a 30 Vac/dc

55023

PULSANTE PER APERTURA PORTA
Frontale in acciaio inox
Dimensioni esterne: mm 87 x 37 x 3
Dimensioni profondità interna: mm 23
Alimentazione: 9±30 Vdc
Pulsante con contatto di apertura C./N.A./N.C.
Illuminazione a led colore blu
Caratteristiche elettriche: 3 A a 30 Vac/dc

	Art.	Descrizione
	55040 55040N	**SUPPORTO CON MICROINTERRUTTORE PER CILINDRO SAGOMATO** Corpo in ABS con placca frontale di copertura in acciaio inox Dimensioni: mm 110 x 38 x 39 (profondità) Contatto in uscita C./N.A./N.C. monostabile 5 A/125 Vac Dimensione cilindro sagomato utilizzabile: mm 45 (30 + 10 + 5) Placca frontale di copertura in finitura acciaio inox Placca frontale di copertura in acciaio inox verniciata nera **Impiego:** Selettore a chiave per l'attivazione di apparati a comando elettrico
	05540 05540N	**SCATOLA PER SUPPORTO CILINDRO DA INCASSO/APPLICARE** Corpo: in alluminio Dimensioni: mm 110 x 38 x 46 Finitura argento Finitura nera **Impiego:** scatola da incasso o da applicare per supporto art. 55040
	55041	**SUPPORTO CON MICROINTERRUTTORE PER CILINDRO TONDO / STACCATO** Corpo in ottone Dimensioni: diametro mm 30 x 17 (profondità) Contatto in uscita C./N.A./N.C. monostabile 5 A / 125 Vac **Impiego:** Selettore da inserire all'interno della struttura della porta per l'attivazione di apparati a comando elettrico tramite cilindro tondo o staccato **Esempio:** apertura con chiave di elettromagnete serie 147 su portone in legno di condominio

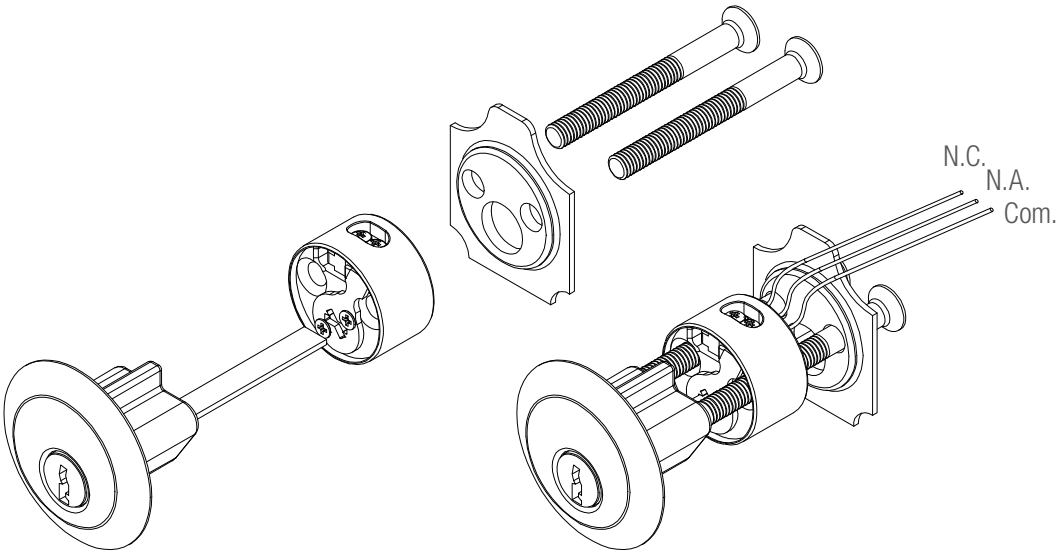

Art.	Descrizione

NEW

SUPPORTO CON MICROINTERRUTTORE PER CILINDRO PROFILO EUROPEO/OVALE

Frontale in acciaio inox mm. 160 x 25 x 3
Corpo in alluminio anodizzato mm 30 x 17
Contatto in uscita C./N.A./N.C. monostabile 5 A / 125 Vac
Entrata regolabile da 20 a 90 mm.

55042FC Frontale corto per cilindro europeo
55043FC Frontale corto per cilindro ovale

Impiego: Selettore da inserire all'interno della struttura della porta per l'attivazione di apparati a comando elettrico tramite cilindro a profilo europeo o ovale

Esempio: in sostituzione a serrature da fascia precedentemente installate permette, mantenendo lo stesso cilindro, di gestire l'apertura con chiave di un elettromagnete serie 147 su portone di condominio

NEW

SUPPORTO CON MICROINTERRUTTORE PER CILINDRO PROFILO EUROPEO/OVALE

Frontale in acciaio inox mm. 348 x 22 x 3
Corpo in alluminio anodizzato mm 30 x 17
Contatto in uscita C./N.A./N.C. monostabile 5 A / 125 Vac
Entrata regolabile da 20 a 90 mm.

55042FL Frontale lungo per cilindro europeo
55043FL Frontale lungo per cilindro ovale

Impiego: Selettore da inserire all'interno della struttura della porta per l'attivazione di apparati a comando elettrico tramite cilindro a profilo europeo o ovale

Esempio: in sostituzione a serrature da montante precedentemente installate permette, mantenendo lo stesso cilindro, di gestire l'apertura con chiave di un elettromagnete serie 147 su portone di condominio

GUARDA IL VIDEO

ESEMPIO APPLICATIVO

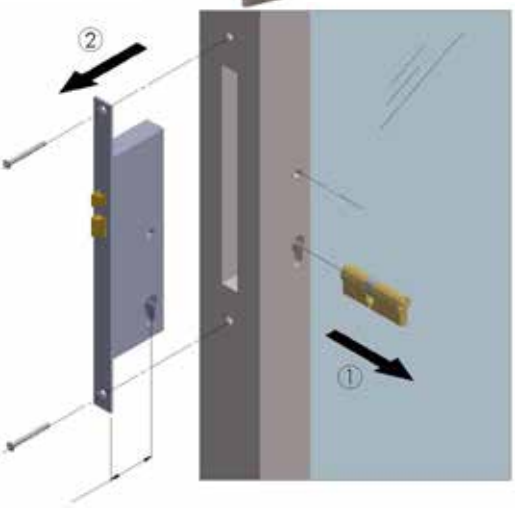

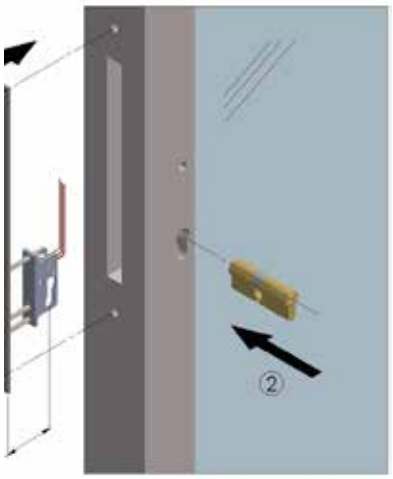

Art.	Descrizione
	SCATOLE DA APPLICARE PER SISTEMA SEMAFORICO PROFILO
	Dimensioni esterne: mm 40 x 20 x lunghezza frontale semaforo
	Scatola in alluminio anodizzato argento:
05501	Per articolo 55010 - 55013 - 55017 - 55018
05502	Paer articolo 55011
05502PD	Per articolo 55030 - 55031 - 55033
05503	Per articolo 55012
05504	Per articolo 55014
	Scatola anodizzata elettrocolore nero:
05501N	Per articolo 55010N - 55013N - 55017N - 55018N
05502N	Per articolo 55011N
05502PDN	Per articolo 55030N - 55031N - 55033N
05503N	Per articolo 55012N
05504N	Per articolo 55014N
	A richiesta:
Art. + GD	Scatola anodizzata oro (es. 55010GD)
Art. + BR	Scatola anodizzata bronzo (es. 55010BR)

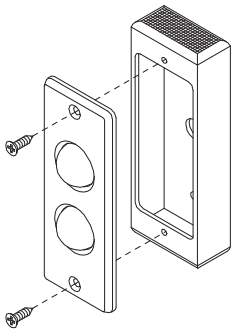

05501

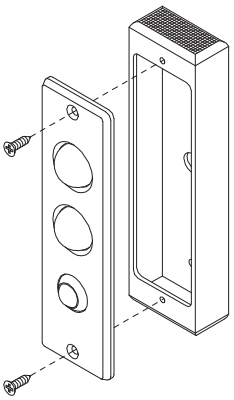

05502

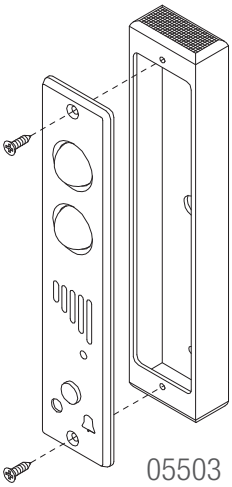

05503

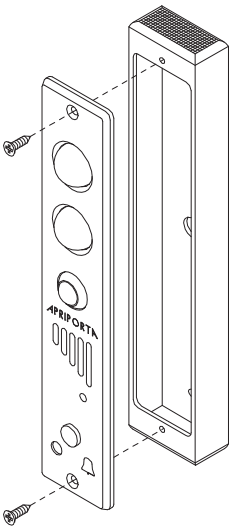

05504

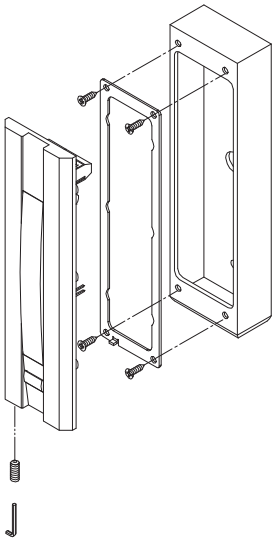

05502PD

Art.	Descrizione

05257

INTERFACCIA CITOFONICA ELETTROSERRATURE

Scatola in ABS dimensioni: mm 97 x 41 x 22
Alimentazione in ingresso: 9-12 Vac
Uscita attivazione elettroserratura da relè con contatto pulito C./N.A. temporizzabile a 5-10-15 -20 sec.
Uscita segnalazione Guasto per pulsante citofono bloccato: relè con contatto pulito C./N.A.
Impiego: permette, oltre alla funzione di relè apriporta nelle installazioni dotate di serrature elettroniche, **di salvaguardare la serratura nel caso di pulsante citofono costantemente attivato,** disattivando tutti gli apparati di comando segnalando il guasto. Abbinabile a elettromagneti della serie Safety, elettropistoni della serie Quadra (abbinata alla propria centralina di comando), Prima, Classica, Maxima (abbinata alla propria centralina di comando), Smart Trim e alle tradizionali serrature elettriche

05258

CIRCUITO A RELÈ PER APERTURA DA CITOFONO

Dimensioni circuito: mm 58 x 15 x 18
Alimentazione in ingresso: 9-12 Vac/dc
Uscita: da relè con contatto pulito C./N.A./N.C.
Impiego: permette di trasformare il contatto a 12 Vac per l'attivazione delle tradizionali elettroserrature proveniente dal sistema citofonico, a contatto pulito N.A. necessario per l'attivazione del comando di apertura dell'elettropistone o N.C. per elettromagnete. Abbinabile a elettromagneti della serie Safety, elettropistoni della serie Quadra (abbinata alla propria centralina di comando), Prima, Classica, Maxima (abbinata alla propria centralina di comando), Smart Trim

CIRCUITO CONTATTO SENSORE MAGNETICO

Scatola in ABS dimensioni mm 50 x 40 x 20
Alimentazione ingresso: 12 o 24 Vdc
Uscita: da relè con contatto pulito C./N.A./N.C.
Corrente contatto a relè: 10 A - 28 Vdc/120 Vac
Impiego: questo circuito permette di trasformare il contatto N.A. del sensore magnetico in contatto a relè pulito N.A. necessario per attivare una segnalazione.

05259-12 Alimentazione a 12 Vdc
05259-24 Alimentazione a 24 Vdc

Abbinabile a tutti gli elettropistoni della serie Quadra, Prima, Classica, Maxima o ai sensori magnetici art. 02221 e 02223

05260

CIRCUITO TEMPORIZZATORE PORTE AUTOMATICHE

Scatola in ABS dimensioni mm 120 x 56 x 30
Alimentazione in ingresso: 12/24 Vac/dc
Uscita: da relè con contatto pulito C./N.A./N.C.
Regolazione temporizzazione ritardo attivazione relè 1 da 0 a 60 sec
Regolazione temporizzazione attivazione relè 2 da 0 a 60 sec
Impiego: permette di abbinare ad una elettroserratura serie Quadra, Prima, Classica, Maxima una motorizzazione di apertura della porta. La conferma di avvenuta apertura del catenaccio dell'elettroserratura genera, dopo un tempo impostato, l'attivazione di un contatto impulsivo del relè per l'apertura della motorizzazione

05261

CIRCUITO SINTESI VOCALE

Scatola in ABS dimensioni mm 160 x 100 x 43
Alimentazione in ingresso: 12/24 Vac/dc
Assorbimento corrente: 30 mA in stand-by /fino a 200 mA con messaggio attivo
Microfono a bordo scheda per la registrazione dei messaggi
Pulsanti a bordo scheda per l'attivazione della registrazione
Selettore registrazione/riproduzione
Uscita amplificata per il collegamento diretto ad un altoparlante
Potenza di uscita 1 W - 4 ohm
4 Ingressi N.A. per l'attivazione della riproduzione
Tempo totale dei messaggi: 40 sec.
Indicazione riproduzione: led giallo (Play), led rosso (Rec)
Impiego: questo circuito permette di registrare direttamente fino a 4 messaggi vocali, attivabili per la riproduzione da altrettanti contatti puliti

Art.	Descrizione

02221

SENSORE MAGNETICO DA INFILARE

Sensore magnetico per la verifica di allineamento porta
Corpo filettato in ottone
Supporti di fissaggio in ABS nero
Dimensioni supporto: mm 50 x 20 x 3
Dimensione profondità interna: mm 28
Sensore e magnete regolabili in estensione
Collegamento a 2 fili
Uscita contatto N.A. (N.C. con calamita)
Portata massima: 200 Vdc/500 mA (10 VA max) su carico resistivo
Temperatura di funzionamento: -5/+ 50°C
Distanza di funzionamento: 12 mm

02223

SENSORE MAGNETICO DA APPLICARE

Sensore magnetico per la verifica di allineamento porta
Supporto per il fissaggio applicato in contenitore in plastica bianca
Dimensioni supporto mm 60 x 16 x 5
Collegamento a 4 fili (2 contatto sensore + 2 anti-tamper)
Uscita contatto N.A. (N.C. con calamita)
Portata massima: 200 Vdc/500 mA (10 VA max) su carico resistivo
Temperatura di funzionamento: +5/+40°C
Distanza di funzionamento: 4 mm

02225

CONTATTO A SFERA

Contatto meccanico per la segnalazione di stato porta.
Dimensioni corpo mm 28 x diametro 20
Frontale in acciaio inox mm 42 x 23 x 3
Corpo in alluminio ossidato - ossidazione anodica a spessore
Sfera in acciaio temprato
Regolazione corpo sfera di 10 mm
Uscita contatto C./N.A./N.C.
Portata massima: 1,5 A - 250 V
Fornito con 15 cm. di cavo a tre fili

08700

SFERA ANTIRIMBALZO

Sfera con sistema di regolazione a molla per l'inserimento su porte ad anta.
Corpo in acciaio nichelato
Frontale sfera ed incontro in acciaio inox
Dimensioni frontali: mm 55 x 25 x 3
Profondità del corpo sfera: mm 30
Impiego: sistema anti-rimbalzo per porte ad anta dotate di serrature elettroniche con richiusura tramite sensore di allineamento.
Ideale per porte pesanti dove l'allineamento è reso difficoltoso da eccessivi rimbalzi dell'anta durante l'accostamento che possono pregiudicare il buon funzionamento dell'elettroserratura.

Art.	Descrizione
08600	**PASSACAVO A SCOMPARSA** Flessibile a molla in acciaio cromato con diametro interno mm 10 Scatola di inserimento nel profilo porta in acciaio cromato Dimensioni scatola da infilare: mm 260 x 24 x 16 **Impiego:** passacavi a scomparsa per il passaggio diretto dei fili fra anta e telaio.
08601	**PASSACAVO A SCOMPARSA CON CAVO INSERITO** Flessibile a molla in acciaio cromato con diametro interno mm 10 Scatola di inserimento nel profilo porta in acciaio cromato Dimensioni scatola da infilare: mm 260 x 24 x 16 Cavo inserito a 8 poli sezione 0,22 mmq con connettori ad innesto rapido. Estensione del cavo di mt 1 su un lato e di mt 4,5 sull'altro lato **Impiego:** passacavi a scomparsa per il passaggio diretto dei fili fra anta e telaio
08605	**PASSACAVO A SCOMPARSA** Flessibile a molla in acciaio cromato con diametro interno mm 11 Frontale e corpo in alluminio anodizzato diam. 25 mm con guarnizione in gomma Lunghezza tubo mm 88 **Impiego:** passacavi a scomparsa per il passaggio diretto dei fili fra anta e telaio
08608	**PASSACAVO SOLO FLESSIBILE DA ESTERNO** Flessibile a molla in acciaio inox con diametro esterno mm 9,5 e diametro interno mm 7 Lunghezza mm 214 **Impiego:** passacavi da esterno per il passaggio diretto dei fili fra anta e telaio
	PASSACAVO SOLO FLESSIBILE DA ESTERNO Flessibile a molla in acciaio cromato con diametro esterno mm 14 e diametro interno mm 10 **08610** Lunghezza mm 250 **08619** Lunghezza mm 420 **08620** Lunghezza mm 600 **Impiego:** passacavi da esterno per il passaggio diretto dei fili fra anta e telaio
08630	**PASSACAVO SOLO FLESSIBILE DA ESTERNO** Flessibile a molla in acciaio cromato con terminali di fissaggio in plastica nera Dimensione terminali: mm 35 x 30 x 13 - Diametro interno mm 8 Lunghezza mm 430 **Impiego:** passacavi da esterno per il passaggio diretto dei fili fra anta e telaio
	PASSACAVO SOLO FLESSIBILE DA ESTERNO Flessibile a molla in acciaio cromato con terminali di fissaggio in fusione di alluminio Dimensione terminali: mm 47 x 39 x 22 - Diametro interno mm 8 **08640** Lunghezza mm 500 **08641** Lunghezza mm 710 **Impiego:** passacavi da esterno per il passaggio diretto dei fili fra anta e telaio
08650	**CONTATTI A MOLLA A DUE POLI** Corpi in ABS colore nero Frontali dimensioni mm 47 x 16 x 4 Tensione: 12/24 Vac/dc - Portata massima: 5 A **Impiego:** Contatti elettrici a molla in ottone nichelato per il passaggio dell'alimentazione da telaio a porta. Da utilizzare con elettroserrature tradizionali a 12 Vac Non può essere usato con serrature elettroniche o motorizzate

	Art.	Descrizione
		TECA PER ATTIVAZIONE ALLARME A PRESSIONE CON RIPRISTINO MANUALE Scatola in ABS Dimensioni mm 100 x 96 x 43 Contatto in scambio interno C./N.A./N.C. Riarmo manuale del contatto Grado di protezione: IP41 Coperchio trasparente in plexiglass per la protezione del pulsante di attivazione della teca
	05110R **05110V** **05110G**	Scatola di colore rosso (per il collegamento ad impianti anti-incendio) Scatola di colore verde (per il collegamento ad uscite di emergenza) Scatola di colore giallo **Impiego:** la pressione sulla placca frontale in plastica attiva la commutazione del contatto elettrico Conformità: EN54-11 (solo art. 05110R)
	05210	**TRASFORMATORE PER ELETTROSERRATURA SERIE MAXIMA** Dimensioni: mm 110 x 75 x 68 Tensione primario: 230 Vac - 50/60 Hz. Tensione secondario: 10 Vac Potenza: 65 V.A. - Classe di isolamento: II° Carter in materiale plastico autoestinguente Morsettiera con connessioni a vite **Impiego:** trasformatore di alimentazione in corrente alternata per centralina elettronica di comando art. 54250 (ricambio per l'art. 54255) serie Maxima
	05211	**TRASFORMATORE PER INCONTRI ELETTRICI SERIE OMNIA** Dimensioni: mm 70 x 58 x 40 Tensione primario: 230 Vac - 50/60 Hz. Tensione secondario: 12 Vac Potenza: 10 V.A. - Classe di isolamento: II° Carter in materiale plastico autoestinguente Morsettiera con connessioni a vite **Impiego:** trasformatore di alimentazione in corrente alternata per incontri elettrici serie Omnia
	05301C	**TIMER PROGRAMMABILE SETTIMANALE CON CALENDARIO** Alimentazione 230 Vac Uscita: relè in scambio con contatti C./N.A./N.C. Portata relè: 250 Vac/16 A - 12 Vdc/4 A Batteria interna al litio con riserva di ricarica di 5 anni senza alimentazione Data e ora pre-impostata Cambio automatico ora solare/ora legale Programmazione settimanale e giornaliera Calendario interno per la disabilitazione nei giorni festivi infrasettimanali Programmazione oraria per ora e minuti **Impiego:** timer settimanale per l'apertura e la richiusura automatica delle elettroserrature secondo orari pre-impostati. Abbinabile ad elettromagneti, incontri elettrici in corrente continua ed elettropistoni

Art.	Descrizione

05310

ALIMENTATORE SWITCHING CON RITARDATORE

Scatola in ABS con fori di areazione
Dimensioni mm 129 x 73 x 50
Alimentatore stabilizzato in tecnologia switching
Ingresso in alternata: 100 - 240 Vac
Uscita 1: 12 Vdc / 1,5 A temporizzabile
Uscita 2: 12 Vdc / 1 A
Ritardatore regolabile a mezzo trimmer da 0 - 45 sec.
Ingresso N.A. per pulsante di apertura
Uscita selezionabile per collegamento a elettroserrature aperte senza alimentazione o chiuse senza alimentazione
Led di indicazione presenza di alimentazione
Protezione contro i sovraccarichi e cortocircuiti

ALIMENTATORE SWITCHING PER BATTERIA TAMPONE

Contenitore a parete in ABS grigio ispezionabile
Dimensioni: mm 300 x 225 x 130 (mm 395 x 310 x 130 per art. 05312XL e 05326A)
Alimentatore stabilizzato in tecnologia switching
Ingresso in alternata: 230 Vac
Uscita prevista per carica batteria con circuito di controllo della tensione di carica
Protezione contro i sovraccarichi e cortocircuiti

Uscita:

05312A 12 Vdc (13,8 Vdc) / 3 A
05312XL 12 Vdc (13,8 Vdc) / 26,5 A
05325A 24 Vdc (27,6 Vdc) / 3 A
05326A 24 Vdc (27,6 Vdc) / 10 A

ALIMENTATORE SWITCHING

Scatola in metallo con fori di areazione
Alimentatore stabilizzato in tecnologia switching
Ingresso in alternata: 230 Vac
Uscita prevista per carica batteria con circuito di controllo della tensione di carica
Protezione contro i sovraccarichi e cortocircuiti

Uscita:

05320A 12 Vdc (13,8 Vdc) / 3.0 A – dimensione mm 130 x 99 x 38
05320XL 12 Vdc (13,8 Vdc) / 26,5 A – dimensione mm 215 x 115 x 30
05330XSA 24 Vdc (27,6 Vdc) / 1 A – dimensione mm 85 x 58 x 38
05331A 24 Vdc (27,6 Vdc) / 3 A – dimensione mm 159 x 99 x 38
05332A 24 Vdc (27,6 Vdc) / 10 A – dimensione mm 215 x 115 x 50

ALIMENTATORE SWITCHING

Scatola in ABS per montaggio su barra DIN
Dimensione mm 130 x 99 x 38
Alimentatore stabilizzato in tecnologia switching
Ingresso in alternata: 230 Vac

05320BD Uscita 12 Vdc / 1,5 A (Dimensione mm 90 x 58 x 18)
05330BD 24 Vdc / 630 mA (Dimensione mm 92 x 55 x 25)
Protezione contro i sovraccarichi e cortocircuiti

Impiego: alimentatore da abbinare ai lettori della serie Linea Hotel

BATTERIE

Batterie al piombo a 12 Vdc ricaricabili

00112 Potenza: 1,2 Ah per art. 52002 (mm 97 x 42 x 53)
00212 Potenza: 2,2 Ah (mm 177 x 60 x 35)
00712 Potenza: 7 Ah (mm 151 x 94 x 65)

Art.	Descrizione

55414

RICEVITORE QUADRICANALE

Scatola in ABS colore nero - Dimensioni: 200 x 75 x 40
Alimentazione: 12/24 Vac/dc
Corrente: 50 mA max con relè attivi
Frequenza: 433,92 MHz
Codici memorizzabili: 199 differenti con
codice standard da 12-64 bit o Rolling Code
Uscita: tramite contatti a relè C./N.A.
in modo impulsivo o bistabile o bistabile temporizzato
N°1 Relè in scambio C./N.A./N.C. con portata 5A
N°3 Relè con contatto C./N.A. con portata 1A
Portata: 50/80 metri con antenna a filo fornita in confezione
Funzionamento: ricevitore a quattro canali ad autoapprendimento per la gestione di quattro comandi separati di apertura (esempio: apertura separata delle due porte di un interblocco e di due porte singole)

55416

RICEVITORE BICANALE

Scatola in ABS colore nero - Dimensioni: 200 x 75 x 40
Alimentazione: 12/24 Vac/dc
Corrente: 50 mA max con relè attivi
Frequenza: 433,92 MHz
Codici memorizzabili: 199 differenti con
codice standard da 12-64 bit o Rolling Code
Uscita: tramite contatti a relè C./N.A.
in modo impulsivo o bistabile o bistabile temporizzato
N°1 Relè in scambio C./N.A./N.C. con portata 1A
N°1 Relè con contatto C./N.A. con portata 1A
Portata: 50/80 metri con antenna a filo fornita in confezione
Funzionamento: ricevitore a due canali ad autoapprendimento per il doppio comando separato di apertura
(esempio: apertura separata delle due porte di un interblocco)

55417

MINI RICEVITORE MONOCANALE

Scatola in ABS colore nero - Dimensioni: mm 70 x 46 x 21
Alimentazione: 12/24 Vac/dc
Corrente: 50 mA max con relè attivo
Frequenza: 433,92 MHz
Codici memorizzabili: 23 differenti o Rolling Code
Uscita: tramite contatti a relè C./N.A. in modo stabile o bistabile
Portata: 50/80 metri con antenna a filo fornita in confezione
Funzionamento: ricevitore a singolo canale ad autoapprendimento per il comando di apertura di una porta

55418

MINI RICEVITORE MONOCANALE

Scatola in ABS colore nero - Dimensioni: mm 77 x 37 x 21
Alimentazione: 12/24 Vac/dc
Corrente: 50 mA max con relè attivo
Frequenza: 433,92 MHz
Codici memorizzabili: 23 differenti fissi o Rolling Code
Uscita: tramite contatti a relè C./N.A. in modo stabile o bistabile
Portata: 50/80 metri con antenna a filo fornita in confezione
Funzionamento: ricevitore a singolo canale per il comando di apertura di una porta
Impiego: permette, in modo estremamente semplice, di comandare tramite un radiocomando una qualsiasi elettroserratura senza l'ausilio di un ulteriore alimentatore supplementare. Per questo può essere applicato anche su elettroserrature già installate (vedi disegno a pag. 199).

Art.	Descrizione

RADIOCOMANDO BICANALE

Corpo in policarbonato colore nero
Dimensioni: mm 53 x 26 x 14
Led rosso di indicazione della pressione dei pulsanti
Alimentazione: pila a 6 V alcalina tipo 11A
Frequenza: 433,92 MHz
Codifica: autoapprendimento e autogenerazione dei codici

55420 Codifica standard fino a 96 bit
55420RC Codifica Rolling Code

Funzionamento: radiocomando a due canali separati ideale per poter operare singolarmente sui comandi di apertura di due porte distinte

Impiego: abbinabile a tutti i ricevitori serie 554

RADIOCOMANDO QUADRICANALE

Corpo in policarbonato colore nero
Dimensioni: mm 63 x 36 x 14
Led rosso di indicazione della pressione dei pulsanti
Alimentazione: pila a 6 V alcalina tipo 11A
Frequenza: 433,92 MHz
Codifica: autoapprendimento e autogenerazione dei codici

55421 Codifica standard fino a 96 bit
55421RC Codifica Rolling Code

Funzionamento: radiocomando a quattro canali separati ideale per poter operare singolarmente sui comandi di apertura di quattro porte distinte

Impiego: abbinabile a tutti i ricevitori serie 554

TELECOMANDO - ESEMPIO APPLICATIVO
Mini ricevitore monocanale 55418 per serrature elettriche

PRIMA

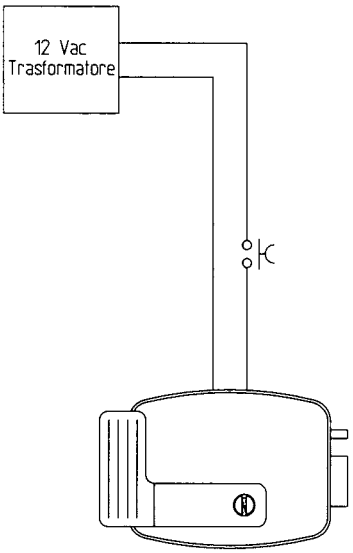

DOPO

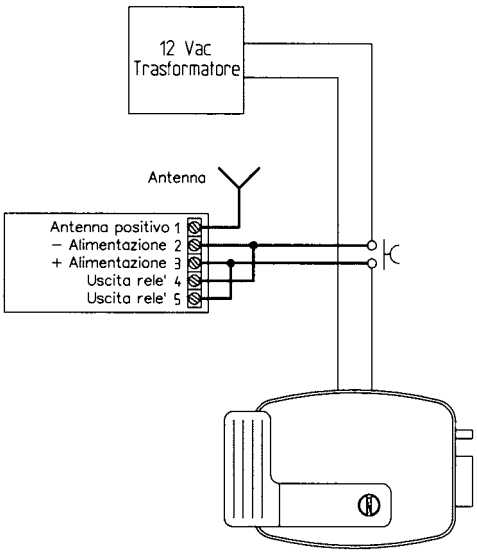

LINEA HOTEL

- FINITURA PERSONALIZZABILE CON L'INSERIMENTO SU TUTTE LE SERIE CIVILI DA INCASSO
- SISTEMA STAND-ALONE PER CIASCUNA CAMERA
- LETTURA SU TESSERE A TRANSPONDER
- ABBINABILE AD INCONTRI ELETTRICI
- SOFTWARE PER LA GESTIONE DA PC DELLE TESSERE CLIENTE E SERVIZI

OPEN

LINEA HOTEL

www.opera-italy.com

Placca frontale personalizzabile

Alimentazione 24 Vdc

Cornice con illuminazione LED/RGB a 7 colorazioni selezionabili

Colori RGB

Inseribile su tutte le serie civili

Personalizzazione

Esempi personalizzazione

PLUS

- Sistema stand-alone per ciascuna camera
- Lettura su tessere a transponder Mifare
- Abbinabile ad incontri elettrici o elettroserrature
- Software per la gestione da PC delle tessere cliente e servizi

ARCHITETTURA DEL SISTEMA

INTERNO

Lettori di Badge
ATTIVAZIONE CORRENTE

ESTERNO

Art.	Descrizione

CENTRALINA E LETTORE DI TESSERE

Centralina con lettore di tessera RFID utilizzabile come apriporta (se usato singolarmente.
Dimensioni: mm 120 x 120 x 44
Frontale in plexiglass nero lucido (a richiesta bianco lucido) con illuminazione a led RGB (7 colorazioni disponibili)
Alimentazione e comandi: 24 Vdc da alimentatore art. 05330BD
Uscita a relè da 3 A per attivazione utenze
Uscita ausiliaria open collector per relè esterno 24 Vdc
Real Time Clock per la gestione della validità delle tessere
Collegamento con lettore transponder tramite cavo a 5 conduttori o cavo coassiale a 3 conduttori
Led di segnalazione tessera inserita

55510RF Versione centralina/lettore RFID
55510RFZC Versione centralina/lettore RFID per apertura Zona Comune

Impiego: lettore di tessera a transponder

55510RFA

CENTRALINA E LETTORE DI TESSERE PER ATTIVAZIONE CORRENTE

Centralina con lettore di tessera RFID utilizzabile come lettore attivatore di corrente camera (se usato in abbinamento al lettore art. 55514RF)
Dimensioni: mm 120 x 120 x 44
Frontale in plexiglass nero lucido (a richiesta bianco lucido) con illuminazione a led RGB (7 colorazioni disponibili)
Alimentazione e comandi: 24 Vdc da alimentatore art. 05330BD
Uscita a relè da 3 A per attivazione utenze
Uscita ausiliaria open collector per relè esterno 24 Vdc
Real Time Clock per la gestione della validità delle tessere
Collegamento con lettore transponder tramite cavo a 5 conduttori o cavo coassiale a 3 conduttori
Led di segnalazione tessera inserita

Impiego: centralina e lettore interno camera per l'attivazione dell'energia elettrica tramite il riconoscimento di una tessera a transponder

---

55514RF

LETTORE DI TESSERE A TRANSPONDER

Lettore transponder da collegare alla centralina lettore art. 55510RFA
Versione da applicare
Dimensioni: mm 120 x 120 x 44
Frontale in plexiglass nero lucido (a richiesta bianco lucido) con illuminazione a led RGB (7 colorazioni selezionabili)
Alimentazione e comandi tramite lettore art. 55510RFA
Collegamento con lettore transponder tramite cavo a 3 conduttori + cavo a 2 conduttori per distanze inferiori a 2 mt. oppure cavo a 3 conduttori + coassiale RG58/RG174 / 50 ohm per distanze superiori a 2 mt.
Led di segnalazione presenza tessera nel lettore interno di abilitazione corrente camera

Impiego: lettore transponder per accesso esterno camera tramite tessera transponder

Art.	Descrizione

55510ZC

ELETTRONICA DI GESTIONE MODULARE STAND - ALONE

Scatola in ABS per montaggio su barra DIN dimensioni mm 90 x 70 x 58
Distanza remotabile dal terminale di lettura: fino a 10 mt.
Alimentazione a 230 Vac
Real time clock per il mantenimento a batteria tampone di data e ora
Uscita alimentazione 12 Vdc/250 mA impulsivo per elettroserrature
Uscita alimentazione 24 Vdc per lettori di tessera

- Centralina gestione Zona Comune

Impiego: centralina per la gestione di un lettore transponder art. 55514 su Zona Comune (es. ingresso principale hotel, garage, cancello, ecc.)

55512

LETTORE DI TESSERE PER ATTIVAZIONE CORRENTE

Lettore a inserimento in ABS di colore nero dimensioni: mm 66 x 50 x 44
Pellicola frontale in policarbonato colore argento
Lettore per scatola ad incasso 3 posti (da specificare la serie civile da incasso utilizzata) – Fornito senza placca frontale
Alimentazione e comandi: 24 Vdc da elettronica art. 55510
Relè a doppio scambio di commutazione interna da 5 A
Led rosso lampeggiante per la visualizzazione del lettore, led acceso fisso per la visualizzazione di tessera inserita
Funzione selezionabile per il funzionamento tramite riconoscimento dimensionale o a richiesta di tessere RFID Mifare

Impiego: lettore dimensionale per l'attivazione dell'energia elettrica tramite l'inserimento di una qualsiasi tessera

---

55514

LETTORE DI TESSERE A TRANSPONDER

Lettore a inserimento in ABS di colore nero dimensioni: mm 66 x 50 x 44
Pellicola frontale in policarbonato colore argento
Lettore per scatola ad incasso 3 posti (da specificare la serie civile da incasso utilizzata) – Fornito senza placca frontale
Alimentazione e comandi: 24 Vdc da elettronica art. 55510ZC
Collegamento con la centrale: RS-485
Uscita a 24 Vdc per il collegamento ad un relè esterno per attivazione apertura porta
Led verde per la visualizzazione di apertura porta

Impiego: lettore esterno per l'apertura delle porte di Zone Comuni

Lettore con placca di copertura (non fornita)

	Art.	Descrizione
		TESSERE A TRANSPONDER Tessere RFID in tecnologia Mifare per utilizzo utente codificabili tramite apposito programmatore Da abbinare ai lettori di tessere 55510RF - 55510RFZC - 55514RF Dimensioni: mm. 86 x 54 x 0,8
	55516	Neutra
	55516SLA	Serigrafia cliente in quadricromia su un lato
	55516SLB	Serigrafia cliente in quadricromia su due lati
	55519	**PROGRAMMATORE DI TESSERE A TRANSPONDER PER IL COLLEGAMENTO AL PC** Scrittore da tavolo in ABS di colore nero Dimensioni della scatola: mm. 113 x 92 x 20 Collegamento: tramite porta USB Alimentazione: tramite PC Led per la segnalazione degli stati operativi Completo di software di installazione
	05330BD	**ALIMENTATORE SWITCHING** Scatola in ABS per montaggio su barra DIN Dimensione mm. 130 x 99 x 38 Alimentatore stabilizzato in tecnologia switching Ingresso in alternata : 230 Vac Uscita 24 Vdc / 1 A Protezione contro i sovraccarichi e cortocircuiti **Impiego:** alimentatore da abbinare ai lettori della serie Linea Hotel

Art.	Descrizione
55520	**SOFTWARE PER GESTIONE DA PC**

Il programma software Hotel permette la gestione automatizzata dei servizi presenti nelle camere di una struttura ricettiva. Con una semplice ed intuitiva interfaccia utente permette infatti di monitorare la situazione di ogni camera e/o alloggio e di renderla nota all'operatore che ha disposizione un PC centrale situato in postazione remota rispetto alle zone monitorate. Permette inoltre di abilitare o disabilitare l'accesso a determinate aree della struttura tramite l'utilizzo di tessere o transponder. Il software Hotel offre in particolar modo l'ottimizzazione dei costi e dei consumi d'energia, portando al Gestore un notevole risparmio.

Funzioni:
- Programmazione tessere Cliente
- Programmazione tessere Servizi
- Programmazione tessere Annullamento check out
- Inserimento/modifica parametri di accesso
- Verifica tessere
- Elenco stanze disponibili
- Elenco stanze occupate
- Elenco stanze in partenza Check -Out
- Elenco utenti Servizi con relativi parametri di accesso

Visualizzazione della situazione delle stanze per conoscere:
- Quali e quante sono le camere libere
- Quali e quante sono quelle riservate
- La data di check in e la data di check out
- Il nominativo del Cliente

Barra degli strumenti con:
- Pulsante di richiamo finestra Tableau
- Pulsante di richiamo finestra Check-In
- Pulsante di richiamo finestra Check-Out
- Pulsante di richiamo finestra Verifica Tessera
- Pulsante di richiamo finestra Aree Comuni
- Pulsante di Uscita da Programma

Finestra per la visualizzazione di tutte le Aree Comuni impostate nel sistema, ordinate per nome. In ogni figura raffigurante la Zona vengono elencati tutti gli accessi associati evidenziando se sono accessi riservati al personale o se sono accessi abilitati anche per i clienti.

Impiego: Software per PC per la gestione e la programmazione di tessere a transponder

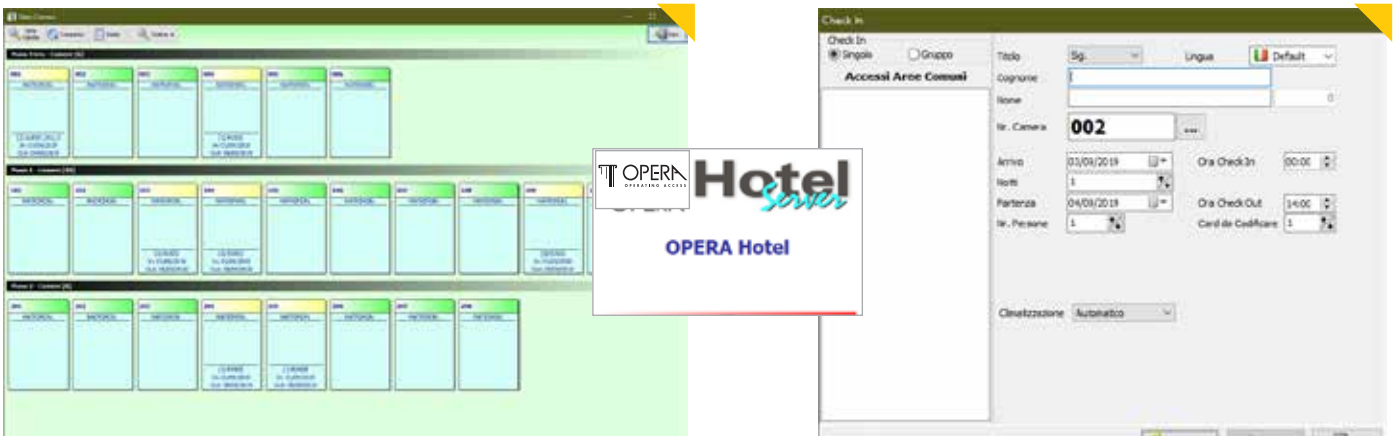

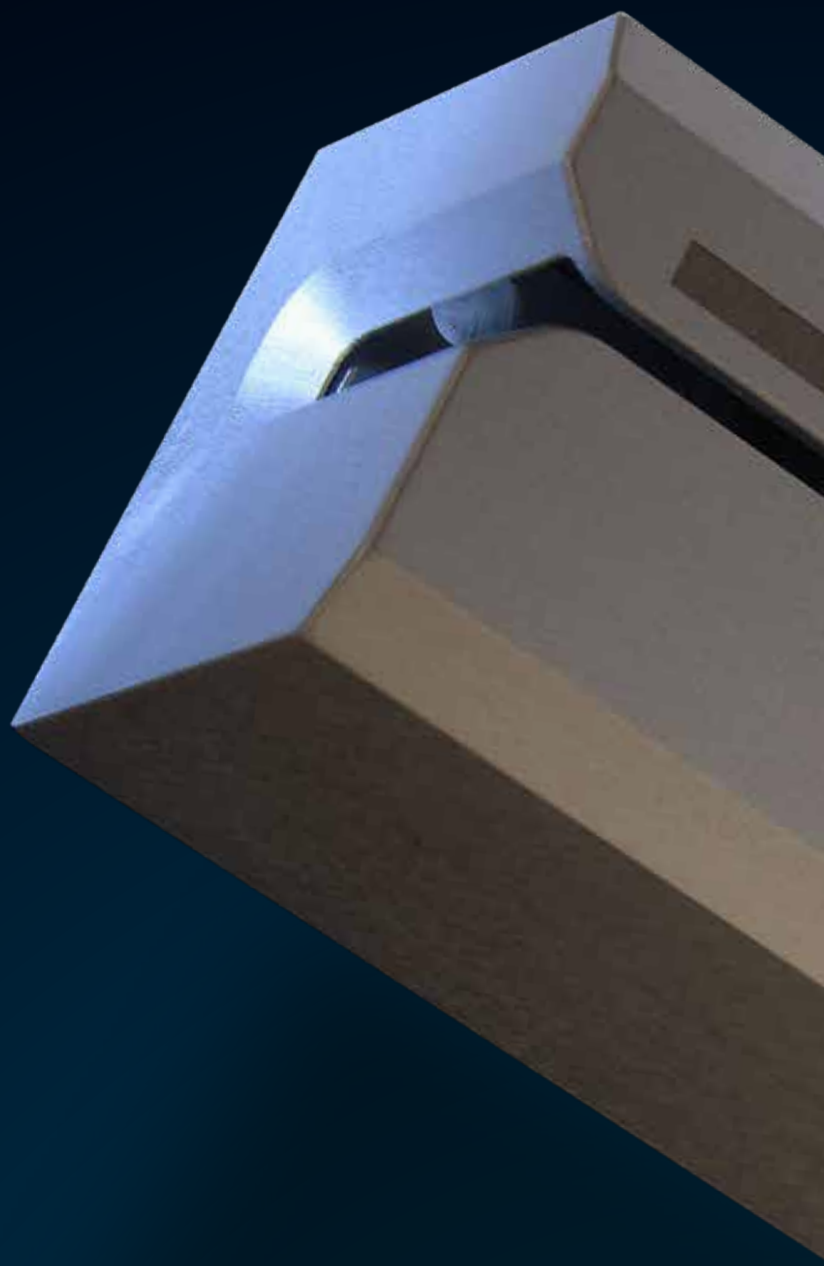

IACCESS

- SISTEMI PER CONTROLLO ACCESSI
- TASTIERE A CODICE, LETTORI DI TESSERE A BANDA MAGNETICA E RFID
- VERSIONE STAND-ALONE PER SINGOLE APPLICAZIONI
- VERSIONE ON-LINE GESTITA DA PC PER SISTEMI MULTI PORTE
- SISTEMI CONTAPERSONE PER BIBLIOTECHE, MUSEI, CENTRI COMMERCIALI

OPERA

ACCESS

www.opera-italy.com

Pulsanti per programmazione
e interrogazione

Alimentazioni circuito
230 Vac / 12 Vdc

Porta Usb

Fissaggio su barra DIN

Periferiche collegabili

Seriale RS-485
per il collegamento al PC

PLUS

- Elettronica di gestione autonoma o collegabile a PC
- Configurazione degli utenti da centralina o da PC
- Porta Usb per lo scarico diretto degli eventi su chiavetta
- 2 Periferiche gestibili sulla stessa porta (lettori/tastiere)
- Fissaggio su quadro elettrico a barra DIN

APPLICAZIONE TIPICA CON GESTIONE DA PC

CONFIGURAZIONE SERIALE RS-485

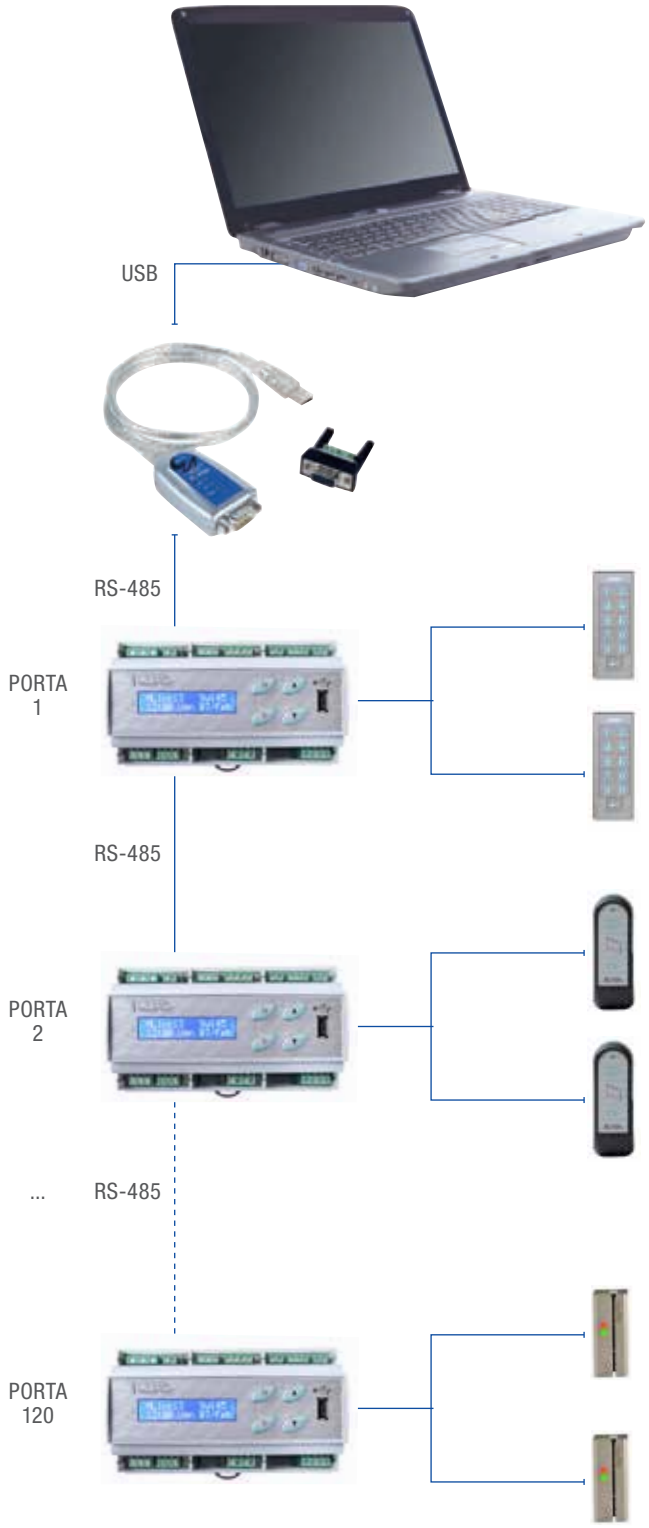

CONFIGURAZIONE SERIALE RS-485 / LAN - WiFi

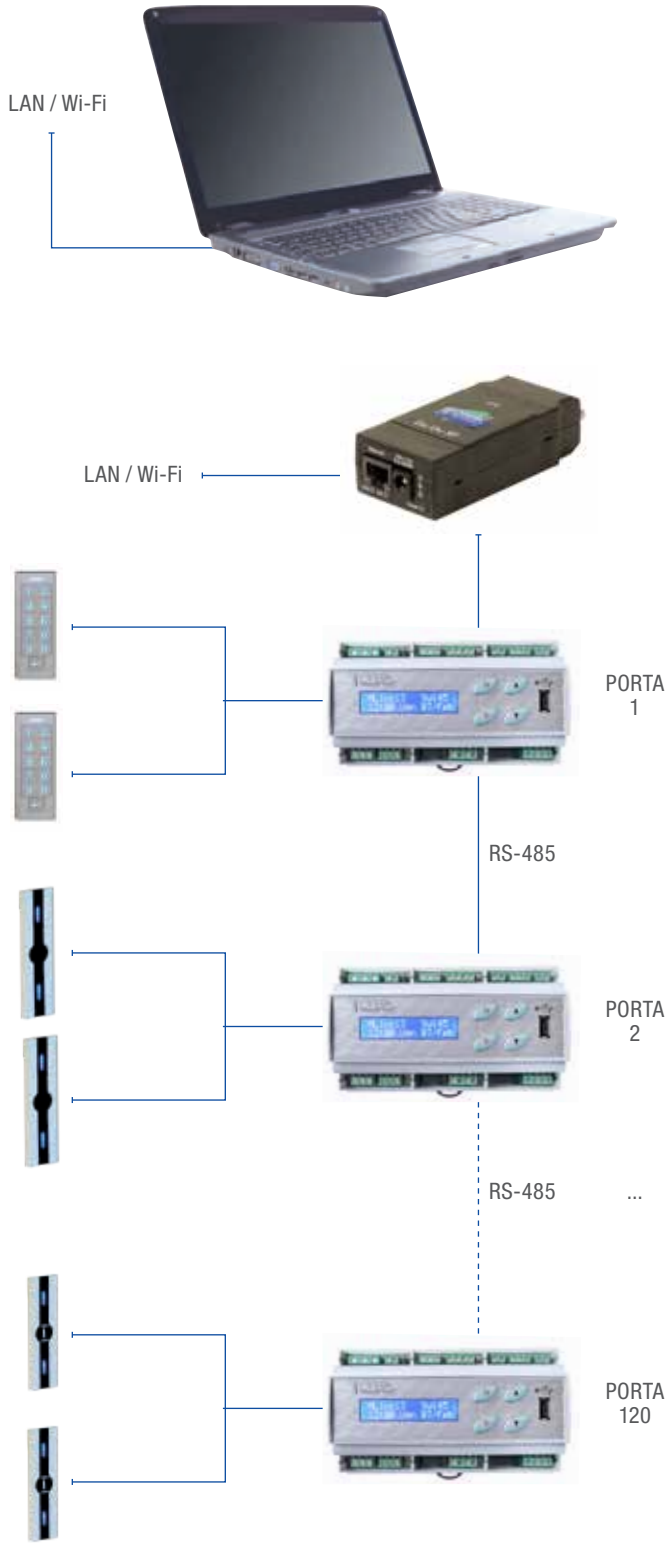

PLUS ESEMPIO

- Collegamento su rete seriale
- Collegamento su rete Ethernet
- Fino a 120 porte gestibili
- Fino a 2000 utenti gestibili per ogni porta

Art.	Descrizione

55611NET

ELETTRONICA DI GESTIONE STAND ALONE/NET

Per una porta

Elettronica autonoma Stand-Alone e in rete seriale RS-485 per il collegamento fino a 120 porte controllate da PC mediante apposito applicativo software art. 55622NET
Collegamento a n° 2 periferiche di lettura (ingresso/uscita)
Scatola in ABS grigia mm. 160 x 95 x 65 per fissaggio su barra DIN
Distanza remotabile dalle periferiche di lettura: fino a 10 mt. con cavo flat e fino a 500 mt con collegamento delle periferiche tramite linea seriale RS-485
Alimentazione principale: 230 Vac
Alimentatore interno con carica-batteria tampone 12 V/1,2Ah max art. 00112 (esterna)
Uscita alimentazione 12 Vdc – 0,8 A max per elettroserrature
Comando elettroserratura: relè C./N.A./N.C. temporizzabile da 1 a 99 sec. o bistabile
Ingresso N.A. per apertura da pulsante, sensore di anta, stato serratura, blocco codici abilitati
Relè di allarme attivabile tramite sensore di anta per apertura forzata (disattivabile via software da menù)
Memorizzazione utenti su memoria Eeprom (ritenzione min. 10 anni).
Importante: i dati presenti in memoria possono essere copiati e trasferiti su eventuali ampliamenti di sistemi se installata in stand-alone

CONFIGURAZIONE 1 PORTA CON TASTIERA

Display LCD 16 x 2 retroilluminato colore blu per le programmazioni e la visualizzazione degli stati operativi del sistema
Tastiera in policarbonato a membrana a 4 tasti per la programmazione con le funzioni di: Up – Down – Program – Enter
Porta di rete : Net485 per la connessione e la gestione da PC
Porta USB per lo scarico su chiavetta degli eventi e della lista utenti in memoria
- Possibilità di memorizzare tessere magnetiche codificate in 2° traccia pre-esistenti come carte di credito, tessere di codici fiscali o tessere appartenenti ad altri sistemi di controlli accessi su standard ISO 2 (se collegato ad un lettore di tessere art. 55613 o 55613AL). Lettura max 10 caratteri
- Possibilità di memorizzare transponders
- Possibilità di memorizzare codici PIN
- Possibilità di memorizzare chiavi Dallas

CONFIGURAZIONE 1 PORTA CON LETTORE

CONFIGURAZIONE 1 PORTA CON TRANSPONDER

Funzioni:
Gestione di 2000 utenti con tessere o codici differenti
Accesso a tutte le funzioni da tastiera locale
Programmazione codici utente tramite codice Master
Impostazione parametri rete Net485
Inserimento numero di indirizzo per il collegamento al PC
Programmazione tessere magnetiche / transponders / codici
Codici di accesso a lunghezza variabile con max 10 cifre
Programmazione per 3 distinte fasce orarie per ciascun utente
Selezione proibizione dell'accesso utente per giorni della settimana
Programmazione tessere a scalare
Inserimento utenti con data di scadenza
Cancellazione singolo utente con codice conosciuto o smarrito
Cancellazione totale della lista utenti
Impostazione data e ora
Selezione tempo di apertura serratura
Selezione Anti Pass-Back con l'utilizzo di 2 periferiche di lettura
Selezione impostazione allarme dopo 3 tentativi o per forzatura porta
Selezione impostazione blocco lettori
Visualizzazione lista utenti
Scarico diretto degli ultimi 500 eventi e lista utenti su chiavetta USB

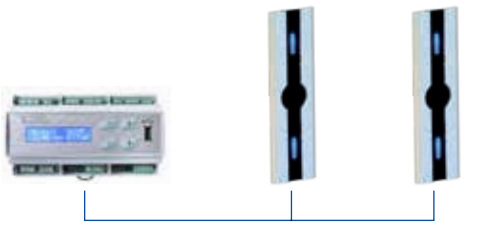

CONFIGURAZIONE 1 PORTA CON TRANSPONDER

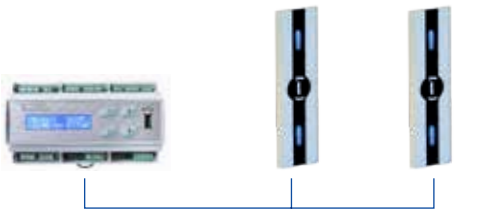

CONFIGURAZIONE 1 PORTA CON CHIAVE DALLAS

A richiesta:

55611OMNI

Elettronica per l'apertura porta tramite il riconoscimento della maggiore età di tessere a banda magnetica sanitarie e carte di credito

Art.	Descrizione

55613NET

LETTORE USB DI TESSERA A BANDA MAGNETICA ISO 2

Corpo scatola in ABS - Dimensioni: mm 100 x 34 x 26
Alimentazione e comandi: da PC tramite porta USB
Led bicolore rosso e verde per la visualizzazione degli stati operativi
Impiego: memorizzazione e lettura delle tessere da PC
Confezione: fornito con cavo di connessione USB

55614NET

LETTORE USB DI TRANSPONDER

Corpo scatola in ABS - Dimensioni: mm 115 x 75 x 25
Alimentazione e comandi: da PC tramite porta USB
Led rosso e giallo per la visualizzazione degli stati operativi
Frequenza di lavoro: 125 kHz (antenna integrata)
Impiego: memorizzazione e lettura delle tessere transponder da PC
Confezione: fornito con cavo di connessione USB

55616NET

CONVERTITORE USB - SERIALE RS-485

Corpo in ABS - Dimensioni: mm 60 x 38 x 20
Alimentazione: 5 Vdc/60 mA da PC tramite porta USB
Led per la visualizzazione degli stati operativi
Compatibilità USB 2.0
Fornito con adattatore da connettore DB9 a connettore a viti per il collegamento alla rete RS-485
Impiego: convertitore USB - porta seriale RS-485 necessario per il collegamento della linea seriale su PC provvisti di sole porte USB
Confezione: fornito con cavo di connessione USB di lunghezza 80 cm.

55618NET

CONVERTITORE TTL - SERIALE RS-485

Connettore a 10 poli da flat e a 4 poli a vite per linea seriale RS-485
Alimentazione da linea seriale
Impiego: Il convertitore seriale permette di connettere le periferiche (tastiere a codice, lettore di tessera magnetica e lettore transponder), all'elettronica MultilinkNet tramite un cavo a 4 poli per una lunghezza di 500 mt.

05913

CONVERTITORE SERIALE RS-485 - ETHERNET

Scatola in ABS colore nero - Dimensioni: mm 100 x 42 x 25
Connettore a DB 9 poli per linea seriale RS232 - 422 - 485 selezionabile tramite dip switch
Connettore a 8 poli plug per il collegamento alla rete
Alimentazione: 12 Vdc/1A da alimentatore in dotazione
Impiego: Il convertitore seriale permette di connettere delle periferiche (come il controllo accessi MultilinkNet) dotate di indirizzo IP attraverso una rete Ethernet. In questo modo il controllo accessi può essere interrogato anche da un PC remoto tramite la rete locale o attraverso la rete internet.

Art.	Descrizione	€
55622NET	**SOFTWARE PER CONTROLLO ACCESSI IN RETE** Sistema per controllo accessi con gestione in rete da PC per lettori transponder RFID, tastiere a codice o lettori di tessera magnetica. Inserimento di tessere a banda magnetica, transponder, chiavi Dallas o codici numerici nella memoria dei MultilinkNet tramite appositi lettori art. 55613NET, 55614NET Inserimento tessere (di seguito intesi anche come codici) con data di scadenza Inserimento tessere a gruppi con la registrazione di codici sequenziali Inserimento tessere con 3 fasce orarie Inserimento tessere a scalare (in ingressi e/o in importi prestabiliti) Associazione alla tessera dei dati personali Disabilitazione della singola tessera Disabilitazione delle tessere a gruppi sequenziali Gestione dei parametri di funzionamento delle tessere (date, fasce orarie, porte abilitate) Riconoscimento di dove si trova la persona tramite le ultime letture della tessera con indicata la data, l'ora e il numero della porta Regolazione tempo di apertura relè serratura da 1 a 99 sec. Apertura porta a distanza "manuale" (aperto/chiuso) Attivazione del relè della porta in modo temporizzato orario Blocco lettori totale o singoli Sblocco di Emergenza (attivazione di tutti i relè di apertura) Gestione della data e dell'ora Gestione anti pass-back Operazioni di verifica da PC: Scarico movimenti per nome utente associato agli accessi eseguiti Scarico movimenti per data (dal giorno --- al giorno ---) di tutte le persone abilitate Scarico movimenti per accessi (da porta 1, 2, ecc…) Scarico movimenti per ora/fascia oraria Scarico movimenti per parametri associati (es. nome - data - ora - accessi) Verifica codici errati letti o tentativi al difuori dei parametri associati Verifica tessera abbinata al codice e viceversa nel caso in cui al lettore di tessera viene associato una tastiera a codice Verifica e segnalazione lettori in fuori servizio Interrogazione e operatività in rete da remoto Stato degli allarmi attivi Gestione dello storico degli eventi Eventi immediati Operatività del sistema secondo dei diversi livelli di accesso	

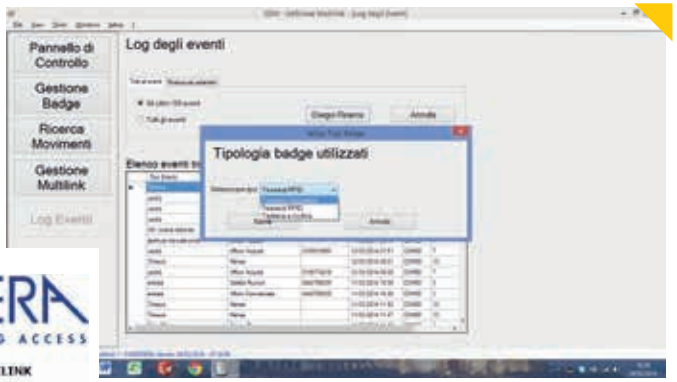

OPERA
OPERATING ACCESS
Gestione Sistema MULTILINK
... initializing MULTILINK driver.

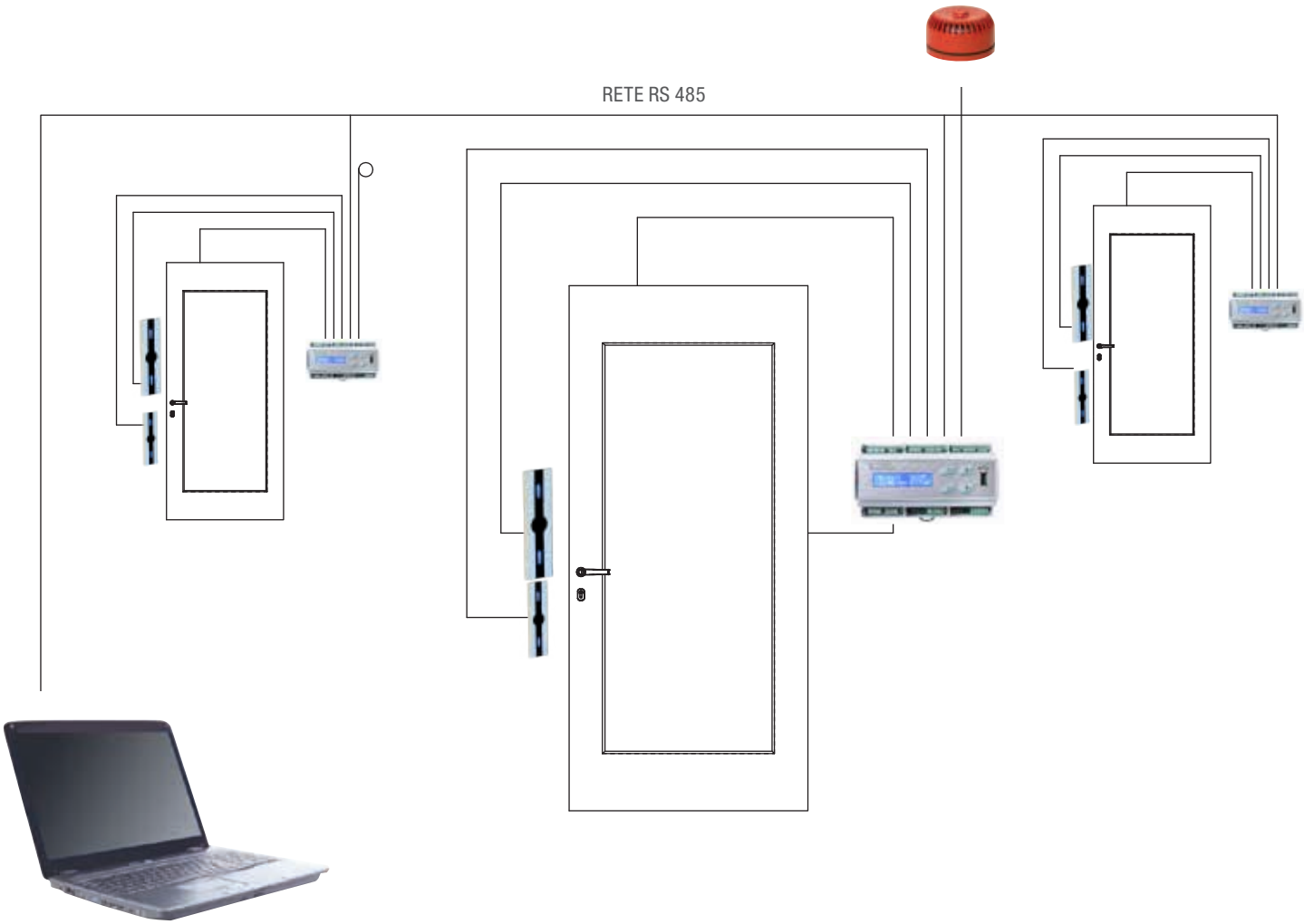
RETE RS 485

Art.	Descrizione
56611A	**ELETTRONICA DI GESTIONE CONTROLLO ACCESSI STAND-ALONE** Circuito elettronico in scatola in ABS colore grigio Dimensioni scatola mm : mm 160 x 100 x 43 Alimentazione: 12/24 Vac/dc Corrente assorbita: 100 mA in stand-by / 600 mA a 12 Vac/dc o 300 mA a 24 Vac/dc con relè attivo e periferica collegata. Display LCD a 3 digit colore rosso per le programmazioni e la visualizzazione degli stati operativi del sistema 4 tasti per la programmazione con le funzioni di: Up-Down-Function/Esc-Enter Ingresso per il pulsante di apertura dall'interno Ingresso comando di blocco Ingresso sensore di anta Buzzer di segnalazione Relè con contatti C./N.A./N.C. (24 Vdc /5 A max) temporizzabile da 1 a 60 sec. per l'apertura elettroserratura o selezionabile in funzionamento bistabile Relè di allarme (24Vac/dc–1A max su carico resistivo) selezionabile/disattivabile per la funzione di: - porta forzata - apertura prolungata dell'anta da 0 – 60 sec - anti-tamper Collegamento con le periferiche tramite cavo flat 10 poli o RS-485 Fino a 490 utenti memorizzabili Memorizzazione tramite tessera, transponder, Dallas o codice di abilitazione Cancellazione utente singolo o totale Funzioni: - Abilitazione del PIN di accesso in programmazione - Registrazione Master di Programmazione, Cancellazione singola, - Cancellazione totale - Registrazione nuovi utenti - Registrazione PIN utenti da 1 – 10 digit - Registrazione posizionale - Lettura posizionale tessera/codice - Cancellazione singola - Cancellazione posizionale singoli utenti - Cancellazione Totale - Regolazione Tempo relè - Visualizzazione numero totale tessere **Impiego:** sistema stand-alone per controllo degli accessi. Permette la memorizzazione degli utenti tramite Master. Di semplice installazione e programmazione, può essere utilizzato per attivare una elettroserratura o una motorizzazione. **ATTENZIONE:** le 4 tessere o 4 chiavi Dallas da utilizzare come Master non sono comprese nella confezione e devono essere acquistare separatamente

Art.	Descrizione

TASTIERA A CODICE

Corpo scatola in ABS, dimensioni: mm 129 x 46 x 30
Tastiera a 10 tasti numerici più un pulsante di Enter
Pellicola a membrana in policarbonato, tasti a cupola ad effetto tattile
Buzzer interno per la segnalazione di avvenuta pressione del tasto
Alimentazione e comandi: da elettroniche art. 55611NET e 56611A
Led bicolore rosso/verde per la visualizzazione degli stati operativi
Collegamento con la centrale: cavo flat a 10 poli o seriale RS-485 con art. 55618NET
Contatto tamper di anti-manomissione (attivo su art. 55611NET)
Codici disponibili formati da 1 a 10 cifre

55612 Scatola in ABS grigio scuro
55612CR Scatola in ABS con finitura cromata satinata

N.B.: per il funzionamento devono essere abbinate alle elettroniche di gestione art. 55611NET o art. 56611A

Confezione: con 10 metri di cavo flat di connessione fra tastiera e centrale

TASTIERA A CODICE ANTIVANDALICA

Corpo frontale e tasti in acciaio inox, mm 94 x 73 x 4,5
Tastiera a 10 tasti numerici retroilluminati gialli più un pulsante di Enter
Grado di protezione IP 65 per funzionamento alle intemperie
Buzzer interno per la segnalazione di avvenuta pressione del tasto
Alimentazione e comandi: da elettroniche art. 55611NET e 56611A
Led rosso e verde per la visualizzazione degli stati operativi
Collegamento con la centrale: cavo flat a 10 poli o seriale RS-485 con art. 55618NET

55612SS Versione da infilare
55612SSC Versione da applicare con carter in alluminio dimensioni mm 104 x 80 x 30

N.B.: per il funzionamento devono essere abbinate alle elettroniche di gestione art. 55611NET o art. 56611A

Confezione: con 10 metri di cavo flat di connessione fra tastiera e centrale

TASTIERA A CODICE ANTIVANDALICA

Corpo frontale e tasti in alluminio anodizzato, mm 94 x 73 x 4,5 (versione da infilare) – mm 94 x 73 x 4,5 (versione da applicare)
Tastiera a 10 tasti numerici retroilluminati selezionabili con luce bianca, blu o illuminazione attivabile dopo la pressione del primo tasto
Grado di protezione IP 65 per funzionamento alle intemperie
Buzzer interno per la segnalazione di avvenuta pressione del tasto
Alimentazione e comandi: da elettroniche art. 55611NET e 56611A
Led rosso e verde per la visualizzazione degli stati operativi
Collegamento con la centrale in seriale RS-485

55612PD Versione da infilare colore argento
55612PDN Versione da infilare colore nero
55612PDC Versione da applicare colore argento
55612PDCN Versione da applicare colore nero

N.B.: per il funzionamento devono essere abbinate alle elettroniche di gestione art. 55611NET o art. 56611A

Art.	Descrizione

NEW

55613A

LETTORE DI TESSERE MAGNETICHE

Lettore a scorrimento in ABS di colore nero
Base in alluminio anodizzato argento (nero a richiesta)
Dimensioni: mm 140 x 40 x 34
Alimentazione e comandi: da elettroniche art. 55611NET e 56611A
Led rosso e verde per la visualizzazione degli stati operativi
Collegamento con la centrale: con seriale RS-485

N.B.: per il funzionamento deve essere abbinato all elettroniche di gestione art. 55611NET o art. 56611A

NEW

55613AAL

LETTORE DI TESSERE MAGNETICHE ANTIVANDALICO

Lettore a scorrimento in ABS in alluminio anodizzato argento.
Dimensioni: mm 68 x 29 x 30
Alimentazione e comandi: da elettroniche art. 55611NET e 56611A
Led rosso e verde per la visualizzazione degli stati operativi
Collegamento con la centrale: con seriale RS-485

N.B.: per il funzionamento deve essere abbinato alle elettroniche di gestione art. 55611NET o art. 56611A

55614

LETTORE DI TRANSPONDERS

Corpo scatola in ABS colore grigio scuro con pellicola frontale in policarbonato
Dimensioni: mm 129 x 46 x 30
Alimentazione e comandi: da elettroniche art. 55611NET e 56611A
Distanza lettura transponder: 30 mm (art. 56616T e 56616W) - 100 mm (art. 56616)
Led bicolore rosso/verde per la visualizzazione degli stati operativi
Collegamento con la centrale: cavo flat a 10 poli o seriale RS-485 con art. 55618NET
Tecnologia operativa a 125 KHz

Solo lettore
N.B.: per il funzionamento deve essere abbinato alle elettroniche di gestione art. 55611NET o art. 56611A

Confezione: con 10 metri di cavo flat di connessione fra lettore e centrale

55614SC

LETTORE DI TRANSPONDER PER VETRINE O CASSETTIERE

Corpo scatola in ABS colore blu mm 90 x 57 x 24
Alimentazione e comandi: da elettroniche art. 55611NET e 56611A
Distanza lettura transponder: 30 mm (art. 56616T e 56616W) - 100 mm (art. 56616)
Led bicolore rosso/verde per la visualizzazione degli stati operativi
Tecnologia operativa a 125 KHz
Impiego: lettore transponder per il fissaggio all'interno di vetrine. La lettura avviene attraverso legno, vetro, plastica per l'apertura della serratura

N.B.: per il funzionamento deve essere abbinato alle elettroniche di gestione art. 55611NET o art. 56611A

Confezione: con 2 metri di cavo flat di connessione fra lettore e centrale

Art.	Descrizione

LETTORE DI TRANSPONDERS

Frontale in alluminio anodizzato
Dimensioni esterne: mm 140 x 40 x 6
Dimensioni circuito interno: mm 118 x 27 x 17
Alimentazione e comandi: da elettroniche art. 55611NET e 56611A
Distanza lettura transponder: 30 mm (art. 56616T e 56616W) - 100 mm (art. 56616)
Led tricolore blu/rosso/verde per la visualizzazione degli stati operativi stand-by/tessera non valida/tessera valida
Collegamento con la centrale tramite linea seriale RS-485
Tecnologia operativa a 125 KHz

55614PD Lettore con frontale in alluminio anodizzato argento
55614PDN Lettore con in alluminio anodizzato nero

LETTORE DALLAS

Frontale in alluminio anodizzato
Dimensioni esterne: mm 140 x 40 x 6
Dimensioni circuito interno: mm 118 x 27 x 17
Alimentazione e comandi: da elettroniche art. 55611NET e 56611A
Led tricolore blu/rosso/verde per la visualizzazione degli stati operativi stand-by/chiave non valida/chiave valida
Collegamento con la centrale tramite linea seriale RS-485
Tecnologia operativa iButton Dallas

55618PD Lettore con frontale in alluminio anodizzato argento
55618PDN Lettore con in alluminio anodizzato nero

SCATOLA DA APPLICARE PER TOUCH KEY READER

Scatola in alluminio anodizzato per lettori art. 55614PD e 55618PD
Dimensioni esterne: mm 140 x 40 x 20

05502PD Anodizzato argento
05502PDN Anodizzato nero

NEW

TETTOIA DI PROTEZIONE

In plexiglass trasparente per lettori art. 55614PD e 55618PD
in abbinamento alla scatola art. 05502PD (vedi disegno a pag. 220)
Dimensioni esterne: mm 153 x 47 x 22

05502T

Art.	Descrizione
58018ML 58018MLN	**LETTORE SUPPLEMENTARE PER TOUCH KEY READER CON ELETTRONICA PER MINILINK E MULTILINK NET** Corpo Touch Key Reader in acciaio inox Dimensioni frontale: mm 105 x 40 x 5 Led bicolore rosso/verde per la segnalazione degli stati operativi Alimentazione e comandi: da elettroniche art. 55611NET e 56611A Collegamento con la centrale tramite linea seriale RS-485 Tecnologia operativa iButton Dallas **Impiego:** lettore supplementare esterno per Minilink e MultilinkNet Lettore con frontale in alluminio anodizzato argento Lettore con in alluminio anodizzato nero **N.B.:** per il funzionamento deve essere abbinato alle elettroniche di gestione art. 55611NET o art. 56611A

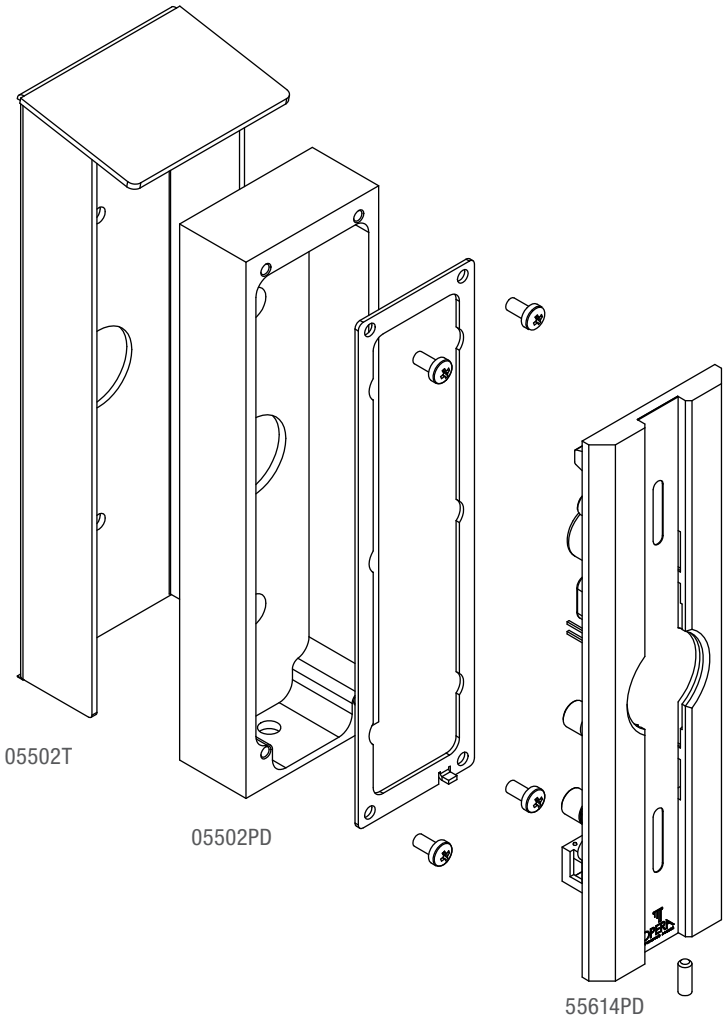

Art.	Descrizione

TESSERA A BANDA MAGNETICA

Tessera per utilizzo utente codificata in 2° traccia standard ISO2
Da abbinare al lettore di tessere art. 55613A e 55613AAL
Banda magnetica 300 OE
Dimensioni: mm 86 x 54 x 0,8

55615	Serigrafia OPERA in quadricromia
55615SLA	Serigrafia Cliente in quadricromia su un lato
55615SLB	Serigrafia Cliente in quadricromia su due lati

56616

56616T

56616W

TRANSPONDER

Transponder per utilizzo utente codificato, basato sull'operatività a 125 KHz
Da abbinare al lettore di transponders art. 55614 - 55614PD - 55614SC

56616	Formato tessera di colore bianco dimensioni; mm 86 x 54 x 0,8
56616SLA	Formato tessera con serigrafia Cliente in quadricromia su un lato
56616SLB	Formato tessera con serigrafia Cliente in quadricromia su due lati
56616T	Formato porta-chiave di colore grigio dimensioni; mm 40 x 31 x 4
56616W	Formato braccialetto da polso in plastica trasparente, dimensioni; mm 240 x 13

TOUCH KEY DALLAS

Corpo Touch Key in metallo cromato su supporto in ABS
Dimensioni Touch Key: mm 16 di diametro x 5
Dimensioni supporto in ABS: mm 53 x 15
Chiave operativa Dallas

58015	Porta chiave in plastica di colore nero
58015G	Porta chiave in plastica di colore giallo
58015R	Porta chiave in plastica di colore rosso
58015V	Porta chiave in plastica di colore verde

Impiego: Chiave operativa per controllo accessi Touch Key.
N.B.: ogni chiave Dallas è unica ed irripetibile. In caso di smarrimento deve essere cancellata dalla memoria del lettore e sostituita con una nuova.

Art.	Descrizione

ELETTROMANIGLIA CON LETTORE RFID

Elettromaniglia per serrature da infilare
Finitura lucida con trattamento superficiale in PVD
Dimensioni: mm 280 x 40 x 13
Interasse fra cilindro e maniglia mm 85
Quadro maniglia mm 8
Fissaggio sulla porta senza dover eseguire fori supplementari
Alimentazione: n° 4 pile alcaline AAA (incluse)
Corrente assorbita: 20 microA in stand-by/100-150 mA con maniglia attivata
Temperatura di funzionamento: -50 / +60 °C
Spessore porte: mm 32 – 70
Circuito a basso consumo, durata batterie prevista oltre 1 anno
Tecnologia operativa a 125 KHz o Mifare
Segnalazione a led per batterie scariche
Fino a 100 utenti memorizzabili tramite tessera Master
Led colore rosso (tessera non abilitata) e blu (tessera e maniglia abilitata)

Impiego: applicabile al posto della tradizionale maniglia meccanica. Con la tessera RFID viene abilitata la maniglia che permette l'apertura della porta.

40814.1	Versione finitura inox - mano destra – Tecnologia 125 KHz
40814.2	Versione finitura inox - mano sinistra – Tecnologia 125 KHz
40814.1GD	Versione finitura oro - mano destra – Tecnologia 125 KHz
40814.2GD	Versione finitura oro - mano sinistra – Tecnologia 125 KHz
40814.1MF	Versione finitura inox - mano destra – Tecnologia Mifare
40814.2MF	Versione finitura inox - mano sinistra – Tecnologia Mifare
40814.1MFGD	Versione finitura oro - mano destra – Tecnologia Mifare
40814.2MFGD	Versione finitura oro - mano sinistra – Tecnologia Mifare

TRANSPONDER

Transponder per utilizzo utente codificato, basato sull'operatività a 125 KHz

56616	Formato tessera di colore bianco dimensioni; mm 86 x 54 x 0,8
56616SLA	Formato tessera con serigrafia Cliente in quadricromia su un lato
56616SLB	Formato tessera con serigrafia Cliente in quadricromia su due lati
56616T	Formato porta-chiave di colore grigio dimensioni; mm 40 x 31 x 4
56616W	Formato braccialetto da polso in plastica trasparente, dimensioni; mm 240 x 13

Transponder per utilizzo utente codificato, basato sull'operatività Mifare

55516	Neutra
55516SLA	Serigrafia cliente in quadricromia su un lato
55516SLB	Serigrafia cliente in quadricromia su due lati

Versione GD
Lato esterno
Mano Destra

ELETTROMANIGLIA

ELETTROMANIGLIA PER CONTROLLO ACCESSI SERIE ACCESS

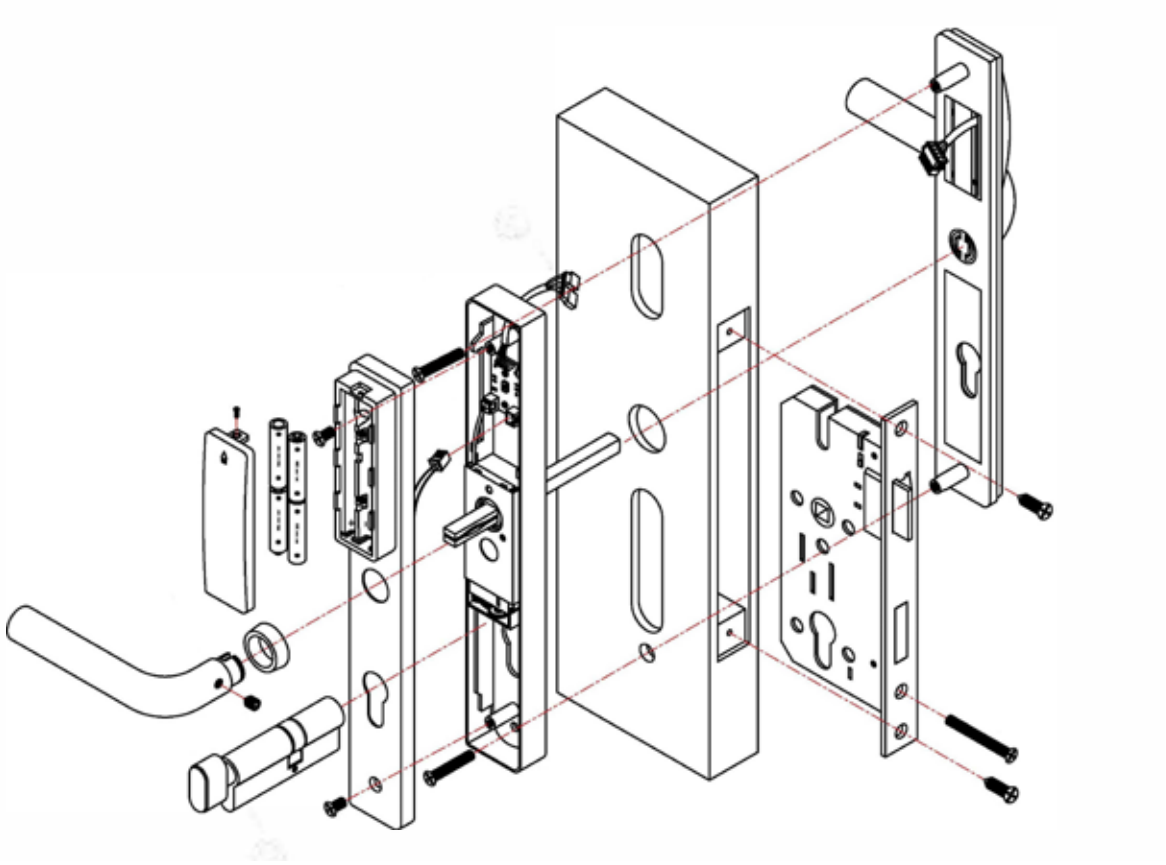

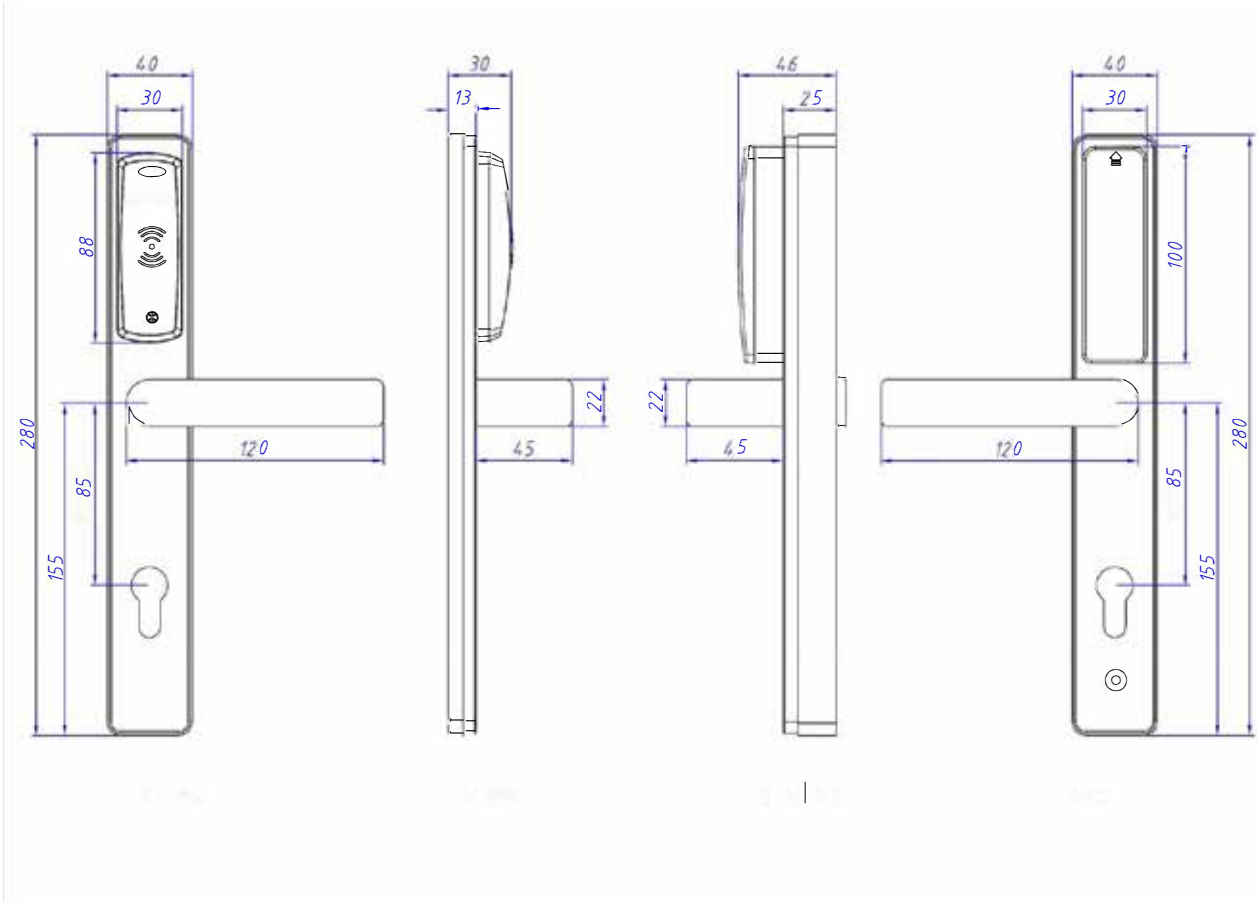

Art.	Descrizione
57401	**APRIPORTA BLUETOOTH** Corpo scatola in ABS nero con grado di protezione IP65 per il fissaggio a parete Dimensioni: mm 114 x 70 x 30 Alimentazione: 12/24 Vdc Assorbimento: 10 mA in stand-by/70 mA con relè attivo a 12 Vdc Distanza di lettura regolabile da 1 a 20 metri in funzione Auto Uscita a relè C./N.A./N.C. 5A max Buzzer interno per la segnalazione Ingresso N.A. per il pulsante di apertura Ingresso N.A. per il sensore di anta Segnalazioni a led sul frontale del contenitore per: - Led colore rosso per la visualizzazione di comando non eseguito - Led colore verde per la visualizzazione di relè attivo - Led colore blu per la visualizzazione Bluetooth attivo Modulo Bluetooth 4.0 Low Energy a basso consumo Funzioni: - Uscita attivabile via Bluetooth da smartphone - Attivazione automatica del relè (funzione mani libere) - Uscita contatto relè temporizzabile da 0-1800 sec. o bi-stabile - Apprendimento di un numero di telefono Master - Cancellazione singola utenti - Configurazione e utilizzo tramite App dedicata - Utilizzabile con Smartphone Apple (iOS 8.1 o superiori) o con sistema operativo Android (4.4 o superiori) - Memorizzazione fino a 1.000 utenti abilitati - Storico in memoria di 1.000 eventi - Abilita / Disabilita sensore di anta - Abilitazione utenti per giorni e fasce orarie - Abilitazione utenti per numero di accessi **Impiego:** sistema di attivazione da smartphone per l'apertura di porte, garage, cancelli, attivazione allarmi, accensione luci, ecc…

Apriporta telefonico Bluetooth
Funzionamento tramite smartphone

Uscite
Un contatto in uscita, gestibile in modo impulsivo temporizzabile o in bistabile

Programmazione
Programmazione eseguibile da App scaricabili su Apple Store o Android Market

Utenti memorizzabili
Memoria interna fino a 1000 utenti

Scatola IP65
Protezione IP65 per montaggio alle intemperie

Attivazione
Attivazione del contatto di apertura manuale da App o automatico “mani libere”

Campo di attivazione
Campo di attivazione per il funzionamento automatico regolabile da 1 a 20 metri

RESIDENZIALE

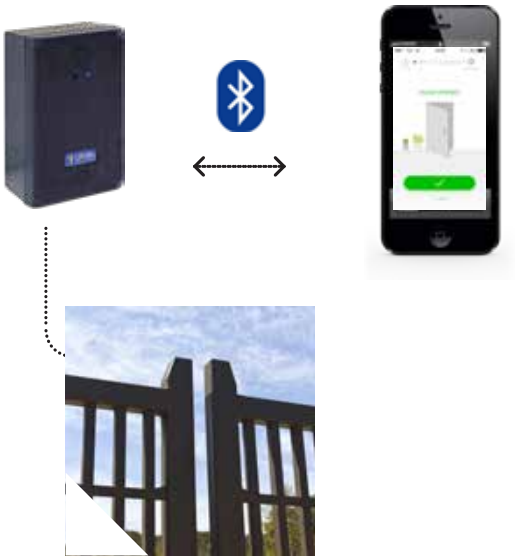

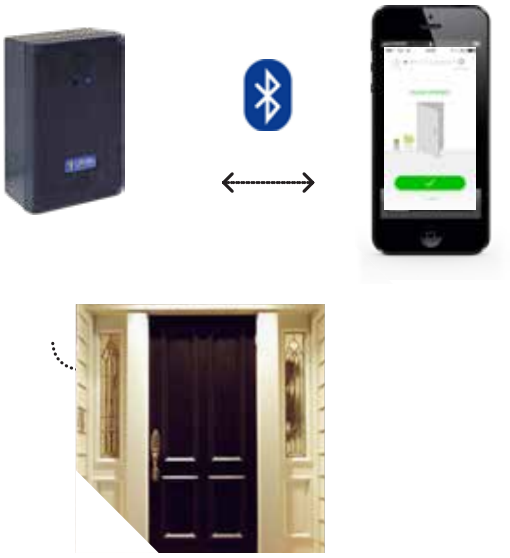

Bluetech è un evoluto sistema ideato per l’apertura di porte. Di semplicissima installazione, può essere programmato direttamente dallo smartphone del gestore Master .
È ideale per l’attivazione dell’apertura di porte, motorizzazioni di cancelli automatici, attivazione e disattivazione di sistemi di allarme, accensione luci, ecc....

Può gestire le abilitazioni delle aperture da parte degli utenti per fasce orarie e per giorni della settimana con eventuale data di scadenza. Dallo smartphone Master si possono scaricare gli eventi presenti nella memoria del sistema

PLUS

- Semplice applicazione e utilizzo
- Gestione Bluetooth da qualsiasi apparecchio cellulare
- Abilitazione per fasce orarie e data di scadenza
- Utilizzabile come pulsante o interruttore

Art.	Descrizione

Versione da 3,2”

Versione da 4,0” HD

SPIONCINO DIGITALE

Corpo in ABS con base il metallo
Dimensioni:
- mm 115 x 64 x 16 per art. 57700
- mm 122 x 66 x 16 per art. 57701

Alimentazione: 4,5 Vdc tramite 3 batterie AAA (incluse)
Video compressione: H.264 baseline profile livello 3.1
Telecamera con sensore C-MOS con risoluzione:
- 1,3 MegaPixel per art. 57700
- 2,0 MegaPixel per art. 57701

Monitor a colori LCD:
- 3,2” (risoluzione 320 x 240) per art. 57700
- 4,0” (risoluzione 800 x 480) per art. 57701

Temperatura di funzionamento: da -15° C a 50° C
Angolo di veduta di 160°
Attivazione da pulsante a spegnimento automatico dopo 10 sec.
Telecamera per il montaggio su porte di spessore da 42 a 72 e da mm 65 a 95 (canotto per porte da 95 a 122 mm fornito separatamente su richiesta)

	Versione da 3,2”
57700	Finitura. argento
57700GD	Finitura oro
	Versione da 4,0”
57701	Finitura. argento
57701GD	Finitura oro

00577	**A richiesta:** canotto per porte da 95 a 122 mm

Impiego: i-Vison è un’evoluta serie di spioncini elettronici dal design elegante in soli 16 mm di spessore. L’inserimento dello spioncino elettronico sulla porta blindata permette di visualizzare chi si trova all’esterno tramite un’immagine a colori ingrandita senza essere visti. In questo modo, premendo semplicemente un pulsante, viene agevolata la visualizzazione anche ai bambini che altrimenti non arriverebbero all’altezza dello spioncino tradizionale e alle persone che hanno deficit visivi.

Spessore Porta
Lo spioncino può essere montato su porte di spessore da 68 a 94 mm Per il fissaggio sulla porta, in caso di sostituzione dello spioncino ottico pre-esistente, non devono essere eseguiti ulteriori fori sulla porta

Risoluzione Sensore
Sensore della telecamera tecnologia CMOS
1,3 MegaPixel per art. 57700
2,0 MegaPixel per art. 57701

Monitor a colori LCD
3,2" (Risoluzione 320 x 240) per art. 57700
4,0" (Risoluzione 800 x 480) per art. 57701

Alimentazione
3 Batterie AAA - autonomia per circa 4000 accensioni da 15 sec.

Angolo di veduta
Ampio angolo veduta di 160°

Monitor

Telecamera

Telecamera

MONTAGGIO FACILE IN 3 MOSSE

1

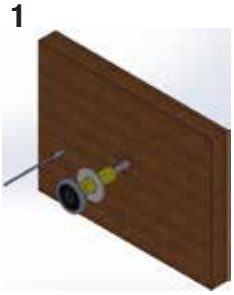

2

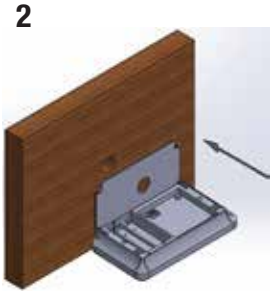

3

Schermo LCD 3.2"
Risoluzione 320 x 240
Dim. 115x64x16 mm

Schermo LCD 4.0" HD
Risoluzione 800x480 HD
Dim. 122x66x16 mm

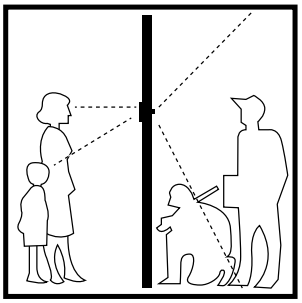

i-Vision è una evoluta serie di spioncini elettronici dal design elegante in soli 16 mm di spessore. L'inserimento dello spioncino elettronico sulla porta blindata permette di visualizzare chi si trova all'esterno tramite un'immagine a colori ingrandita senza essere visti. In questo modo, premendo semplicemente un pulsante, viene agevolata la visualizzazione anche ai bambini che altrimenti non arriverebbero all'altezza dello spioncino tradizionale e alle persone che hanno deficit visivi.

COLORI DISPONIBILI

Argento

Ottone

PLUS

- Design moderno a profilo ribassato
- Facile montaggio. Non necessita di attrezzi
- Facile sostituzione delle batterie. Non necessita di cacciativi
- Basso consumo. Spegnimento automatico dopo 15 sec.

GUARDA IL VIDEO

NEW

Art.	Descrizione

LETTORE DI TESSERE MAGNETICHE

Versione lettore ad inserimento manuale:
Frontale in alluminio anodizzato argento con display LCD retro illuminato di indicazione degli stati operativi dimensioni: mm 200 x 105 x 5
Dimensioni interne: mm 70 x 65 x 95 (profondità interna max mm 100)
Versione lettore a scorrimento:
Corpo in alluminio anodizzato argento con led di indicazione degli stati operativi, dimensioni: mm 85 x 35 x 35
Versione pulsante di apertura:
Frontale in alluminio anodizzato argento con led di indicazione degli stati operativi, dimensioni: mm 140 x 40 x 6

Alimentazione: da elettronica di gestione tramite seriale RS-485
Traccia di lettura: 2° e 3° ISO - Bancomat, Visa, Carta Sì, Mastercard, Bancoposta, American Express. Elettronica di gestione per locale Self-Service di Banca Automatica a microprocessore
Elettronica di gestione in scatola per fissaggio su barra DIN
Dimensioni: mm 340 x 270 x 120
Alimentazione: 11÷14 Vdc da alimentatore esterno (non fornito a corredo)
Pannello frontale con:
- Led di presenza rete
- Led di batteria scarica
- Pulsante di Reset centrale e lettore
- Selettore a chiave Sistema Attivo/Giorno/Fuori Servizio

Ingresso per selezione da postazione remota di Sistema Attivo/Giorno/Fuori Servizio
Tempi di operazione e preavviso all'utente già programmati standard
Ingresso N.A. per il pulsante di rilancio tempo
Ingresso N.C. per il rivelatore antimalore
Ingresso N.A. per la gestione delle aperture esterne da pulsante
Ingresso N.A. per l'apertura interna
Ingresso N.A. per il sensore di anta esterna
Ingresso N.A. per il sensore porta interna (porta aperta /blocco del lettore)
Ingresso N.A. per l'abilitazione al codice ABI (es. per gestione esterna da timer art. 05301C)
Uscita amplificata per il collegamento all'altoparlante
Gestione della sintesi vocale interna personalizzabile su SD Card
Gestione dell'allarme di antimalore
Contatto in uscita per la gestione di un combinatore telefonico
Contatto apertura serratura: relè da 10A con contatti C./N.A./N.C. selezionabile a 2 o 5 sec.
Uscita allarme con relè 5A/230V

55640A Versione con lettore ad inserimento
55640B Versione con lettore a scorrimento
55640C Versione con pulsante

Impiego: lettore di tessere Bancomat e carte di credito per l'apertura della porta del locale di banca automatica, completo di centrale per la gestione delle temporizzazioni di esercizio e di allarme anti-malore.

A richiesta: identificazione di uno specifico codice ABI per l'apertura tramite la tessera della banca di appartenenza

Art.	Descrizione
05645	**PULSANTE DI RILANCIO TEMPO** Frontale alluminio anodizzato argento Pulsante di colore rosso con contatto N.A. Led rosso per indicazione richiesta rilancio tempo Dimensioni: mm 140 x 40 x 6 **A richiesta:** scatola da applicare art. 05502

05648	**ALTOPARLANTE** Altoparlante da applicare in box di ABS di colore bianco per il collegamento alla sintesi vocale Dimensioni: mm 118 x 87 x 86 Potenza: 20 W/4 ohm

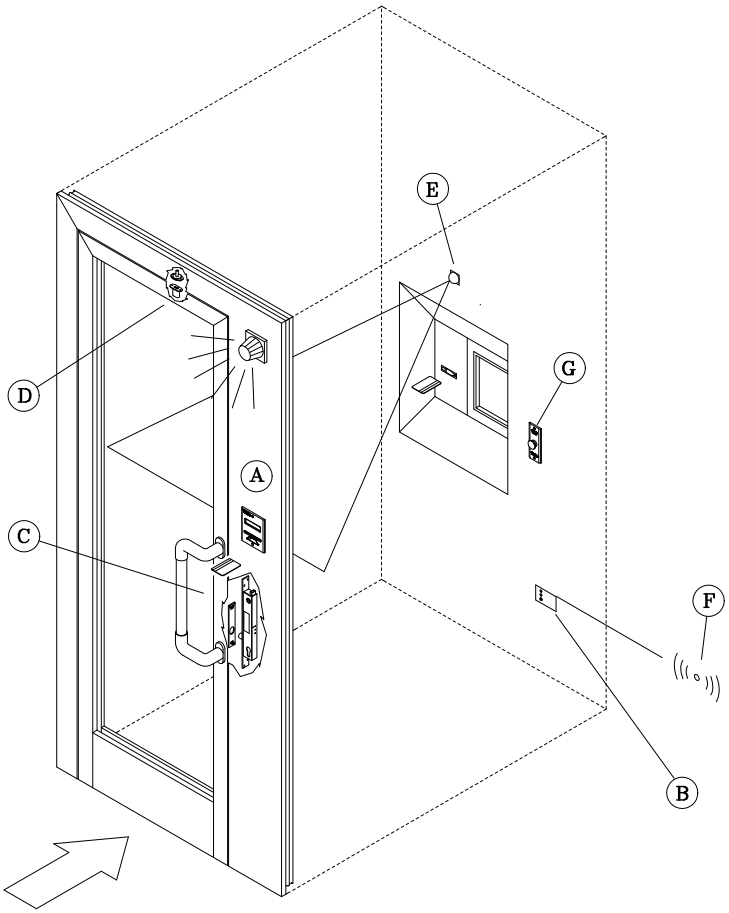

LEGENDA

- **A** Lettore tessera
- **B** Unità di gestione locale
- **C** Elettroserratura
- **D** Sensore magnetico
- **E** Rivelatore di presenza
- **F** Comando per combinatore telefonico
- **G** Pulsante di rilancio

NEW

Art.	Descrizione

55642A
55642AAL

LETTORE DI TESSERE BANCOMAT E CARTE DI CREDITO

Lettore a scorrimento con led Rosso e Verde di indicazione degli stati operativi
Circuito elettronico in scatola in ABS colore grigio
Dimensioni scatola mm : mm 160 x 100 x 43
Alimentazione: 12/24 Vac/dc
Corrente assorbita: 100 mA in stand-by / 600 mA a 12 Vac/dc o 300 mA a 24 Vac/dc con relè attivo e periferica collegata.
Linea seriale RS-485 per il collegamento al lettore
Ingresso comando di apertura da pulsante
Ingresso comando di blocco
Ingresso sensore di anta
Ingresso Fuori Servizio
Ingresso funzionamento Giorno
Selezione lettura dimensionale riconoscimento della banda magnetica
Relè con contatti C./N.A./N.C. (24 Vdc /5 A max) temporizzabile a 2 o 5 sec. per l'apertura elettroserratura.
Traccia di lettura riconosciute: 2° e/o 3° ISO - Bancomat, Visa, Carta Sì, Mastercard, Bancoposta, American Express
Versione lettore in ABS : mm 140 x 40 x 35 x 20 (profondità interna)
Versione lettore in alluminio anodizzato : mm 85 x 35 x 35

Impiego: lettore di tessere Bancomat e carte di credito per l'apertura della porta del locale di banca automatica.
A richiesta: identificazione di uno specifico codice ABI per l'apertura tramite la tessera della banca di appartenenza

NEW

55644A

LETTORE DI TESSERE BANCOMAT E CARTE DI CREDITO

Lettore ad inserimento manuale
Frontale in alluminio anodizzato argento con led Rosso e Verde di indicazione degli stati operativi
Dimensioni del frontale: mm 100 x 80 x 5
Dimensioni interne: mm 70 x 65 x 95
Alimentazione: 12/24 Vac/dc
Corrente assorbita: 100 mA in stand-by / 600 mA a 12 Vac/dc o 300 mA a 24 Vac/dc con relè attivo e periferica collegata.
Linea seriale RS-485 per il collegamento al lettore
Ingresso comando di apertura da pulsante
Ingresso comando di blocco
Ingresso sensore di anta
Ingresso Fuori Servizio
Ingresso funzionamento Giorno
Selezione lettura dimensionale riconoscimento della banda magnetica
Relè con contatti C./N.A./N.C. (24 Vdc /5 A max) temporizzabile a 2 o 5 sec. per l'apertura elettroserratura.
Traccia di lettura riconosciute: 2° e/o 3° ISO - Bancomat, Visa, Carta Sì, Mastercard, Bancoposta, American Express

Impiego: lettore di tessere Bancomat e carte di credito per l'apertura della porta del locale di banca automatica.
A richiesta: identificazione di uno specifico codice ABI per l'apertura tramite la tessera della banca di appartenenza

Art.	Descrizione
05651	**CARTER A TETTOIA** Carter a tettoia in acciaio verniciato nero per l'applicazione esterna del lettore art. 55640A - 55642A - 55644A Dimensioni: mm 106 x 86 x 110

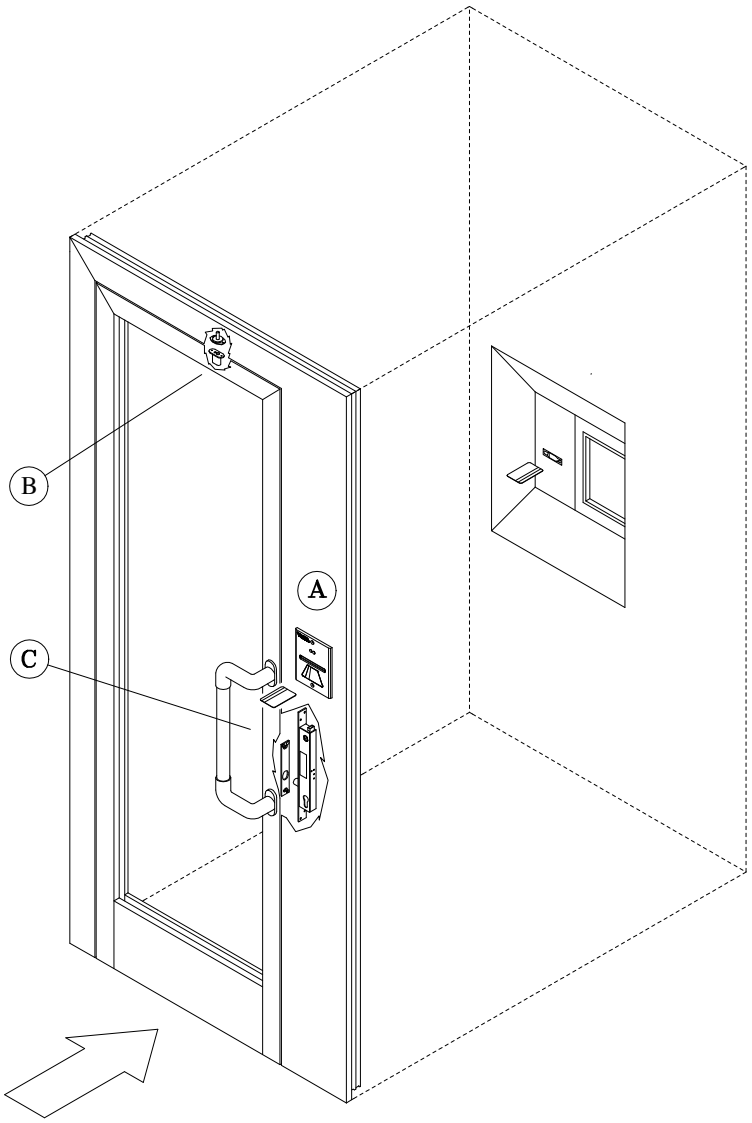

LEGENDA

A Lettore Bancomat
B Sensore magnetico
C Elettroserratura

Art.	Descrizione
57301	**TASTIERA A CODICE - LETTORE TRANSPONDER RFID** Corpo tastiera in alluminio anodizzato Dimensioni tastiera: mm 151 x 45 x 23 Circuito elettronico in scatola in ABS colore bianco Dimensioni elettronica: mm. 111 x 72 x 29 Tastiera con tasti retroilluminati colore blu Alimentazione: 12/24 Vac/dc Corrente assorbita: 50 mA in stand-by/95 mA con relè attivo a 12 Vdc 30 mA in stand-by/50 mA con relè attivo a 24 Vdc Buzzer interno per la segnalazione della pressione dei tasti Elettronica di gestione mm. remota per: Gestione del comando di apertura serratura (gestione di n°2 porte con una sola tastiera) Contatto “tamper” di anti-manomissione con attivazione del buzzer Grado di protezione: IP65 Circuito elettronico remoto Contatti dei 2 relè in uscita 30Vdc / 10A temporizzabili da 1-99 sec. per il comando di apertura serratura o selezionabili in funzionamento bistabile Fino a 1.000 codici a 4 ÷ 6 cifre o tessere transponder a 125 KHz memorizzabili sul relè di uscita 1 Fino a 10 codici a 4 ÷ 6 cifre o tessere transponder a 125 KHz memorizzabili sul relè di uscita 2 Programmazione degli accessi con solo PIN, solo transponder o PIN + transponder Memorizzazione codici separati per porta 1 o porta 2 Attivazione del buzzer di allarme di anti-tamper Ingresso N.A. pulsanti per apertura porta 1 e 2 Cancellazione codici: singola o totale Tastiera retroilluminata di colore blu a 10 tasti numerici Pulsante di chiamata attivabile e temporizzato per 1 sec. Blocco dell’operatività della tastiera dopo l’inserimento di 5 codici errati ed autoreset temporizzato dopo 1 minuto Relè 1 con contatti C./N.A./N.C. per l’apertura elettroserratura Relè 2 con contatti C./N.A./N.C. selezionabile in alternativa per apertura serratura o chiamata Uscita allarme Open Collector per taglio cavi

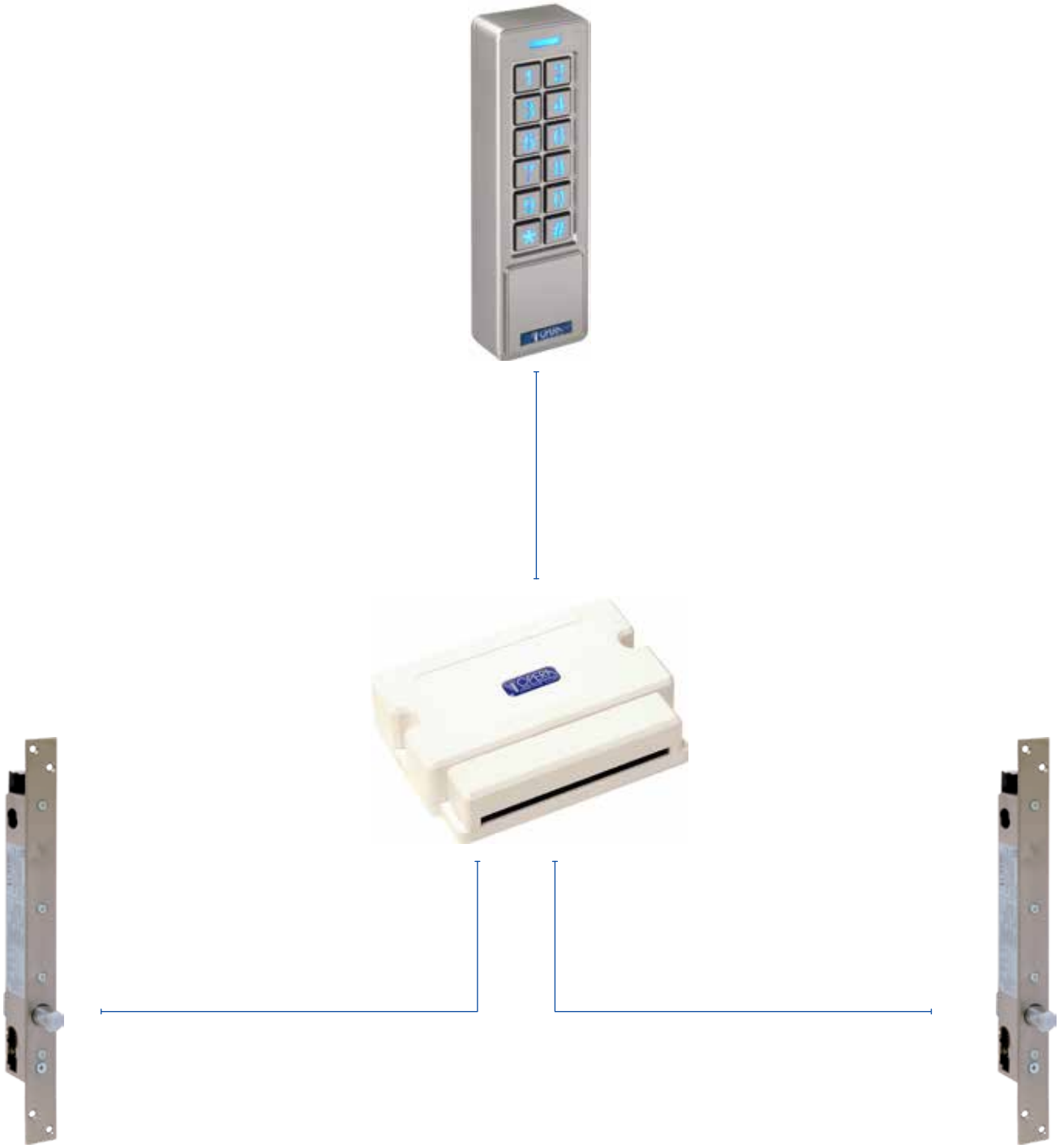

Porta 1

Porta 2

Art.	Descrizione	€
	TASTIERA A CODICE Corpo scatola in alluminio anodizzato Dimensioni versioni da applicare mm 110 x 40 x 15 Dimensioni versioni da infilare mm 110 x 45 x 3 (frontale) Alimentazione 12Vac/dc - 24 Vdc Corrente assorbita: 30 mA in stand-by / 60 mA con relé attivo Buzzer interno per la segnalazione della pressione dei tasti Grado di protezione: IP65 Circuito elettronico integrato all'interno della tastiera Contatto statico in uscita (12/24 Vac/dc - 1,5A max) selezionabile in N.A. o N.C. Uscita temporizzabile da 1-99 sec. per il comando di apertura serratura o selezionabile in funzionamento bistabile Fino a 500 codici memorizzabili da 2 a 6 cifre Ingresso N.A. per pulsante per apertura porta Cancellazione codici: singola o totale Tastiera con tasti retroilluminati selezionabili di colore bianco o blu Blocco dell'operatività della tastiera dopo l'inserimento di 5 codici errati ed autoreset temporizzato dopo 1 minuto Funzionamento: la tastiera permette la gestione diretta di una elettroserratura tramite il contatto di apertura integrato. Può essere selezionata la retroilluminazione in "sempre accesa" di colore bianco o blu, oppure "sempre spenta" con accensione della retroilluminazione dopo la pressione di un tasto qualsiasi.	
57312	Versione da infilare colore argento	**270,00**
57312N	Versione da infilare colore nero	**280,00**
57313	Versione da applicare colore argento	**240,00**
57313N	Versione da applicare colore nero	**250,00**

esempio applicativo

Art.	Descrizione	€

TASTIERA A CODICE E LETTORE RFID RADIO

Corpo scatola in ABS colore nero
Dimensioni tastiera: mm 135 x 54 x 19
Dimensioni pulsante radio: mm 83 x 40 x 16
Dimensioni ricevitore: mm 65 x 54 x 19

Alimentazione tastiera: n° 3 batterie AAA
Alimentazione pulsante radio: n° 1 batteria litio
Alimentazione ricevitore: 12 Vdc
Temperatura di funzionamento: - 20 / + 60 °C
Frequenza di funzionamento: 2,4 GHz – Rolling Code
Distanza di funzionamento: 15 mt. max
Tastiera con led bicolore rosso/verde per l'indicazione degli stati operativi
Tessere transponder RFID memorizzabili in tecnologia 125 KHz
(vedi art. 56616 - 56616T o 56616W a pag. 223
Buzzer interno di segnalazione della pressione tasti (disattivabile)
Blocco della tastiera per 10 minuti dopo 10 l'inserimento di 10 codici errati (disinseribile)
Contatto a relè con contatti C./N.A./N.C. – 2A max in uscita temporizzabile da 1-99 sec. per il comando di apertura serratura o selezionabile in funzionamento bistabile
Fino a 500 tessere RFID o codici memorizzabili da 4 a 8 numeri
Cancellazione codici o tessere: singola o totale

57320	Colore nero	**220,00**
57320B	Colore bianco	**220,00**

Funzionamento: la tastiera/lettore RFID, funzionante via radio, non richiede collegamenti filari con la scheda di controllo (ricevitore). Il sistema viene fornito anche di pulsante radio utilizzabile come pulsante apriporta interno.

pulsante di apertura interno

tastiera a codice

esempio applicativo

Art.	Descrizione

TOUCH KEY READER

Corpo Touch Key Reader in acciaio inox
Frontale in alluminio anodizzato
Dimensioni frontale: mm 105 x 40 x 5
Circuito elettronico in scatola in ABS colore bianco
Dimensioni scatola mm : 111 x 72 x 29
Alimentazione: 9 Vac/12 Vdc
Corrente assorbita: 10 mA in stand-by/40 mA con relè attivo
Chiave operativa Dallas (fornita a parte art. 58015)
Fornitura di n°2 chiavi Dallas Master del sistema di cui
n°1 "Verde" di programmazione
n°1 "Rossa" di cancellazione
Relè per il contatto apriporta selezionabile in modalità monostabile o bistabile
Utenti memorizzabili: 500
Led bicolore rosso/verde sul frontale per la segnalazione degli stati operativi

58000 Frontale anodizzato argento
58000N Frontale anodizzato nero

Impiego: il sistema stand-alone per controllo accessi Touch Key è basato sull'operatività della chiave Dallas che essendo unica ed irripetibile permette di ottenere i più elevati standard di sicurezza.
Di semplice installazione e programmazione, può essere utilizzato per sbloccare una elettroserratura, una motorizzazione o, con la selezione relè bistabile, per attivare o disattivare un sistema di allarme.
Ideale anche per l'impiego in applicazioni dove il lettore deve essere esposto alle intemperie

LETTORE SUPPLEMENTARE PER TOUCH KEY READER

Corpo **Touch Key Reader** in acciaio inox
Dimensioni frontale: mm 105 x 40 x 5
Led bicolore rosso/verde per la segnalazione degli stati operativi
Impiego: lettore supplementare interno per Touch Key Reader

58013 Frontale in alluminio anodizzato argento
58013N Frontale in alluminio anodizzato nero

TOUCH KEY DALLAS

Corpo Touch Key in metallo cromato su supporto in ABS
Dimensioni Touch Key: mm 16 di diametro x 5
Dimensioni supporto in ABS: mm 53 x 15
Chiave operativa Dallas

58015 Porta chiave in plastica di colore nero
58015G Porta chiave in plastica di colore giallo
58015R Porta chiave in plastica di colore rosso
58015V Porta chiave in plastica di colore verde

Impiego: Chiave operativa per controllo accessi Touch Key.
N.B.: ogni chiave Dallas è unica ed irripetibile e non ne esistono copie. In caso di smarrimento deve essere cancellata dalla memoria del lettore e sostituita con una nuova.

SCATOLA DA APPLICARE PER TOUCH KEY READER

Scatola in alluminio anodizzato argento
Dimensioni esterne: mm 105 x 40 x 20

05501 Anodizzato argento
05501N Anodizzato nero

SISTEMA DALLAS CON LETTORE SOLO INGRESSO

SISTEMA DALLAS CON LETTORE IN INGRESSO E USCITA

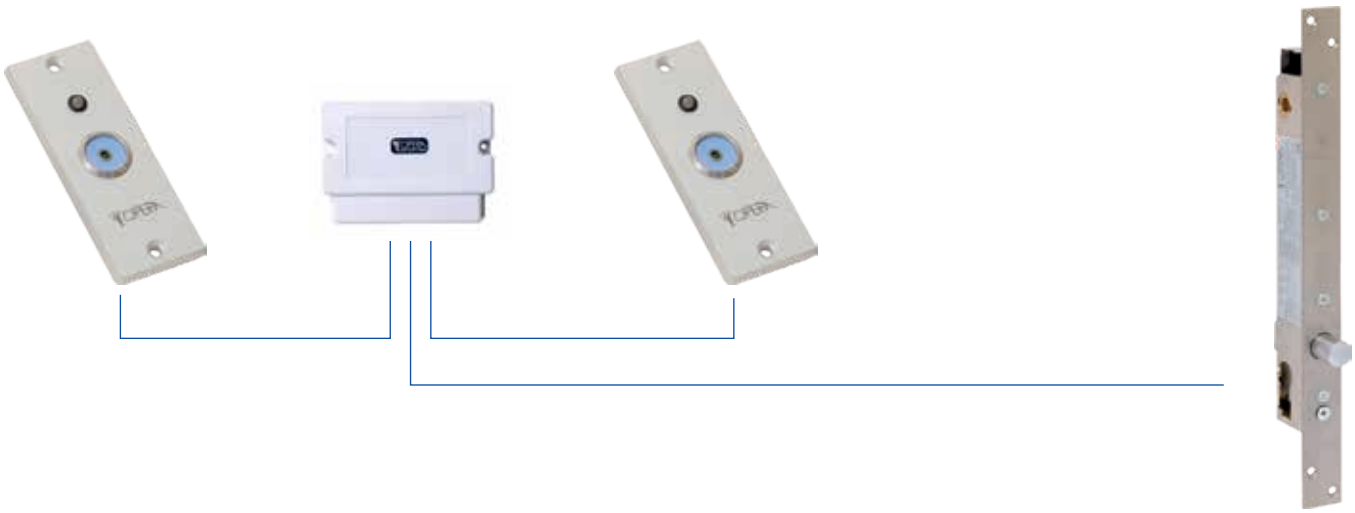

Art.	Descrizione

Versione Stand Alone

Versione elettronica remota

BIOMETRIC

Corpo del lettore e della centralina con pulsante in alluminio anodizzato colore argento
Dimensioni: mm. 95 x 51 x 25
Alimentazione: 12 Vdc (9-14 Vdc)
Consumo: 100 mA max
Led di colore rosso, arancio e verde per la segnalazione degli stati operativi
4 Led di programmazione rosso, arancio, verde
Buzzer di segnalazione per la conferma di lettura
Elettronica di gestione interna con pulsante di apertura a sfioramento
Funzioni:
- registrazione impronte digitali tramite impronta Master
- cancellazione impronte digitali tramite impronta Master
- cancellazione impronte digitali totale

Tipo di sensore: termico lineare a strisciamento
Risoluzione immagine: 508 DPI384 byte
Tempo di verifica: 1 secondo
Tempo di cattura immagine : 1 secondo
Capacità utenti: 97 impronte
2 Gruppi di utenti separati
Capacità amministratori: 3 impronte
Contatto N.A. per apertura da pulsante
Temperatura di funzionamento: - 20 / + 50 °C
Grado di protezione : IP67
Cavo di connessione a 10 conduttori - lunghezza 1 mt.
Contatto tamper anti-manomissione
Uscita a relè (24 Vac/dc - 2A) con contatti C./N.A./N.C. per l'apertura dell'elettroserratura
Tempo di attivazione relè: impulsivo (1, 3, 5, 10, 20, 30, 60 sec.) o bistabile (ON/OFF)
Impiego: lettore stand-alone di impronta digitale della serie Biomentric permette di gestire le aperture delle porte tramite una lettura termica dell'impronta digitale di elevata qualità in modo sicuro ed affidabile.
Adatto per il funzionamento alle intemperie

58200SA	Versione Stand Alone per installazioni interne
58200SB	Versione di sicurezza con elettronica remota per installazioni esterne

05820

ELETTRONICA DI GESTIONE REMOTA

Scatola in ABS grigia mm. 90 x 36 x 32 per il fissaggio su barra DIN 2 moduli
Alimentazione: 9 - 14 Vdc
Consumo: 80 mA
Comunicazione con il lettore biometrico : RS-485
Contatto N.A. per apertura da pulsante
Temperatura di funzionamento: 0 / + 40 °C
Grado di protezione : IP31
N° 2 Uscite a relè (24 Vac/dc – 3A) con contatti C./N.A./N.C. per l'apertura indipendente di 2 elettroserrature
Tempo di attivazione relè: impulsivo (1, 3, 5, 10, 20, 30, 60 sec.) o bistabile (ON/OFF)

Impiego: elettronica di gestione remota per l'abbinamento al lettore art. 58200SA

05821

COPERTURA DI PROTEZIONE

Copertura di protezione in policarbonato per l'utilizzo del lettore esposto direttamente alle intemperie
Dimensioni: mm. 130 x 78 x 30

Esempio
applicativo
Versione stand-alone

Esempio applicativo
con elettronica remota

Esempio applicativo con
elettronica remota su
barra din

STAND-BY

IMPRONTA
ABILITATA

IMPRONTA
NON ABILITATA

doora

ACCESSO FACILE DA REMOTO

Doora in poi...
niente chiavi e niente stress!

www.doora.it

doora
ACCESSO FACILE DA REMOTO

GSM

Quali vantaggi?

Essendo un sistema via GSM non c'è rischio di hacking informatico e **può essere installato anche in ambienti senza connessione internet.**

L'accesso può esser **gestito da remoto ovunque nel mondo e senza connessione internet.**

Il sistema può gestire **fino a 18 porte** con un'unica connessione/PIN.

Puoi autorizzare anche **singole fasce orarie.**

Zero costi di manutenzione/gestione.

Apriporta telefonico GSM
Funzionamento tramite scheda SIM attivabile da telefono cellulare o fisso

Uscite
Due contatti in uscita, gestibili in modo impulsivo temporizzabile o bistabile

Programmazione
Programmazione eseguibile da PC o tramite App

Numeri utenti
Memoria interna fino a 1.000 numeri utenti memorizzabili

Notifiche di conferma
Invio di messaggi di conferma di comando ricevuto

Invio di SMS nel caso di porta aperta
Funzione attivabile via App o Software

App gratuite di gestione comandi SMS
Scaricabili su Apple Store o Google Play

Versione radio GSM
Funzionamento espandibile con moduli radio e periferiche

Attivazione uscite
Tramite chiamate sms o codice se abbinate alle tastiere

Uscite supplementari
Abbinabile fino a 18 moduli radio supplementari per attivazione diretta o tramite tastiera

App Opera-57501

Download on the App Store
GET IT ON Google Play

PLUS ESEMPIO

- Semplice installazione e utilizzo
- Gestione da qualsiasi apparecchio cellulare
- Operazioni attivabili con una semplice chiamata o con SMS
- SMS di risposta/conferma

Per i tuoi ospiti ma non solo!

è la soluzione ideata da OPERA
che elimina il problema di **consegnare chiavi o badge**
per entrare in casa. Un sistema intelligente che ti permette
di **accogliere ospiti o affittuari**
anche quando ti trovi dall'altra parte del mondo
o non hai tempo di occuparti del loro arrivo.

DOORA è ideale per gestire anche l'ingresso di chiunque debba occasionalmente entrare in casa tua.

Personale delle pulizie

Incaricati della manutenzione

Giardinieri

doora

RESIDENZIALE

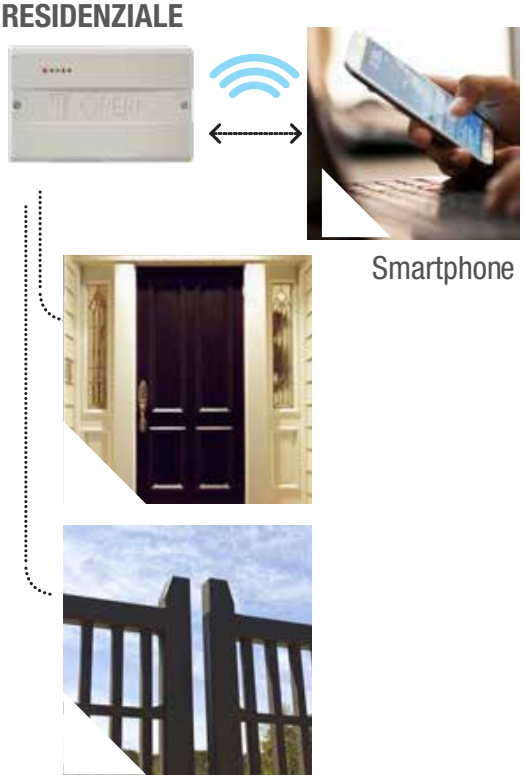

Doora è un evoluto sistema ideato per l'apertura di porte. Di semplicissima installazione, può essere programmato da PC tramite il proprio software o direttamente con l'invio di messaggi SMS tramite App. È ideale per l'attivazione da remoto dell'apertura di porte, motorizzazioni di cancelli automatici, attivazione e disattivazione di sistemi di allarme, accensione luci, ma anche per l'attivazione del condizionatore dell'appartamento, del riscaldamento, dell'irrigatore del giardino. Inoltre può inviare messaggi SMS di notifica anche senza aver ricevuto il comando di attivazione, per esempio se la porta viene aperta manualmente, se si attiva un contatto di allarme, ecc... Nella versione RF, ideale per le strutture B&B, permette la gestione delle aperture delle porte semplicemente attivando anche da remoto il numero di cellulare del cliente

GUARDA IL VIDEO

BED & BREAKFAST

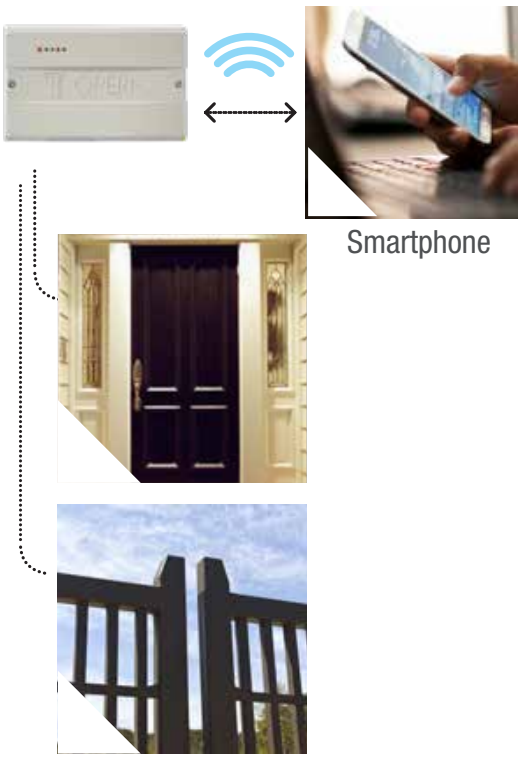

Porta 1.....Porta 18

Art.	Descrizione

GSM

CENTRALINA DI GESTIONE PORTE GSM

Corpo scatola in ABS colore grigio per il fissaggio a parete
Dimensioni: mm 160 x 100 x 43
Alimentazione: 12/24 Vdc – 12/18 Vac
Assorbimento: 90 mA a 12 Vdc
Segnalazioni a led sul frontale del contenitore per:

- Led colore verde per la visualizzazione dello stato sistema
- Led colore giallo per la visualizzazione connessione attiva/guasto
- Led colore rosso per la visualizzazione uscita 1 attiva
- Led colore rosso per la visualizzazione uscita 2 attiva

Modulo GSM interno UMTS – 3G
Slot per l'inserimento di una SIM Card
Antenna GSM mini stilo interna (a richiesta antenna esterna per ottenere maggiore sensibilità di campo)
Connettore USB tipo B per la configurazione e l'aggiornamento firmware
Connessioni interne tramite morsetti a vite
Abbinabile via radio a tastiere, moduli relè e ad altri dispositivi di espansione
Uscita a 2 relè C./N.A./N.C. (12V / 2A max) selezionabili indipendentemente in contatto monostabile temporizzato (es. apertura serratura) o bistabile (es. attivazione e disattivazione allarme) da telefono cellulare
Ingressi 2 optoisolati con contatto N.A.

Funzioni:
- Uscite controllabili via SMS
- Invio SMS da attivazione ingresso (operazione eseguita o allarme)
- Memoria interna fino a 1000 numeri telefonici abilitati
- Configurazione tramite software PC Windows, App o SMS
- Selezione dell'attivazione tramite chiamata , App o messaggio sms
- Conferma via sms di ricezione del messaggio inviato
- Contatti in ingresso per la conferma via sms dell'operazione eseguita

57501 Terminale GSM
57501RF Terminale GSM con modulo radio 433 MHz

Impiego: sistema di attivazione da remoto per l'apertura di porte, garage, cancelli, attivazione allarmi, accensione luci, attivazione sistema di irrigazione, ecc… Tramite i contatti predisposti in ingresso, può fornire via sms informazioni sull'attivazione di un allarme, l'apertura di una porta, la mancanza di alimentazione nell'appartamento, ecc…

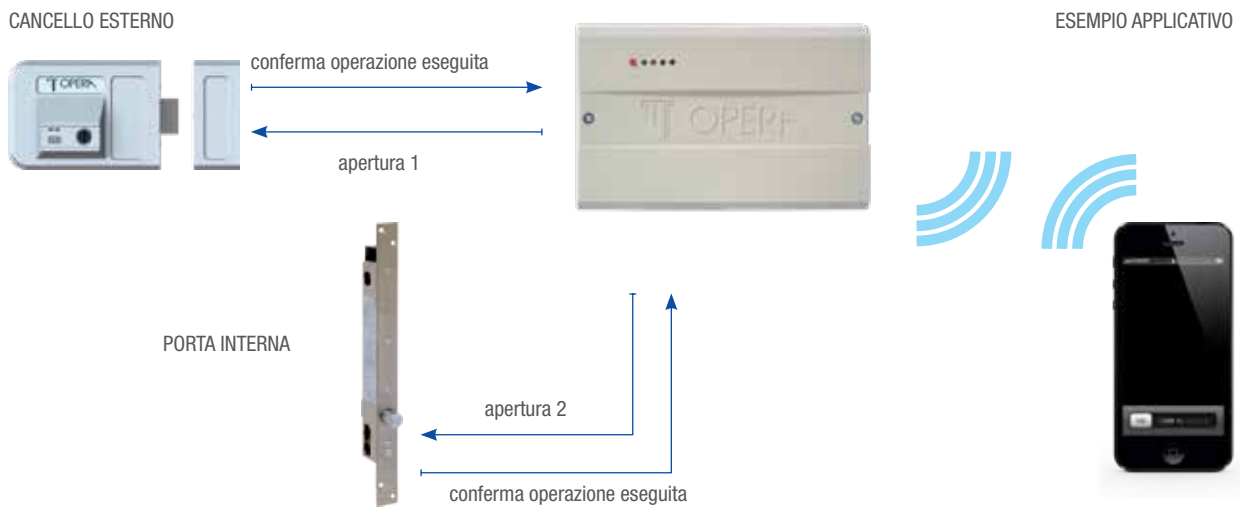

Art.	Descrizione

57512RF

TASTIERA A CODICE CON COLLEGAMENTO RADIO

Corpo scatola in ABS grigio scuro, dimensioni: mm 129 x 46 x 30
Tastiera a 10 tasti numerici più un pulsante di Enter
Pellicola a membrana in policarbonato, tasti a cupola ad effetto tattile
Buzzer interno per la segnalazione di avvenuta pressione del tasto
Alimentazione 12 Vac/dc – 24 Vdc
Led di stato per la visualizzazione del collegamento radio e degli stati operativi
Collegamento via radio 433 MHz. con il terminale GSM art. 57501RF
Portata max: 50 mt in area libera

Funzionamento: in abbinamento alla centralina GSM art. 57501RF, permette di gestire l'apertura della porta digitando il PIN dell'utente.
Non ci sono collegamenti filari fra tastiera e centralina GSM visto che la trasmissione avviene via radio.

57512SRF

TASTIERA A CODICE ANTIVANDALICA DA ESTERNO CON COLLEGAMENTO RADIO

Corpo frontale e tasti in acciaio inox
Dimensioni con carter in ABS nero da applicare mm 103 x 84 x 25
Tastiera a 10 tasti numerici retroilluminati gialli più un pulsante di Enter Grado di protezione IP 65 per funzionamento alle intemperie
Buzzer sulla scheda radio per la segnalazione di avvenuta pressione del tasto
Alimentazione 12 Vac/dc – 24 Vdc
Led di stato per la visualizzazione del collegamento radio e degli stati operativi
Collegamento via radio 433 MHz. con il terminale GSM art. 57501RF
Portata max: 50 mt in area libera

Funzionamento: in abbinamento alla centralina GSM art. 57501RF, permette di gestire l'apertura della porta digitando il PIN dell'utente. Non ci sono collegamenti filari fra tastiera e centralina GSM visto che la trasmissione avviene via radio.

NEW

TASTIERA A CODICE ANTIVANDALICA DA ESTERNO CON COLLEGAMENTO RADIO

Corpo frontale e tasti in alluminio anodizzato
Dimensioni con carter in ABS nero da applicare mm 120 x 46 x 20
Tastiera a 10 tasti numerici retroilluminati bianco o blu più un pulsante Enter
Grado di protezione IP 65 per funzionamento alle intemperie
Buzzer sulla scheda radio per la segnalazione di avvenuta pressione del tasto
Alimentazione 12 Vac/dc – 24 Vdc
Led di stato per la visualizzazione del collegamento radio e degli stati operativi
Collegamento via radio 433 MHz. con il terminale GSM art. 57501RF
Portata max: 50 mt in area libera

57513RF Colore argento
57513NRF Colore nero

Funzionamento: in abbinamento alla centralina GSM art. 57501RF, permette di gestire l'apertura della porta digitando il PIN dell'utente.
Non ci sono collegamenti filari fra tastiera e centralina GSM visto che la trasmissione avviene via radio.

Art.	Descrizione

NEW

57515RF

MODULO RIPETITORE RADIO

Corpo scatola in ABS grigio scuro, dimensioni: mm 66 x 50 x 20
Alimentazione 12 Vac/dc – 24 Vdc
Led bicolore rosso/verde per la visualizzazione del collegamento radio
RS-485 per il collegamento con la tastiera
Collegamento via radio 433 MHz. con il terminale GSM art. 57501RF
Portata max: 50 mt in area libera

Funzionamento: ripetitore di segnale radio in abbinamento alla tastiera a codice 57512RF, 57512SRF, 57513RF, da collegare via cavo con la seriale RS-485 alla tastiera quando viene installata lontano dalla centrale GSM

57516RF

MODULO RELÈ CON COLLEGAMENTO RADIO

Corpo scatola in ABS bianca, dimensioni: mm 66 x 50 x 20
Alimentazione 12 Vac/dc – 24 Vdc
Led bicolore rosso/verde per la visualizzazione degli stati operativi
Uscita a relè C./N.A./N.C. (12 V / 2 A max)
Collegamento via radio 433 MHz. con il terminale GSM art. 57501RF
Portata max: 50 mt in area libera
Impostazione di 16 indirizzi con contraves interno
Attivazione relè tramite App o SMS

Funzionamento: il modulo relè viene attivato da remoto tramite la centralina GSM art. 57501RF permettendo una gestione domotica della casa. Tramite App doora, si possono attivare, per esempio, apertura delle porte, condizionatore, riscaldamento, luci, irrigatore, ecc…
Se abbinato alla tastiera a codice art. 57512RF, 57512SRF o 57313RF permette la gestione di fino a 16 tastiere supplementari.
Non ci sono collegamenti filari fra modulo e centralina GSM visto che la trasmissione avviene via radio.

NEW

57517

ANTENNA GSM ESTERNA SUPPLEMENTARE

Altezza: 78 mm
Lunghezza del cavo antenna: 2,5 m.
Base con fissaggio adesivo

Impiego: antenna supplementare da abbinare all'art. 57501 e 57501RF in quei casi in cui la centralina viene installata in una posizione dove non riceve sufficiente segnale GSM

NEW

57518

MODEM GSM / UMTS

Corpo scatola in ABS blu
Dimensioni: mm 80 x 70 x 30
Sistema di fissaggio : a parete o su barra DIN
Frequenze di funzionamento : GSM, GPRS e UMTS
Alimentazione 6 - 21 Vdc / 2A spunto- 250 mA in stand-by
(fornito con alimentatore da presa)
Interfaccia: porta seriale RS232 e USB 2.0
Slot per inserimento SIM
Connettore antenna SMA femmina.
Fornito con antenna con lunghezza cavo 2,5 m.
Fornito con cavo USB

Funzionamento: modem GSM per il collegamento a PC per la gestione del sistema doora da applicativo software

ESEMPIO APPLICATIVO
Art. 57501RF e 57513RF

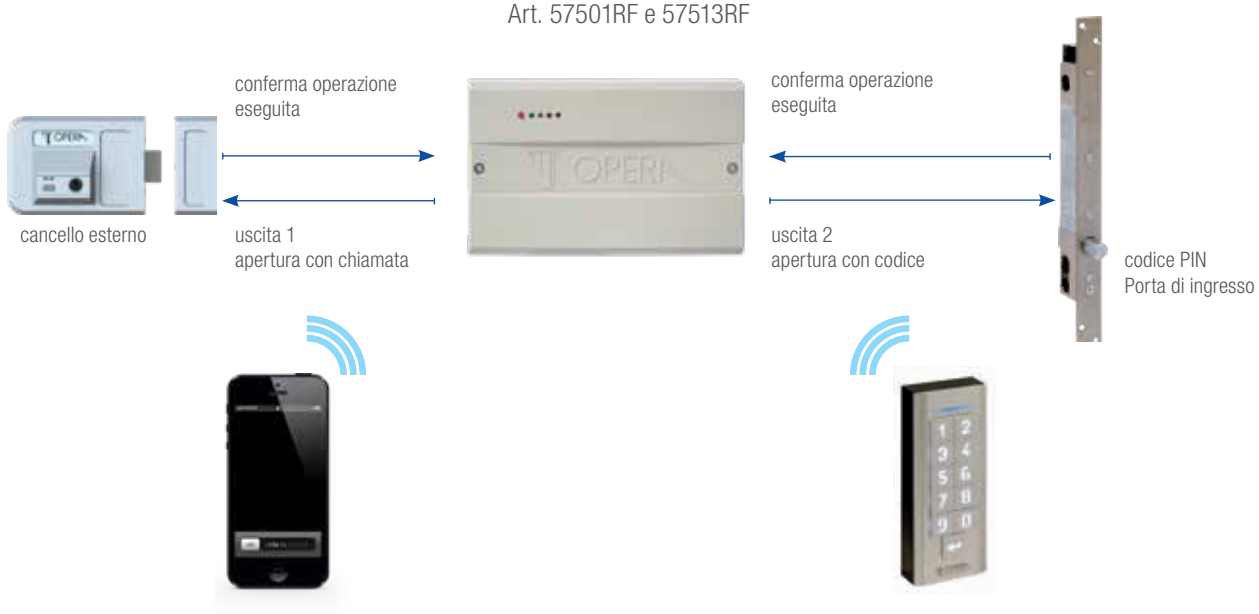

ESEMPIO APPLICATIVO Art. 57501RF e 57513RF
CON MODULI RADIO

NEW

Art.	Descrizione
57522	**SOFTWARE DOORA** Applicativo software per la gestione del sistema doora da PC locale tramite porta USB o da remoto tramite modem GSM art. 57518. Sistema operativo Microsoft Windows 7.1 e successivi Protezione da password Creazione base dati Creazione Amministratore Creazione apriporta / struttura ricettiva Inserimento, Modifica, Cancellazione singoli utenti Inserimento utente con: - Nome - Numero cellulare - Data e ora di arrivo e di partenza - Selezione porte da abilitare con chiamata o con codice PIN - Generazione codice PIN automatica o manuale - Aperture utente illimitate o a scalare (es. per manutenzioni) - Ricerca disponibilità per data - Salvataggio configurazione e base dati su cloud DropBox

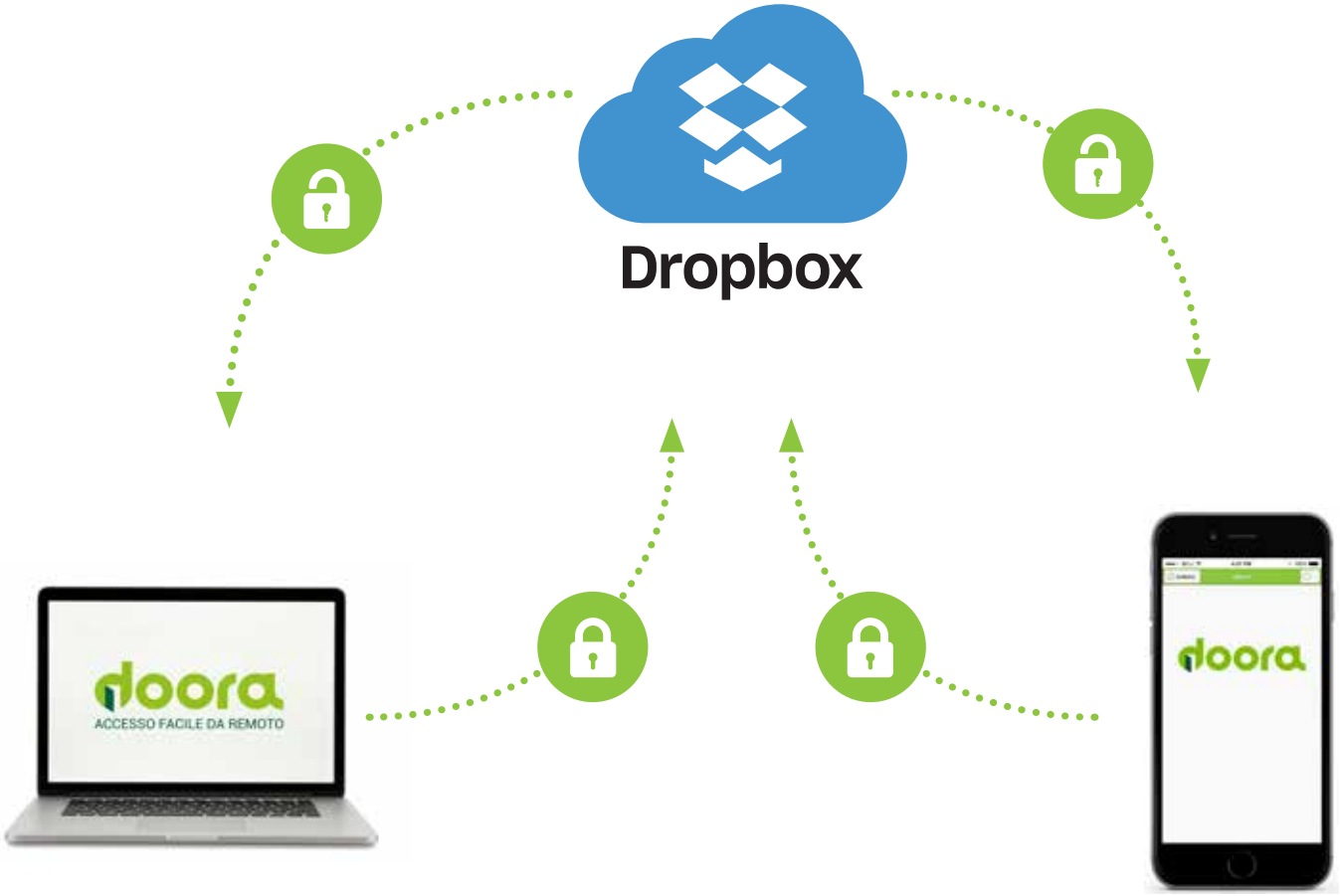

NEW

Art.	Descrizione

APP DOORA

App per la gestione del sistema doora da remoto con smartphone.
Sistema operativo Apple iOS e Android
Protezione da password
Creazione base dati
Creazione Amministratore
Creazione apriporta / struttura ricettiva
Inserimento, Modifica, Cancellazione singoli utenti
Inserimento utente con:
- Nome
- Numero cellulare
- Data e ora di arrivo e di partenza
- Selezione porte da abilitare con chiamata o con codice PIN
- Generazione codice PIN automatica o manuale
- Aperture utente illimitate o a scalare (es. per manutenzioni)
- Ricerca disponibilità per data
- Salvataggio configurazione e base dati su cloud DropBox

App Opera-57501

Download on the App Store

GET IT ON Google Play

NEW

Art.	Descrizione

ELETTROMANIGLIA RADIO CON TASTIERA A CODICE

Elettromaniglia per serrature da infilare
Finitura lucida con trattamento superficiale in PVD
Dimensioni: mm 280 x 40 x 13
Interasse fra cilindro e maniglia mm 85
Quadro maniglia mm 8
Fissaggio sulla porta senza dover eseguire fori supplementari
Tastiera a codice integrata
Alimentazione: n° 4 pile alcaline AAA (incluse)
Predisposizione per il collegamento all'alimentazione esterna a 12 Vac/dc - 24 Vdc
Corrente assorbita: 20 µA in stand-by/100 mA con maniglia attivata
Temperatura di funzionamento: -50 / +60 °C
Spessore porte: mm 32 – 70
Circuito a basso consumo, durata batterie prevista oltre 1 anno
Tecnologia operativa a radiofrequenza 433 MHz
Segnalazione a led per batterie scariche
Led colore di colore blu (maniglia abilitata)

Impiego: applicabile al posto della tradizionale maniglia meccanica in abbinamento al sistema **doora** che permette l'apertura della porta senza collegamento di fili.

40814.1RF	Versione finitura inox - mano destra – Tecnologia 433 MHz
40814.2RF	Versione finitura inox - mano sinistra – Tecnologia 433 MHz
40814.1GDRF	Versione finitura oro - mano destra – Tecnologia 433 MHz
40814.2GDRF	Versione finitura oro - mano sinistra – Tecnologia 433 MHz

Funzionamento: l'elettromaniglia funziona via radio. Non ci sono collegamenti filari con la centralina GSM.

NEW

TASTIERA A CODICE RADIO

Corpo scatola in ABS colore bianco o nero
Dimensioni : mm 135 x 54 x 19
Alimentazione tastiera: n° 3 batterie AAA
Predisposizione per il collegamento all'alimentazione esterna a 12 Vac/dc - 24 Vdc (a richiesta tramite circuito supplementare)
Temperatura di funzionamento: - 20 / + 60 °C
Frequenza di funzionamento: 433 MHz
Distanza di funzionamento: 50 m. in area libera
Tastiera con led bicolore rosso/verde per l'indicazione degli stati operativi
Buzzer interno di segnalazione della pressione tasti

57320RF	Colore nero
57320BRF	Colore bianco

Funzionamento: l'elettromaniglia funziona via radio. Non ci sono collegamenti filari con la centralina GSM.

ESEMPIO APPLICATIVO Art. 57501RF
CON ELETTOMANIGLIE RADIO A BATTERIA

NEW

Art.	Descrizione
09000	**POMOLO MOTORIZZATO** Corpo in metallo, dimensioni: mm 66 x 65 x 70 Alimentazione: 12 Vdc (da articolo 05320XL o 05312XL) Buzzer di segnalazione stati operativi Sistema di auto-apprendimento delle mandate e dello scrocco Coppia max : 2,1 N/m Accoppiamento senza ingranaggi e senza frizione Pulsante di apertura/chiusura Chiusura automatica con sensore di anta Contatto N.A. per apertura da sistemi esterni Contatto N.A. per sensore di anta Funzione programmabile di fermo a giorno/disabilitazione richiusura automatica **Funzionamento:** pomolo motorizzato utilizzabile su qualsiasi cilindro con codolo per l'apertura e chiusura motorizzata di una serratura meccanica (es. porta blindata di appartamento

NEW

SPESSORE

Impiego: contro-defender in metallo per spessoramento e rinforzo da inserire fra la serratura e il pannello in legno della porta blindata.

09002	Spessore da 18 a 28 mm
09003	Spessore da 28 a 38 mm (standard fornito in confezione)
09004	Spessore da 38 a 48 mm

NEW

09005 **GIUNTO CARDANICO**

Impiego: giunto cardanico di compensazione da utilizzare nel caso di disallineamento fra cilindro e motore fino a 5°

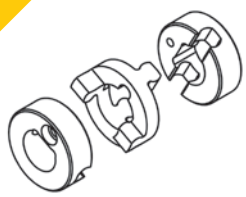

02252 **DEFENDER ANTISTRAPPO ESTERNO**
Per cilindro a profilo europeo
Corpo ottone lucido con rotore
Dimensioni: mm. 54 (diametro) x 13
Interasse fori di fissaggio: mm. 38 e 26

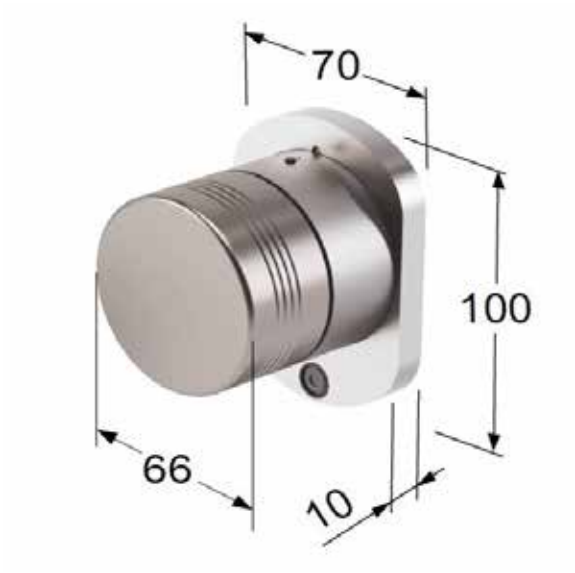
70
100
66
10

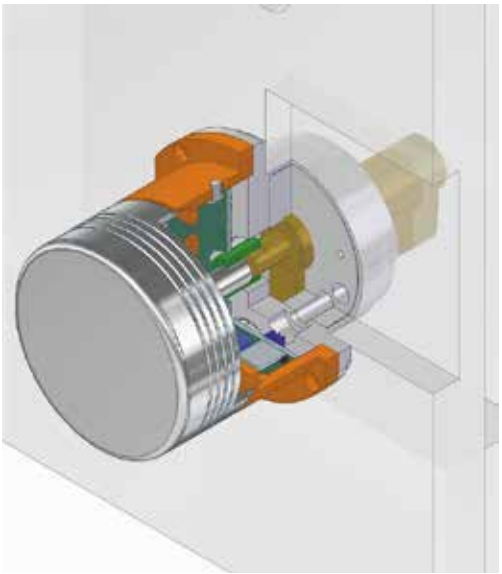

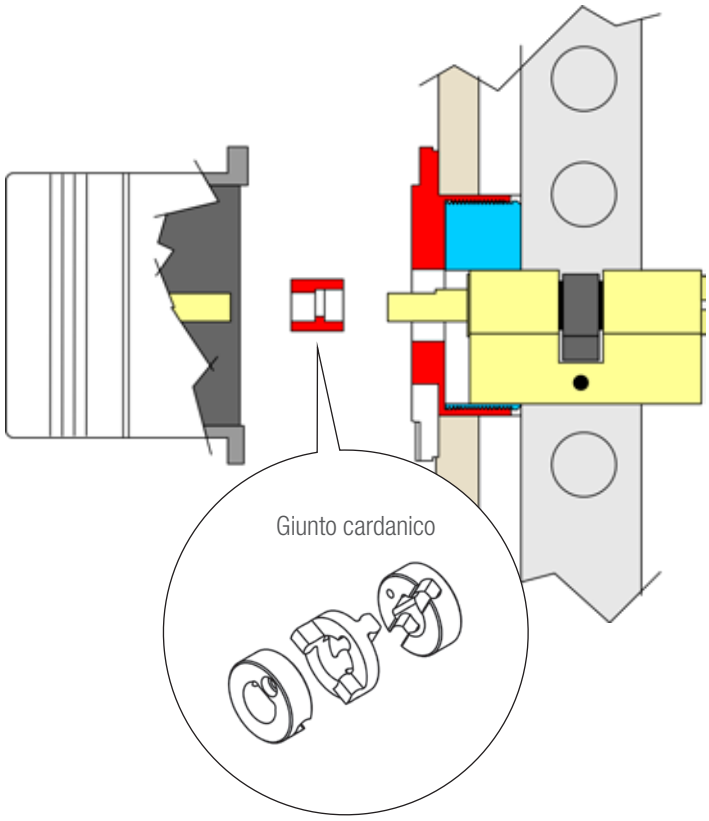
Giunto cardanico

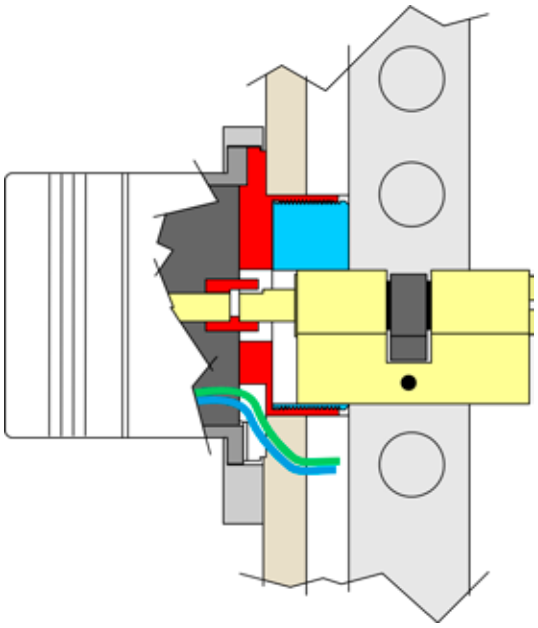

NEW

Art.	Descrizione

CILINDRO CON POMOLO MOTORIZZATO

Corpo pomolo in alluminio anodizzato
Dimensioni pomolo : diam. 60 mm x estens. 62 mm. (escluso cilindro)
Alimentazione : 5 pile alcaline AA (durata 1 anno a 6 operazioni medie giornaliere)
Collegamento via radio tramite trasmettitore 433 MHz
Collegamento con il terminale GSM tramite art. 57519
Portata max: 50 mt in area libera
Corpo cilindrico a profilo Europeo
Finitura nichelata
Fornito con 5 chiavi, 1 telecomando per la programmazione e 2 telecomandi per l'apertura/chiusura

Funzionamento: cilindro a profilo europeo con pomolo motorizzato con funzionamento a batterie per l'apertura e la richiusura di serrature meccaniche per porte blindate in legno e multipunto in alluminio.

08020.07RF	Dimensione 66 mm (31 + 35÷41)
08020.08RF	Dimensione 70 mm (35 + 35÷41)
08020.09RF	Dimensione 75 mm (40 + 35÷41)
08020.10RF	Dimensione 81 mm (31 + 50÷56)

NEW

57519

CIRCUITO RADIO DI RICHIUSURA

Alimentazione 12 Vac/dc – 24 Vdc
Led verde per la visualizzazione dell'attivazione del pomolo e dell'anta aperta (lampeggiante)
Ingresso sensore magnetico con contatto N.A.
Collegamento via radio 433 MHz. - Portata max: 50 mt in area libera

Funzionamento: in abbinamento al pomolo motorizzato, permette la richiusura automatica all'accostamento dell'anta o dopo 5 sec. se l'anta non viene aperta.

01808K

CHIAVE SUPPLEMENTARE

Chiave supplementare per cilindro motorizzato

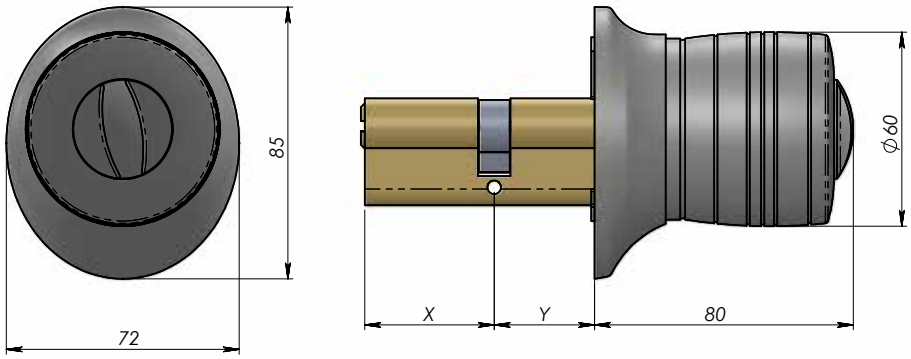

REF.	X	Y
0802007RF	31	35-41
0802008RF	35	35-41
0802009RF	40	35-41
0802010RF	31	50-56

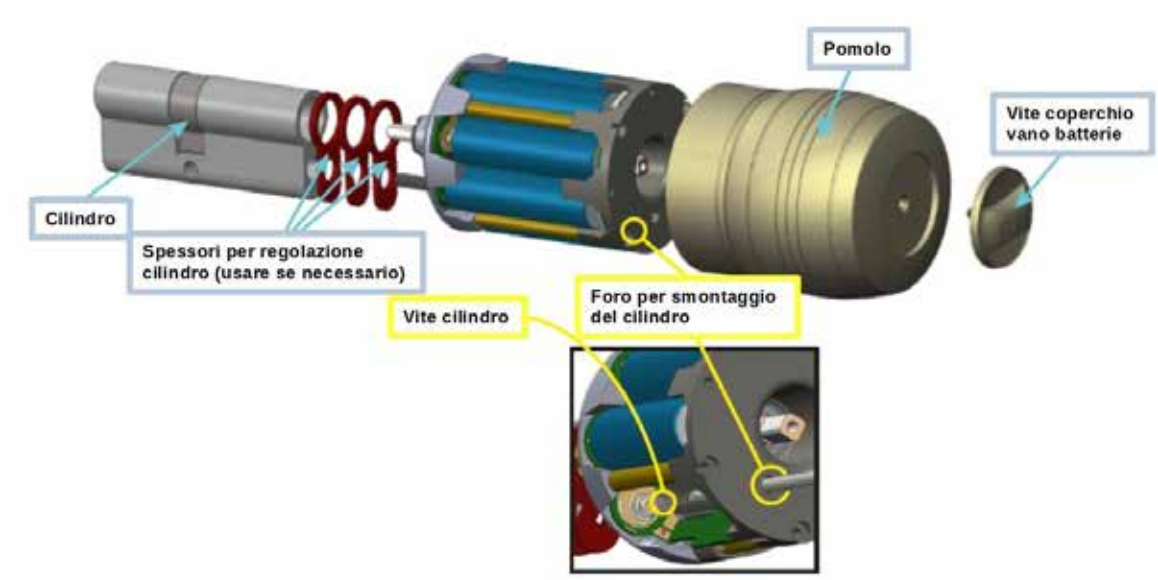

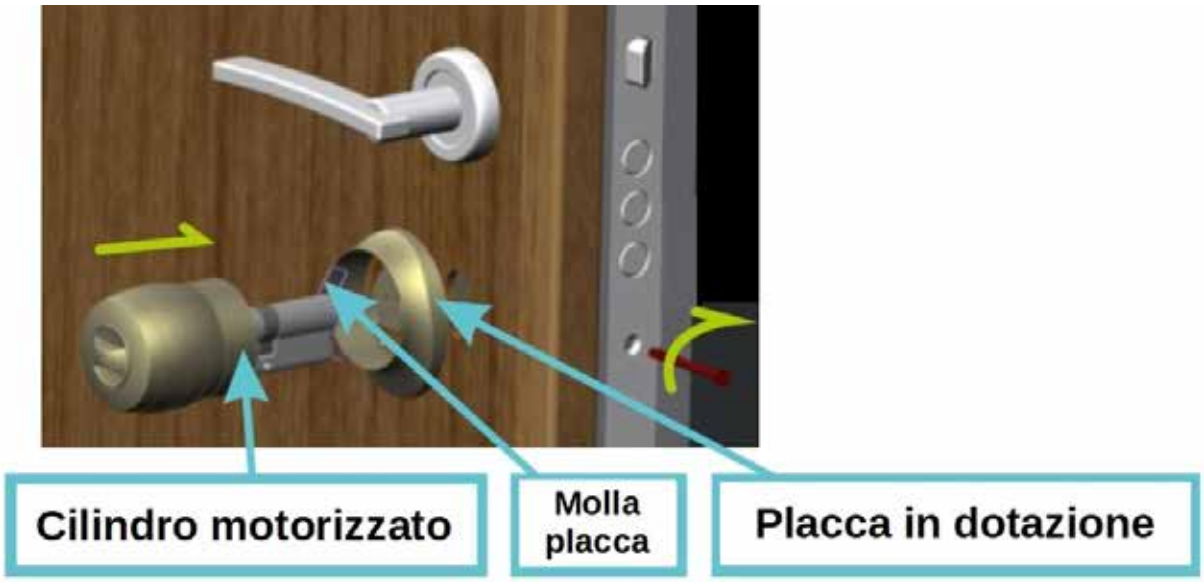

Art.	Descrizione

NEW

57530

CENTRALINA DI GESTIONE ENERGY SAVING

Scatola in ABS per montaggio su barra DIN
Dimensioni mm 90 x 70 x 58
Alimentazione a 230 Vac
Real time clock per il mantenimento a batteria tampone di data e ora
Ingresso sensore porta
Ingresso sensori finestra (per lo spegnimento del condizionatore)
Ingresso pulsante di attivazione
Ingresso attivazione automatica dai rivelatori
Uscita alimentazione teleruttore per abilitazione corrente

Funzionamento: Centralina che permette il riconoscimento automatico della presenza di persone all'interno dell'appartamento per la conseguente attivazione/disattivazione dell'energia elettrica su specifici apparati (es. luci e condizionatore). Può essere installata anche indipendentemente dal sistema Doora (es. su strutture gestite con chiavi o con altri sistemi).
Da abbinare alla ricevente radio universale 8 canali art. 57531RF

NEW

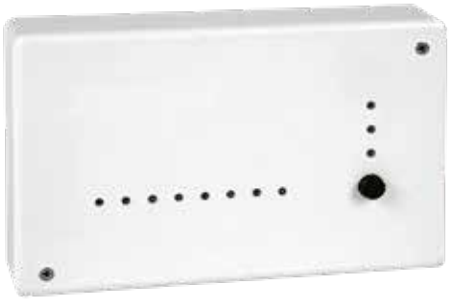

57531RF

CIRCUITO RICEVENTE RADIO

Dimensioni: 170 x 107 x 30 mm
Alimentazione 10-15 Vdc / 40 mA
Canali radio in ingresso: 8
Uscite relè di allarme : 8 selezionabili N.A./N.C.
Uscita relè stato batteria : 1
Funzione test di portata con segnalazione acustica
LED di segnalazione: 11 (8 ingressi, 1 stato batteria, 1 antisabotaggio e 1 supervisione)
Memoria di allarme: visualizzabile tramite LED
Test di portata radio: tramite segnale acustico
Collegamento via radio 868 MHz. - Portata max: 50 mt in area libera

Funzionamento: Ricevente radio universale operante sulla frequenza di 868 MHz in FSK; è possibile abbinare fino a 8 periferiche radio operanti sulla frequenza di 868 MHz .
Dispone di 8 canali di ingresso radio, 8 uscite relè, 1 uscita per batteria bassa, 1 uscita per antiapertura e antistrappo. Oltre alla ricezione dei normali segnali di allarme e sabotaggio. Dispone della funzione di test della portata tramite segnalazione acustica

NEW

SENSORE MAGNETICO RADIO

Corpo scatola in ABS marrone o bianco
Dimensioni: 135 x 35 x 34 mm
Rivelazione: contatto Reed
Alimentazione: pila al litio AA, 3,6 V, 2.200 mAh (inclusa)
Frequenza radio: 868 MHz
Assorbimento: 12 µA
Memorizzazione per autoapprendimento: presente
Led Rosso per l'indicazione di allarme
Doppia trasmissione dell'evento (DTE): presente
Portata radio: fino a 200 m in aria libera
Tipo di trasmissione: allarme, sabotaggio, stato batteria
Temperatura di funzionamento: -5 °C ÷ +40 °C

57532RF Colore marrone
57532BRF Colore bianco

Funzionamento: contatto magnetico di apertura per interno per la protezione di porte e finestre. Il modulo trasmettitore, alloggiato in un contenitore plastico, dispone di un microinterruttore antiapertura e di un pulsante per la memorizzazione.
Abbinabile alla ricevente radio universale 8 canali art. 57531RF

NEW

Art.	Descrizione

57533RF

RIVELATORE DI PRESENZA RADIO

Rivelazione: sensore Dual PIR + microonda 10,525 GHz
Dimensioni: 71 x 102 x 56 mm
Alimentazione: pila al litio 3,6 V, 2.200 mAh (inclusa)
Assorbimento in standby: 12 µA (in rivelazione: 25 mA)
Copertura orizzontale: 90°
Portata di rivelazione: 12 m
Portata radio: fino a 200 m in aria libera
Frequenza radio: 868 MHz
Tipo di trasmissione: allarme, sabotaggio, stato batteria
Sensibilità della MW: regolabile tramite trimmer
Temperatura di esercizio: +5 °C ÷ +40 °C

Funzionamento: Rivelatore di presenza via radio da interno in doppia tecnologia, microonda più infrarosso, con trasmittente radio 868 MHz da abbinare alla ricevente radio universale 8 canali art. 57531RF.
Provvisto di snodo in dotazione per fissaggio a parete o a soffitto con bloccaggio metallico. Protetto contro l'apertura.

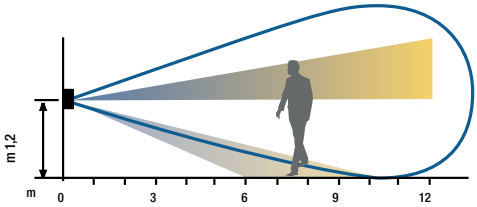

Stato allarme (Triplo AND)

Vista in pianta

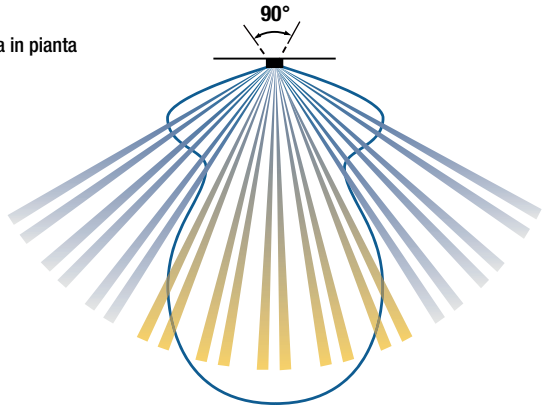

NEW

57534RF

RIVELATORE DI PRESENZA RADIO

Rivelazione: sensore Dual PIR + microonda 10,525 GHz
Dimensioni: Ø 129 x 43 mm
Alimentazione: pila al litio 3,6 V, 2.200 mAh (inclusa)
Assorbimento in standby: 12 µA (in rivelazione: 25 mA)
Area di rivelazione: ellittica
Portata di rivelazione: 12 m
Portata radio: fino a 200 m in aria libera
Frequenza radio: 868 MHz
Tipo di trasmissione: allarme, sabotaggio, stato batteria
Sensibilità della MW: regolabile tramite trimmer
Temperatura di esercizio: +5 °C ÷ +40 °C

Funzionamento: Rivelatore di presenza da interno via radio per applicazione a soffitto. Composto da un PIR ed una microonda con antenna planare da 10,525 GHz. Range di copertura 11,4 m se installato a 4 m di altezza; diminuendo l'altezza di fissaggio, diminuisce l'asse di copertura. Abbinabile alla ricevente radio universale 8 canali art. 57531RF. Protetto contro l'apertura.

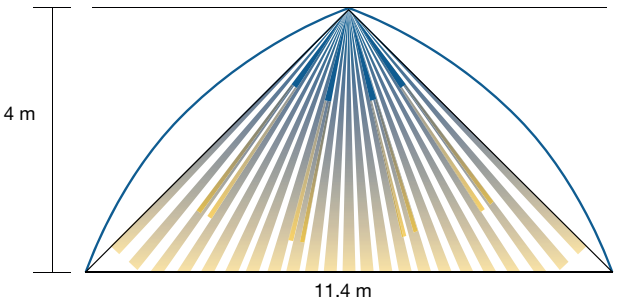

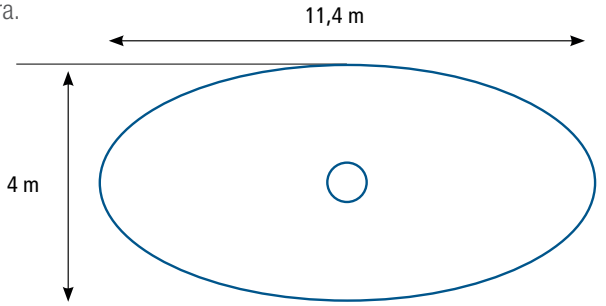

Vista in pianta

ESEMPIO APPLICATIVO

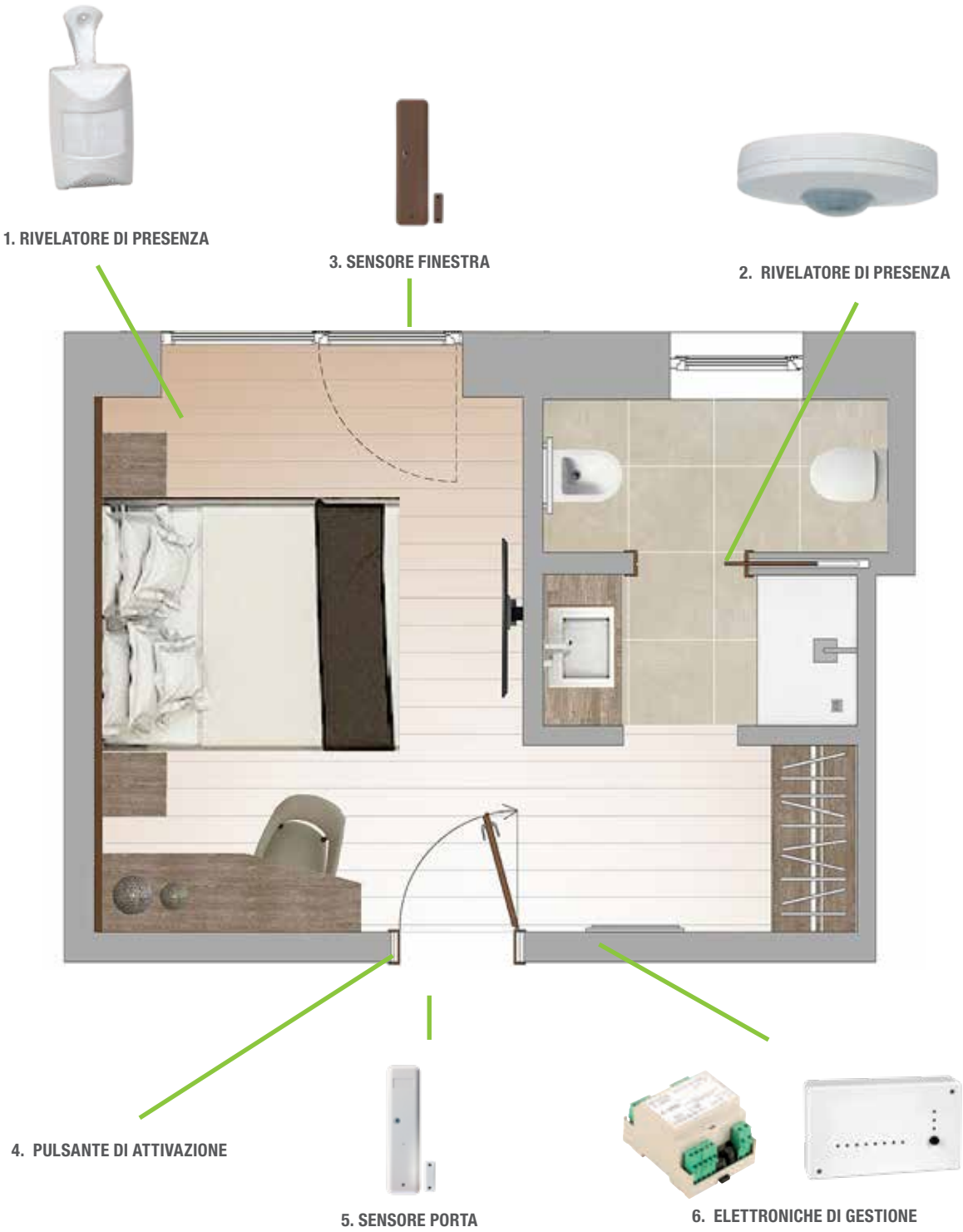

LEGENDA

1 Rivelatore volumetrico stanza
2 Rivelatore volumetrico bagno
3 Sensore magnetico finestra (disattiva condizionatore)
4 Pulsante di attivazione (opzionale)
5 Sensore magnetico porta di ingresso
6 Elettroniche di gestione sistema

GUARDA IL VIDEO

doora

ACCESSO FACILE DA REMOTO

è la soluzione brevettata da OPERA
che elimina il problema di **consegnare chiavi o badge**
per entrare in casa. Un sistema intelligente che ti permette
di **accogliere ospiti o affittuari**
anche quando questi si trovano dall'altra parte del mondo
o non hai tempo di occuparti del loro arrivo.

PER CHI HA
CASE, UFFICI,
STANZE O B&B CHE
OFFRE IN AFFITTO.

PER CHI HA
SCELTO DI GUADAGNARE
CON L'OSPITALITÀ MA
SENZA IMPAZZIRE.

PER CHI VUOLE
LA MASSIMA SICUREZZA
QUANDO AFFITTA I
PROPRI LOCALI.

PER CHI VUOLE
DARE UN'ACCOGLIENZA
PROFESSIONALE
GIÀ DAL CHECK-IN.

Per i tuoi ospiti ma non solo!

Semplice e modulabile, **DOORA** è una soluzione perfetta per gestire tutti gli accessi **senza bisogno di chiavi, badge o telecomandi** che rischiano di essere smarriti, clonati o ritrovati da persone non autorizzate.

DOORA è ideale per gestire anche l'ingresso di chiunque debba occasionalmente entrare in casa tua.

Personale delle pulizie

Incaricati della manutenzione

Giardinieri

PEOPLE COUNTER

- EVOLUTO SISTEMA SENZA FILI DI CONTEGGIO DEL PASSAGGIO DI PERSONE
- ALIMENTAZIONE A BATTERIA
- FUNZIONAMENTO STAND-ALONE
- TRASMISSIONE WI-FI AL CONCENTRATORE
- CONCENTRATORE CON CONNESSIONE ETHERNET

WIRELESS PEOPLE COUNTER
WPC-M

PEOPLE COUNTER

www.opera-italy.com

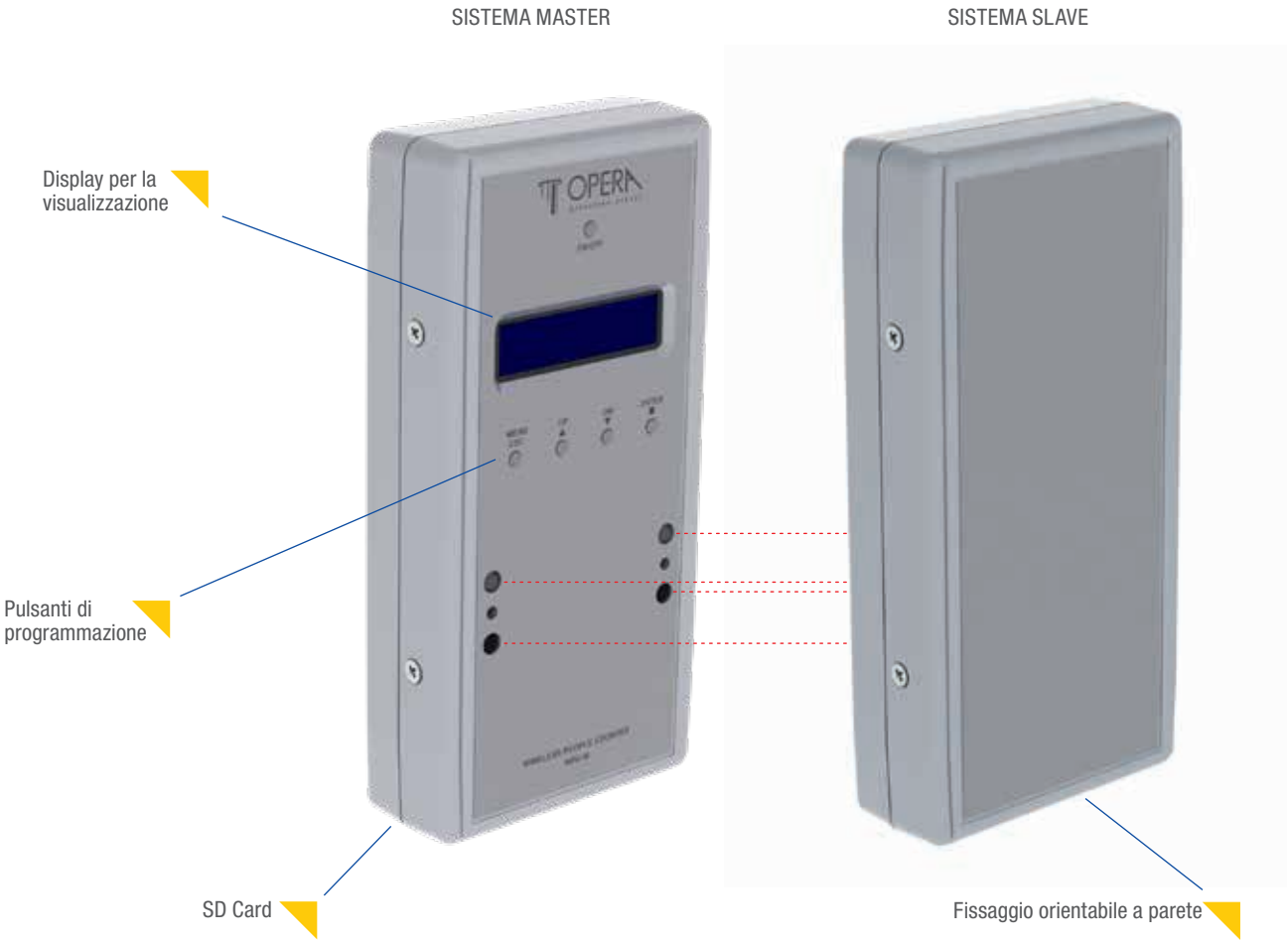

PLUS

- Dimensioni ridotte
- Sistema infrarossi codificati alimentato a batteria
- Conteggio dei passaggi monodirezionale o bidirezionale
- Semplice installazione, senza fili
- Versione stand-alone con scarico dei dati su SD card
- Versione radiofrequenza per lo scarico dei dati su concentratore
- Concentratore di dati con connessione Ethernet per collegamento al PC

PLUS ESEMPIO

- Funzionamento senza fili
- Conteggio bidirezionale entrati/usciti
- Scarico dati senza fili e interrogazione da rete Ethernet

GUARDA IL VIDEO

Art.	Descrizione

VERSIONE BIDIREZIONALE

VERSIONE MONODIREZIONALE

PEOPLE COUNTER

Elettronica in scatole in ABS
Dimensioni: mm 165 x 80 x 35
Tensione nominale: 3,6 V Potenza assorbita < 3mW
Alimentazione:
- a batterie n°3 x 3,6 V formato AA Litio Cloruro di Tionile non ricaricabili, durata maggiore di un anno. Circuito di protezione per inserimento errato delle batterie
- da alimentazione esterna 12/24 Vdc - 12 Vac

Frontale con display LCD 2 x 16 caratteri: mm 55 x 16
Pulsanti di programmazione dal circuito Master
Porta USB per gli aggiornamenti del firmware
Slot per SD card per la memorizzazione dei dati
e il trasferimento su PC quando usato in versione stand-alone
Indirizzamento configurabile da 1 a 10 quando usato
con il concentratore collegato al PC
Trasferimento dati al concentratore tramite modulo radiofrequenza 433,125 Mhz
Linea seriale RS-485 per il collegamento al display serie 59015
Real time clock/date
Memorizzazione e mantenimento su memoria non volatile
dei dati di 12 mesi nelle 24 ore con dettaglio per ogni ora
Sbarramento fotoelettrico in versione bidirezionale o monodirezionale
Varchi controllabili:
- 1 per la versione bidirezionale con ampiezza massima fra proiettore e ricevitore di di 3 o 6 mt (selezionabile)
- 1 per la versione in monodirezionele con ampiezza massima del varco di 2,5 mt. con catarifrangente

Visualizzazioni a display:
- Data e ora
- Totali entrati
- Totali usciti
- Presenti giornalieri
- Presenza totale da una data pre-impostata

Impostazioni programmabili per:
Data e ora
Attivazione funzione di “beep” per ogni passaggio
Password accesso programmazioni
Direzione varco configurabile
Attivazione/disattivazione ora di reset
Impostazione numero massimo di presenze
Azzeramento dati in memoria
Numero del terminale
Test allineamento fotocellule
Ripristino impostazioni di fabbrica
Supporto multilingua (italiano/inglese)
Versione stand-alone

59001 Per 1 varco monodirezionale
59002 Per 1 varco bidirezionale

Versione a radiofrequenza per l’abbinamento al concentratore

59001RF Per 1 varco monodirezionale
59002RF Per 1 varco bidirezionale

Impiego: monitoraggio del numero di persone presenti all’interno di un locale (uffici pubblici, mostre, musei, sale conferenze, supermercati, ecc..)

	Art.	Descrizione
	05914	**CONCENTRATORE DI DATI WI-FI ETHERNET** Elettronica in scatola in ABS Dimensioni: mm 92 x 66 x 27 Alimentazione: 5 Vdc da alimentatore su connettore micro USB (fornito in confezione) Tensione nominale: 3,3 Vdc Potenza assorbita: < 30 mW Presa RJ45 per la connessione alla rete Ethernet Controller Ethernet IEEE 802.3 compatibile Trasmissione con i contapersone tramite radiofrequenza 433 MHz 99 Canali programmabili Configurazione dei parametri di funzionamento tramite porta micro USB Web Server integrato per la visualizzazione dei dati dei contapersone via rete locale o da remoto tramite accesso web con indirizzo IP statico **Impiego:** concentratore dati per sensori contapersone wireless
	05916	**SD MEMORY CARD PER CONTAPERSONE STAND - ALONE** Memory card per lo scarico dei dati presenti nella memoria del contapersone e il trasferimento su PC
	05917	**BATTERIE PER CONTAPERSONE** Batterie 3,6 V formato AA Litio Cloruro di Tionile Alimentazione per circuito contapersone Master o Slave. Ogni circuito necessita di n°3 batterie

ESEMPIO APPLICATIVO

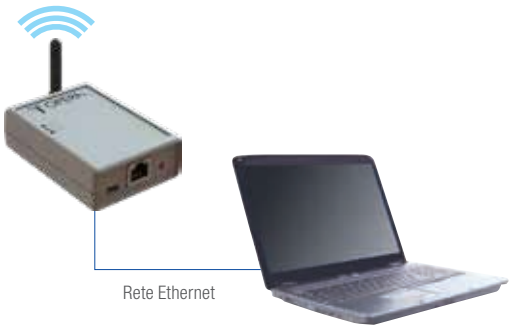

Art.	Descrizione
05912WEB	**SOFTWARE VISUALIZZATORE / DOWNLOADER** Programma software fornito in CD auto-installante per la visualizzazione e lo scarico dei dati del concentratore tramite un PC da rete Ethernet Funzione visualizzazione sul monitor vengono riportate: - Nominativo del cliente sulla testata (es: Museo di Belle Arti) - Numero delle persone entrate, uscite e presenti - N° 3 soglie di presenze con colorazioni differenti della schermata e visualizzazione in rosso del superamento della soglia massima di presenze impostata Funzione downloader: - Scarico dei dati riferiti alle presenze in un intervallo di tempo, impostando una data di inizio e una data di fine - Scarico dei dati impostando un intervallo orario - Scarico dei dati via rete Ethernet impostabile automaticamente per giorno e ora - Visualizzazione grafica dei dati scaricati **Impiego:** il presente software permette visualizzare in tempo reale le presenze e di scaricare i dati immagazzinati nella memoria del concentratore art. 05914 riportandoli su PC in un file di Excel. I dati vengono mostrati suddivisi fra Entrati, Usciti e Presenti in intervalli di un'ora, oppure visualizzati in forma grafica

Schermate visualizzatori

Analisi grafica giornaliera

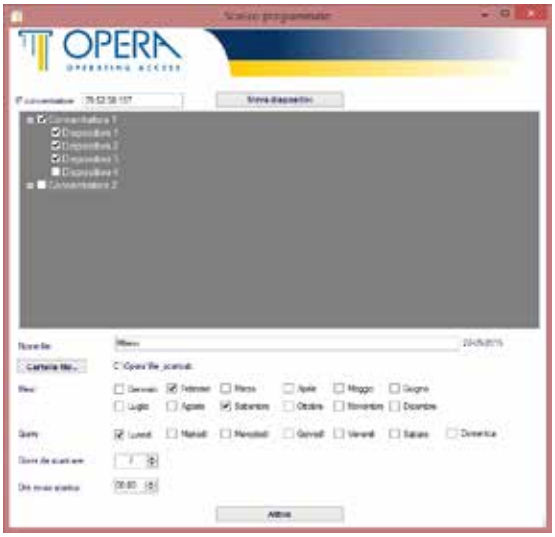

Scarico programmato

Art.	Descrizione
59013	**CONTAPERSONE PALMARE** Scatola in ABS colore nero Dimensioni mm 105 x 58 x 18 Display LCD 2 x 16 caratteri Alimentazione: 3 Vdc tramite n°2 batterie tipo AAA - 1,5 V Pellicola in policarbonato con 4 tasti In/Out/Set/OK Varchi controllabile in bidirezionale o monodirezionale Memorizzazione e mantenimento di 30 giorni o 790 ore su memoria non volatile Visualizzazione su display dello stato di batteria Visualizzazioni a display: - Data e ora - Totali entrati per singola ora - Totali usciti per singola ora - Totale presenti per singola ora Impostazioni programmabili per: Data e ora Reset contapersone Funzione di “beep” per ogni passaggio Azzera dati in memoria Spegnimento automatico **Impiego:** monitoraggio tramite conteggio manuale del numero di persone presenti all’interno di un locale (uffici pubblici, mostre, musei, sale conferenze, supermercati, ecc…)

Art.	Descrizione
	Caratteristiche comuni: Cilindro di alta sicurezza a 9 perni chiave. Corpo in ottone nichelato con inserto antistrappo e perni in acciaio temprato antitrapano Numero di combinazioni: oltre 300.000. Chiave piatta in ottone nichelato, reversibile. Forniti con certificato di proprietà

DOPPIO CILINDRO DI SICUREZZA A CHIAVE PIATTA

Corpo cilindro a profilo Europeo - Finitura nichelata
Fornito con 3 chiavi

08010 06	Dimensione 60 mm (30 + 30)
08010 07	Dimensione 65 mm (30 + 35)
08010 08	Dimensione 70 mm (35 + 35)
08010 09	Dimensione 70 mm (40 + 30)
08010 10	Dimensione 80 mm (40 + 40)
08010 11	Dimensione 80 mm (45 + 35)
08010 12	Dimensione 85 mm (45 + 40)
08010 13	Dimensione 90 mm (45 + 45)
08010 14	Dimensione 90 mm (50 + 40)
08010 15	Dimensione 90 mm (55 + 35)
08010 19	Dimensione 100 mm (50 + 50)
08010 20	Dimensione 100 mm (60 + 40)
08010 21	Dimensione 100 mm (55 + 45)
08010 22	Dimensione 100 mm (70 + 30)

MEZZO CILINDRO DI SICUREZZA A CHIAVE PIATTA

Corpo cilindro a profilo Europeo - Finitura nichelata opaca
Fornito con 3 chiavi in alpacca

08030 01	Dimensione 40 mm (30 + 10)
08030 04	Dimensione 45 mm (35 + 10)
08030 05	Dimensione 50 mm (40 + 10)
08030 06	Dimensione 60 mm (50 + 10)
08030 08	Dimensione 70 mm (60 + 10)
08030 11	Dimensione 80 mm (70 + 10)
08030 13	Dimensione 90 mm (80 + 10)
08030 20	Dimensione 100 mm (90 + 10)

08040 00

SELETTORE A CHIAVE

Selettore con contatto N.A.
Rotazione a 90° con ritorno automatico della chiave - Fornito con 3 chiavi

01808

CHIAVE SUPPLEMENTARE

Chiave supplementare per cilindri sagomati

KA

CIFRATURA UNICA PER CILINDRI (KA)

Supplemento per cifratura unica per cilindri sagomati

DEFENDER ANTISTRAPPO

Corpo cromato opaco in acciaio con rotore in acciaio inox
Dimensioni: mm 70 x 30 x 8
Fissaggio senza fori passanti con blocco anti-effrazione con il cilindro inserito
Utilizzabile con cilindri con sporgenza esterna fino a 4 mm
Per sporgenze superiori possono essere utilizzati gli appositi spessori da 1 mm fino al raggiungimento della sporgenza desiderata.
Impiego: defender di protezione antistrappo per cilindri di sicurezza
Abbinabile a tutti i cilindri montati su elettroserrature ed elettropistoni

02250	Defender
02251	Spessore da 1 mm in acciaio

CONDIZIONI GENERALI DI VENDITA

Le seguenti condizioni generali di vendita fanno parte integrante di tutti i nostri contratti di fornitura di materiali, anche quando gli ordini vengono assunti telefonicamente, verbalmente, a mezzo fax, e-mail o a mezzo internet.

Vendita solo a clienti professionali

Opera S.r.l. vende esclusivamente a Clienti professionali. Il Cliente, acquistando materiale Opera, assicura di utilizzarlo solo per fini attenti alla sua attività lavorativa.

Il rapporto tra Opera S.r.l. ed i Clienti non sarà, quindi, disciplinato dalle normative a tutela dei consumatori ed in particolare la normativa sui contratti a distanza ed il diritto di recesso.

Il presente listino annulla e sostituisce i listini precedenti; i prezzi indicati non sono da ritenersi impegnativi e possono subire modifiche in qualsiasi momento, anche senza preavviso.

Prezzi

I prezzi di listino Opera sono espressi in Euro e non sono comprensivi di IVA
I prezzi non comprendono le spese di spedizione e di fatturazione, quando applicabili

Spedizione merce

La merce viene spedita nel seguente modo:

Spedizione Nazionali - Comprese Rep. Di San Marino e Città del Vaticano

- Importo merce, al netto dell'Iva, inferiore ad Euro 800.00- Trasporto Franco stabilimento del cliente con addebito in fattura del costo del trasporto. Corriere scelto da Opera S.r.l. In caso il cliente scelga il corriere, il trasporto sarà Franco nostro stabilimento, con il costo della spedizione a totale carico del destinatario.
- Importo merce, al netto dell'Iva, inferiore ad Euro 50.00- Trasporto Franco stabilimento del cliente con addebito in fattura del costo del trasporto. Corriere scelto da Opera S.r.l.- Addebito in fattura di Euro 10.00 per spese di fatturazione . Pagamento sempre anticipato
- Importo merce, al netto dell'Iva, superiore ad Euro 800.00-Trasporto Franco stabilimento del cliente senza addebito. Corriere scelto da Opera S.r.l. In caso il cliente scelga il corriere, il trasporto sarà Franco nostro stabilimento, con il costo della spedizione a totale carico del destinatario.

Spedizione Internazionali - Zona CEE

- Importo merce inferiore ad Euro 1.500,00 - Trasporto Franco stabilimento del cliente con addebito in fattura del costo del trasporto. Corriere scelto da Opera S.r.l. In caso il cliente scelga il corriere, il trasporto sarà Franco nostro stabilimento, con il costo della spedizione a totale carico del destinatario
- Importo merce superiore ad Euro 1.500,00 - Trasporto Franco stabilimento del cliente senza addebito in fattura. Corriere scelto da Opera S.r.l. In caso il cliente scelga il corriere, il trasporto sarà Franco nostro stabilimento, con il costo della spedizione a totale carico del destinatario.

Spedizione Internazionali - Zona EXTRA CEE

- Importo merce inferiore ad Euro 2000.00- Trasporto Franco stabilimento del cliente con addebito in fattura del costo del trasporto. Corriere scelto da Opera S.r.l. In caso il cliente scelga il corriere, il trasporto sarà Franco nostro stabilimento, con il costo della spedizione a totale carico del destinatario
- Importo merce superiore ad Euro 2000.00- Trasporto Franco stabilimento del cliente senza addebito in fattura. Corriere scelto da Opera S.r.l. In caso il cliente scelga il corriere, il trasporto sarà Franco nostro stabilimento, con il costo della spedizione a totale carico del destinatario

Resi

Reso per riparazione

- I resi per riparazione vengono accettati esclusivamente da Clienti diretti Opera. Chiunque debba inviare merce in riparazione e non sia Cliente diretto Opera, deve rivolgersi al distributore più vicino.
- I resi per riparazione devono essere inviati, in porto Franco, presso il nostro stabilimento di Modena, in via Portogallo, 43.
- La merce deve essere accompagnata da un documento di Trasporto con il codice del prodotto, tipo del difetto riscontrato, numero di telefono e nominativo di una persona a conoscenza del difetto.

Reso da Cliente a titolo definitivo

- Il reso a titolo definitivo deve essere richiesto per iscritto a mezzo fax, lettera o E-mail ed autorizzato da Opera S.r.l.
- Dopo l'autorizzazione, deve essere inviato con le modalità comunicate dall'azienda, accompagnato da un Documento di Trasporto con il codice del prodotto ed il riferimento al documento originale Opera
- Il materiale reso viene accreditato con una detrazione del 10% per collaudo ed eventuale riconfezionamento

Garanzia

Opera S.r.l. garantisce il buon funzionamento dei suoi prodotti per 2 anni dalla data fattura.
La garanzia in nessun caso potrà andare oltre la sostituzione gratuita del pezzo considerato difettoso.
La garanzia decade qualora i prodotti venissero manomessi o non venissero utilizzati ricambi originali Opera.

Foro competente

Per qualsiasi controversia, anche se originata dal compratore, sarà competente il tribunale di Modena.

NOTE

NOTE

NOTE